ข้อบัญญัติ
งบประมาณรายจ่าย
ประจำปีงบประมาณ พ.ศ. 2570

องค์การบริหารส่วนตำบลหนองโพ
อำเภอโพธาราม จังหวัดราชบุรี







พิมพ์ด้วย
ระบบบัญชีคอมพิวเตอร์ขององค์กรปกครองส่วนท้องถิ่น
(Electronic Local Administrative Accounting System : New e-LASS)

องค์การบริหารส่วนตำบลหนองโพ
115 หมู่ที่ 10 ตำบลหนองโพ อำเภอโพธาราม จังหวัดราชบุรี 70120
โทรศัพท์ : 0-3235-1030
อีเมล : nongpho.oum@gmail.com
เว็บไซต์ : www.nong-pho.go.th



องค์การบริหารส่วนตำบลหนองโพ

อำเภอโพธาราม จังหวัดราชบุรี

---

115 หมู่ที่ 10 ซอย- ถนน- ตำบลหนองโพ

อำเภอโพธาราม จังหวัดราชบุรี 70120

พื้นที่	**4.89 ตารางกิโลเมตร**
ประชากรทั้งหมด	**2,912 คน**
ชาย	1,403 คน
หญิง	1,509 คน

ข้อมูล ณ วันที่ 20 กรกฎาคม 2569



ส่วนที่ 1

คำแถลงประกอบงบประมาณรายจ่าย

ประจำปีงบประมาณ พ.ศ. 2570

ของ

องค์การบริหารส่วนตำบลหนองโพ

อำเภอโพธาราม จังหวัดราชบุรี

คำแถลงงบประมาณ

ประกอบงบประมาณรายจ่ายประจำปีงบประมาณ พ.ศ. 2570

ท่านประธานสภาฯ และสมาชิกสภาองค์การบริหารส่วนตำบลหนองโพ

บัดนี้ ถึงเวลาที่ผู้บริหารท้องถิ่นขององค์การบริหารส่วนตำบลหนองโพ จะได้เสนอร่างข้อบัญญัติงบประมาณรายจ่ายประจำปีต่อสภาองค์การบริหารส่วนตำบลหนองโพ อีกครั้งหนึ่ง ฉะนั้น ในโอกาสนี้ ผู้บริหารท้องถิ่นองค์การบริหารส่วนตำบลหนองโพ จึงขอชี้แจงให้ท่านประธานและสมาชิกทุกท่านได้ทราบถึงสถานะการคลัง ตลอดจนหลักการและแนวนโยบายการดำเนินการ ในปีงบประมาณ พ.ศ. 2570 ดังต่อไปนี้

1. สถานะการคลัง

1.1 งบประมาณรายจ่ายทั่วไป

ในปีงบประมาณ พ.ศ. 2569 ณ วันที่ 20 กรกฎาคม พ.ศ. 2569 องค์กรปกครองส่วนท้องถิ่นมีสถานะการเงิน ดังนี้

1.1.1 เงินฝากธนาคาร จำนวน 51,020,009.50 บาท

1.1.2 เงินสะสม จำนวน 75,192,721.70 บาท

1.1.3 รายการกันเงินไว้แบบก่อหนี้ผูกพันและยังไม่ได้เบิกจ่าย จำนวน 0 โครงการ รวม 0.00 บาท

1.1.4 รายการกันเงินไว้โดยยังไม่ได้ก่อหนี้ผูกพัน จำนวน 1 โครงการ รวม 250,000.00 บาท

1.2 เงินกู้คงค้าง จำนวน 0.00 บาท

2. การบริหารงบประมาณในปีงบประมาณ พ.ศ. 2568

2.1 รายรับจริง จำนวน 28,184,742.94 บาท ประกอบด้วย

หมวดภาษีอากร	จำนวน	1,345,263.02 บาท
หมวดค่าธรรมเนียม ค่าปรับ และใบอนุญาต	จำนวน	292,470.73 บาท
หมวดรายได้จากทรัพย์สิน	จำนวน	388,360.42 บาท
หมวดรายได้จากสาธารณูปโภค และกิจการพาณิชย์	จำนวน	0.00 บาท
หมวดรายได้เบ็ดเตล็ด	จำนวน	355,456.17 บาท
หมวดรายได้จากทุน	จำนวน	1,020.00 บาท
หมวดภาษีจัดสรร	จำนวน	16,506,872.52 บาท
หมวดเงินอุดหนุน	จำนวน	9,295,300.08 บาท

2.2 เงินอุดหนุนที่รัฐบาลให้โดยระบุวัตถุประสงค์ จำนวน 0.00 บาท

2.3 รายจ่ายจริง จำนวน 22,076,701.85 บาท ประกอบด้วย

งบกลาง	จำนวน	5,409,760.50 บาท
งบบุคลากร	จำนวน	8,407,909.03 บาท
งบดำเนินงาน	จำนวน	7,055,534.32 บาท
งบลงทุน	จำนวน	633,652.00 บาท
งบเงินอุดหนุน	จำนวน	569,846.00 บาท
งบรายจ่ายอื่น	จำนวน	0.00 บาท
2.4 รายจ่ายที่จ่ายจากเงินอุดหนุนที่รัฐบาลให้โดยระบุวัตถุประสงค์	จำนวน	64,375.00 บาท
2.5 มีการจ่ายเงินสะสมเพื่อดำเนินการตามอำนาจหน้าที่	จำนวน	3,505,094.67 บาท
2.6 รายจ่ายที่จ่ายจากเงินทุนสำรองเงินสะสม	จำนวน	0.00 บาท
2.7 รายจ่ายที่จ่ายจากเงินกู้	จำนวน	0.00 บาท

3. งบเฉพาะการ

ประเภทกิจการ กิจการ

ปีงบประมาณ พ.ศ. 2568

คำแถลงงบประมาณ

ประกอบงบประมาณรายจ่ายประจำปีงบประมาณ พ.ศ. 2570

องค์การบริหารส่วนตำบลหนองโพ

อำเภอโพธาราม จังหวัดราชบุรี

1. รายรับ

รายรับ	รายรับจริง ปี 2568	ประมาณการ ปี 2569	ประมาณการ ปี 2570
รายได้จัดเก็บเอง			
หมวดภาษีอากร	1,345,263.02	1,722,000.00	1,551,000.00
หมวดค่าธรรมเนียม ค่าปรับ และใบอนุญาต	292,470.73	970,300.00	478,000.00
หมวดรายได้จากทรัพย์สิน	388,360.42	350,200.00	360,100.00
หมวดรายได้จากสาธารณูปโภค และกิจการพาณิชย์	0.00	1,100.00	600.00
หมวดรายได้เบ็ดเตล็ด	355,456.17	120,200.00	110,100.00
หมวดรายได้จากทุน	1,020.00	10,100.00	10,100.00
รวมรายได้จัดเก็บเอง	**2,382,570.34**	**3,173,900.00**	**2,509,900.00**
รายได้ที่รัฐบาลเก็บแล้วจัดสรรให้องค์กรปกครองส่วนท้องถิ่น			
หมวดภาษีจัดสรร	16,506,872.52	17,326,100.00	16,490,100.00
รวมรายได้ที่รัฐบาลเก็บแล้วจัดสรรให้องค์กรปกครองส่วนท้องถิ่น	**16,506,872.52**	**17,326,100.00**	**16,490,100.00**
รายได้ที่รัฐบาลอุดหนุนให้องค์กรปกครองส่วนท้องถิ่น			
หมวดเงินอุดหนุน	9,295,300.08	10,700,000.00	11,000,000.00
รวมรายได้ที่รัฐบาลอุดหนุนให้องค์กรปกครองส่วนท้องถิ่น	**9,295,300.08**	**10,700,000.00**	**11,000,000.00**
รวม	**28,184,742.94**	**31,200,000.00**	**30,000,000.00**

คำแถลงงบประมาณ

ประกอบงบประมาณรายจ่ายประจำปีงบประมาณ พ.ศ. 2570

องค์การบริหารส่วนตำบลหนองโพ

อำเภอโพธาราม จังหวัดราชบุรี

2. รายจ่าย

รายจ่าย	รายจ่ายจริง ปี 2568	ประมาณการ ปี 2569	ประมาณการ ปี 2570
จ่ายจากงบประมาณ			
งบกลาง	5,409,760.50	6,686,996.00	6,796,875.00
งบบุคลากร	8,407,909.03	10,982,760.00	11,423,936.00
งบดำเนินงาน	7,055,534.32	11,676,754.00	10,518,389.00
งบลงทุน	633,652.00	1,113,490.00	613,800.00
งบเงินอุดหนุน	569,846.00	740,000.00	647,000.00
รวมจ่ายจากงบประมาณ	**22,076,701.85**	**31,200,000.00**	**30,000,000.00**



ส่วนที่ 2

ข้อบัญญัติ

เรื่อง

งบประมาณรายจ่ายประจำปีงบประมาณ พ.ศ. 2570

ของ

องค์การบริหารส่วนตำบลหนองโพ

อำเภอโพธาราม จังหวัดราชบุรี

บันทึกหลักการและเหตุผล
ประกอบร่างข้อบัญญัติงบประมาณรายจ่าย
ประจำปีงบประมาณ พ.ศ. 2570 ขององค์การบริหารส่วนตำบลหนองโพ
อำเภอโพธาราม จังหวัดราชบุรี

ด้าน	รวม
ด้านบริหารทั่วไป	
แผนงานบริหารงานทั่วไป	11,816,408
แผนงานการรักษาความสงบภายใน	948,000
ด้านบริการชุมชนและสังคม	
แผนงานการศึกษา	4,263,061
แผนงานสาธารณสุข	752,760
แผนงานเคหะและชุมชน	994,000
แผนงานสร้างความเข้มแข็งของชุมชน	818,348
แผนงานการศาสนา วัฒนธรรม และนันทนาการ	340,000
ด้านการเศรษฐกิจ	
แผนงานอุตสาหกรรมและการโยธา	3,225,548
แผนงานการเกษตร	45,000
ด้านการดำเนินงานอื่น	
แผนงานงบกลาง	6,796,875
งบประมาณรายจ่ายทั้งสิ้น	**30,000,000**

รายจ่ายตามงานและงบรายจ่าย
องค์การบริหารส่วนตำบลหนองโพ
อำเภอโพธาราม จังหวัดราชบุรี

แผนงานบริหารงานทั่วไป

งาน / งบ	งานบริหารทั่วไป	งานวางแผนสถิติและวิชาการ	งานบริหารงานคลัง	งานควบคุมภายในและการตรวจสอบภายใน	รวม
งบบุคลากร	**5,879,520**	**526,560**	**1,314,024**	**231,504**	**7,951,608**
เงินเดือน (ฝ่ายการเมือง)	2,194,080	0	0	0	2,194,080
เงินเดือน (ฝ่ายประจำ)	3,685,440	526,560	1,314,024	231,504	5,757,528
งบดำเนินงาน	**1,765,800**	**34,000**	**2,005,000**	**0**	**3,804,800**
ค่าตอบแทน	239,800	0	160,000	0	399,800
ค่าใช้สอย	923,000	34,000	1,567,000	0	2,524,000
ค่าวัสดุ	246,500	0	224,000	0	470,500
ค่าสาธารณูปโภค	356,500	0	54,000	0	410,500
งบลงทุน	**10,000**	**0**	**20,000**	**0**	**30,000**
ค่าครุภัณฑ์	10,000	0	20,000	0	30,000
งบเงินอุดหนุน	**30,000**	**0**	**0**	**0**	**30,000**
เงินอุดหนุน	30,000	0	0	0	30,000
รวม	**7,685,320**	**560,560**	**3,339,024**	**231,504**	**11,816,408**

แผนงานการรักษาความสงบภายใน

งาน / งบ	งานป้องกันและบรรเทาสาธารณภัย	งานจราจร	รวม
งบบุคลากร	**132,000**	**0**	**132,000**
เงินเดือน (ฝ่ายประจำ)	132,000	0	132,000
งบดำเนินงาน	**606,000**	**110,000**	**716,000**
ค่าตอบแทน	10,000	5,000	15,000
ค่าใช้สอย	311,000	57,500	368,500
ค่าวัสดุ	285,000	47,500	332,500
งบลงทุน	**100,000**	**0**	**100,000**
ค่าครุภัณฑ์	100,000	0	100,000
รวม	**838,000**	**110,000**	**948,000**

แผนงานการศึกษา

งาน / งบ	งานบริหารทั่วไปเกี่ยวกับการศึกษา	งานระดับก่อนวัยเรียนและประถมศึกษา	รวม
งบบุคลากร	**950,152**	**718,920**	**1,669,072**
เงินเดือน (ฝ่ายประจำ)	950,152	718,920	1,669,072
งบดำเนินงาน	**442,000**	**1,686,189**	**2,128,189**
ค่าตอบแทน	99,000	10,000	109,000
ค่าใช้สอย	276,000	1,184,025	1,460,025
ค่าวัสดุ	67,000	361,664	428,664
ค่าสาธารณูปโภค	0	130,500	130,500
งบลงทุน	**25,800**	**8,000**	**33,800**
ค่าครุภัณฑ์	25,800	8,000	33,800
งบเงินอุดหนุน	**0**	**432,000**	**432,000**
เงินอุดหนุน	0	432,000	432,000
รวม	**1,417,952**	**2,845,109**	**4,263,061**

แผนงานสาธารณสุข

งาน / งบ	งานบริหารทั่วไปเกี่ยวกับสาธารณสุข	งานบริการสาธารณสุขและงานสาธารณสุขอื่น	รวม
งบบุคลากร	**239,760**	**0**	**239,760**
เงินเดือน (ฝ่ายประจำ)	239,760	0	239,760
งบดำเนินงาน	**74,000**	**259,000**	**333,000**
ค่าตอบแทน	44,000	0	44,000
ค่าใช้สอย	25,000	37,000	62,000
ค่าวัสดุ	5,000	222,000	227,000
งบเงินอุดหนุน	**0**	**180,000**	**180,000**
เงินอุดหนุน	0	180,000	180,000
รวม	**313,760**	**439,000**	**752,760**

แผนงานเคหะและชุมชน

งาน / งบ	งานกำจัดขยะมูลฝอยและสิ่งปฏิกูล	งานบำบัดน้ำเสีย	รวม
งบดำเนินงาน	**984,000**	**10,000**	**994,000**
ค่าใช้สอย	984,000	10,000	994,000
รวม	**984,000**	**10,000**	**994,000**

แผนงานสร้างความเข้มแข็งของชุมชน

งาน / งบ	งานบริหารทั่วไปเกี่ยวกับสร้างความเข้มแข็งของชุมชน	งานส่งเสริมและสนับสนุนความเข้มแข็งชุมชน	รวม
งบบุคลากร	**567,948**	**0**	**567,948**
เงินเดือน (ฝ่ายประจำ)	567,948	0	567,948
งบดำเนินงาน	**58,000**	**187,400**	**245,400**
ค่าใช้สอย	58,000	173,000	231,000
ค่าวัสดุ	0	14,400	14,400
งบเงินอุดหนุน	**0**	**5,000**	**5,000**
เงินอุดหนุน	0	5,000	5,000
รวม	**625,948**	**192,400**	**818,348**

แผนงานการศาสนา วัฒนธรรม และนันทนาการ

งาน / งบ	งานกีฬาและนันทนาการ	งานศาสนาวัฒนธรรมท้องถิ่น	รวม
งบดำเนินงาน	**200,000**	**140,000**	**340,000**
ค่าใช้สอย	150,000	140,000	290,000
ค่าวัสดุ	50,000	0	50,000
รวม	**200,000**	**140,000**	**340,000**

แผนงานอุตสาหกรรมและการโยธา

งาน / งบ	งานบริหารทั่วไปเกี่ยวกับอุตสาหกรรมและการโยธา	งานก่อสร้าง	รวม
งบบุคลากร	**863,548**	**0**	**863,548**
เงินเดือน (ฝ่ายประจำ)	863,548	0	863,548
งบดำเนินงาน	**1,672,000**	**240,000**	**1,912,000**
ค่าตอบแทน	31,000	0	31,000
ค่าใช้สอย	1,376,000	0	1,376,000
ค่าวัสดุ	265,000	240,000	505,000
งบลงทุน	**20,000**	**430,000**	**450,000**
ค่าครุภัณฑ์	20,000	10,000	30,000
ค่าที่ดินและสิ่งก่อสร้าง	0	420,000	420,000
รวม	**2,555,548**	**670,000**	**3,225,548**

แผนงานการเกษตร

งาน / งบ	งานส่งเสริมการเกษตร	งานสิ่งแวดล้อมและทรัพยากรธรรมชาติ	รวม
งบดำเนินงาน	**1,000**	**44,000**	**45,000**
ค่าวัสดุ	1,000	34,000	35,000
ค่าใช้สอย	0	10,000	10,000
รวม	**1,000**	**44,000**	**45,000**

แผนงานงบกลาง

งาน / งบ	งบกลาง	รวม
งบกลาง	**6,796,875**	**6,796,875**
งบกลาง	6,796,875	6,796,875
รวม	**6,796,875**	**6,796,875**

ข้อบัญญัติ

งบประมาณรายจ่าย ประจำปีงบประมาณ พ.ศ. 2570

องค์การบริหารส่วนตำบลหนองโพ

อำเภอโพธาราม จังหวัดราชบุรี

โดยที่เป็นการสมควรตั้งงบประมาณรายจ่ายประจำปีงบประมาณ พ.ศ. 2570 อาศัยอำนาจตามความในพระราชบัญญัติองค์การบริหารส่วนตำบล พ.ศ. 2537 และที่แก้ไขเพิ่มเติมถึง (ฉบับที่ 7) พ.ศ.2562 มาตรา 87 จึงตราข้อบัญญัติขึ้นไว้โดยความเห็นชอบของสภาองค์การบริหารส่วนตำบลหนองโพ และโดยอนุมัติของนายอำเภอโพธาราม

ข้อ 1 ข้อบัญญัติ นี้เรียกว่า ข้อบัญญัติงบประมาณรายจ่ายประจำปีงบประมาณ พ.ศ. 2570

ข้อ 2 ข้อบัญญัติ นี้ให้ใช้บังคับตั้งแต่วันที่ 1 ตุลาคม พ.ศ. 2569 เป็นต้นไป

ข้อ 3 งบประมาณรายจ่ายประจำปีงบประมาณ พ.ศ. 2570 เป็นจำนวนรวมทั้งสิ้น 30,000,000 บาท

ข้อ 4 งบประมาณรายจ่ายทั่วไป จ่ายจากรายได้จัดเก็บเอง หมวดภาษีจัดสรร และหมวดเงินอุดหนุน เป็นจำนวนรวมทั้งสิ้น 30,000,000 บาท โดยแยกรายละเอียดตามแผนงานได้ดังนี้

แผนงาน	ยอดรวม
ด้านบริหารทั่วไป	
แผนงานบริหารงานทั่วไป	11,816,408
แผนงานการรักษาความสงบภายใน	948,000
ด้านบริการชุมชนและสังคม	
แผนงานการศึกษา	4,263,061
แผนงานสาธารณสุข	752,760
แผนงานเคหะและชุมชน	994,000
แผนงานสร้างความเข้มแข็งของชุมชน	818,348
แผนงานการศาสนา วัฒนธรรม และนันทนาการ	340,000
ด้านการเศรษฐกิจ	
แผนงานอุตสาหกรรมและการโยธา	3,225,548
แผนงานการเกษตร	45,000
ด้านการดำเนินงานอื่น	
แผนงานงบกลาง	6,796,875
งบประมาณรายจ่ายทั้งสิ้น	**30,000,000**

ข้อ 5 งบประมาณรายจ่ายเฉพาะการ จ่ายจากรายได้ เป็นจำนวนรวมทั้งสิ้น 0 บาท ดังนี้

แผนงาน	ยอดรวม
รวมรายจ่าย	**0**

ข้อ 6 ให้นายกองค์การบริหารส่วนตำบลหนองโพปฏิบัติการเบิกจ่ายเงินงบประมาณที่ได้รับอนุมัติให้เป็นไปตามระเบียบกระทรวงมหาดไทยว่าด้วยวิธีการงบประมาณขององค์กรปกครองส่วนท้องถิ่น และระเบียบกระทรวงมหาดไทยว่าด้วยการรับเงิน การเบิกจ่ายเงิน การฝากเงิน การเก็บรักษาเงิน และการตรวจเงินขององค์กรปกครองส่วนท้องถิ่น

ข้อ 7 ให้นายกองค์การบริหารส่วนตำบลหนองโพ มีหน้าที่รักษาการให้เป็นไปตามข้อบัญญัตินี้

ประกาศ ณ วันที่ .....

(ลงนาม).....

(นายสมคิด ยอดกาวี)

ตำแหน่ง นายกองค์การบริหารส่วนตำบลหนองโพ

อนุมัติ

(ลงนาม).....

(นางสาวรัศมินท์ พฤกษาทร)

ตำแหน่ง นายอำเภอโพธาราม

รายงานประมาณการรายรับ

ประจำปีงบประมาณ พ.ศ. 2570

องค์การบริหารส่วนตำบลหนองโพ

อำเภอโพธาราม จังหวัดราชบุรี

รายการ	รายรับจริง		ประมาณการ		
	ปี 2567	ปี 2568	ปี 2569	ยอดต่าง (%)	ปี 2570
หมวดภาษีอากร					
ภาษีที่ดินและสิ่งปลูกสร้าง	942,868.02	1,209,459.02	1,400,000.00	-10.71 %	1,250,000.00
ภาษีป้าย	160,441.00	135,804.00	320,000.00	-6.25 %	300,000.00
ภาษีอื่น ๆ	0.00	0.00	2,000.00	-50.00 %	1,000.00
รวมหมวดภาษีอากร	**1,103,309.02**	**1,345,263.02**	**1,722,000.00**		**1,551,000.00**
หมวดค่าธรรมเนียม ค่าปรับ และใบอนุญาต					
ค่าธรรมเนียมใบอนุญาตการขายสุรา	203.70	261.90	1,000.00	-50.00 %	500.00
ค่าธรรมเนียมเก็บและขนมูลฝอย	150,640.00	158,200.00	340,000.00	-44.12 %	190,000.00
ค่าธรรมเนียมเกี่ยวกับการควบคุมอาคาร	951.69	1,180.83	10,000.00	-88.00 %	1,200.00
ค่าธรรมเนียมเกี่ยวกับทะเบียนพาณิชย์	100.00	400.00	1,000.00	-50.00 %	500.00
ค่าธรรมเนียมการสมัครรับเลือกตั้งสมาชิกสภาท้องถิ่นหรือผู้บริหารท้องถิ่น	0.00	0.00	50,000.00	-100.00 %	0.00
ค่าธรรมเนียมเกี่ยวกับการขุดดินและถมดิน	0.00	1,000.00	5,000.00	-80.00 %	1,000.00
ค่าธรรมเนียมอื่น ๆ	200.00	100.00	1,000.00	-50.00 %	500.00
ค่าปรับผู้กระทำความผิดกฎหมายทะเบียนพาณิชย์	0.00	0.00	100.00	0.00 %	100.00
ค่าปรับการผิดสัญญา	0.00	112,828.00	500,000.00	-50.00 %	250,000.00
ค่าปรับอื่น ๆ	480.00	2,040.00	5,000.00	-40.00 %	3,000.00

รายการ	รายรับจริง		ประมาณการ		
	ปี 2567	ปี 2568	ปี 2569	ยอดต่าง (%)	ปี 2570
ค่าใบอนุญาตรับทำการเก็บขนสิ่งปฏิกูลหรือมูลฝอย	2,500.00	2,500.00	5,000.00	0.00 %	5,000.00
ค่าใบอนุญาตประกอบการค้าสำหรับกิจการที่เป็นอันตรายต่อสุขภาพ	13,500.00	13,700.00	50,000.00	-50.00 %	25,000.00
ค่าใบอนุญาตเกี่ยวกับการควบคุมอาคาร	560.00	260.00	2,000.00	-50.00 %	1,000.00
ค่าใบอนุญาตอื่น ๆ	0.00	0.00	200.00	0.00 %	200.00
รวมหมวดค่าธรรมเนียม ค่าปรับ และใบอนุญาต	**169,135.39**	**292,470.73**	**970,300.00**		**478,000.00**
หมวดรายได้จากทรัพย์สิน					
ค่าเช่าหรือบริการ	0.00	500.00	0.00	100.00 %	10,000.00
ดอกเบี้ย	230,173.92	387,860.42	350,100.00	-0.03 %	350,000.00
รายได้จากทรัพย์สินอื่น ๆ	0.00	0.00	100.00	0.00 %	100.00
รวมหมวดรายได้จากทรัพย์สิน	**230,173.92**	**388,360.42**	**350,200.00**		**360,100.00**
หมวดรายได้จากสาธารณูปโภค และกิจการพาณิชย์					
เงินสนับสนุนจากกิจการพาณิชย์อื่น ๆ	0.00	0.00	100.00	0.00 %	100.00
รายได้จากสาธารณูปโภคและกิจการพาณิชย์หรือกิจการอื่น ๆ	0.00	0.00	1,000.00	-50.00 %	500.00
รวมหมวดรายได้จากสาธารณูปโภค และกิจการพาณิชย์	**0.00**	**0.00**	**1,100.00**		**600.00**
หมวดรายได้เบ็ดเตล็ด					
ค่าจำหน่ายเศษของ	0.00	6,136.00	20,000.00	-50.00 %	10,000.00
เงินที่มีผู้อุทิศให้	1.35	0.17	200.00	-50.00 %	100.00
รายได้เบ็ดเตล็ดอื่น ๆ	19,970.00	349,320.00	100,000.00	0.00 %	100,000.00
รวมหมวดรายได้เบ็ดเตล็ด	**19,971.35**	**355,456.17**	**120,200.00**		**110,100.00**
หมวดรายได้จากทุน					

รายการ	รายรับจริง		ประมาณการ		
	ปี 2567	ปี 2568	ปี 2569	ยอดต่าง (%)	ปี 2570
ค่าขายทอดตลาดทรัพย์สิน	1,000.00	1,020.00	10,000.00	0.00 %	10,000.00
รายได้จากทุนอื่น ๆ	0.00	0.00	100.00	0.00 %	100.00
รวมหมวดรายได้จากทุน	**1,000.00**	**1,020.00**	**10,100.00**		**10,100.00**
หมวดภาษีจัดสรร					
ภาษีรถยนต์	920,841.01	1,014,046.15	1,100,000.00	-9.09 %	1,000,000.00
ภาษีมูลค่าเพิ่มตาม พ.ร.บ. กำหนดแผนฯ	9,826,376.76	10,485,265.73	10,000,000.00	0.00 %	10,000,000.00
ภาษีมูลค่าเพิ่มตาม พ.ร.บ. จัดสรรรายได้ฯ	2,214,890.65	2,138,404.84	2,500,000.00	-12.00 %	2,200,000.00
ภาษีธุรกิจเฉพาะ	90,272.68	83,875.97	150,000.00	-33.33 %	100,000.00
ภาษีสรรพสามิต	2,385,216.41	2,253,330.63	2,500,000.00	-4.00 %	2,400,000.00
ค่าภาคหลวงแร่	29,304.44	36,497.97	40,000.00	-12.50 %	35,000.00
ค่าภาคหลวงปิโตรเลียม	22,816.67	24,014.23	30,000.00	-16.67 %	25,000.00
ค่าธรรมเนียมจดทะเบียนสิทธิและนิติกรรมตามประมวลกฎหมายที่ดิน	1,056,398.00	466,847.00	1,000,000.00	-27.50 %	725,000.00
ค่าธรรมเนียมและค่าใช้น้ำบาดาล	1,540.00	4,590.00	6,000.00	-16.67 %	5,000.00
ภาษีจัดสรรอื่น ๆ	0.00	0.00	100.00	0.00 %	100.00
รวมหมวดภาษีจัดสรร	**16,547,656.62**	**16,506,872.52**	**17,326,100.00**		**16,490,100.00**
หมวดเงินอุดหนุน					
เงินอุดหนุนทั่วไป	8,703,347.00	9,295,300.08	10,700,000.00	2.80 %	11,000,000.00
รวมหมวดเงินอุดหนุน	**8,703,347.00**	**9,295,300.08**	**10,700,000.00**		**11,000,000.00**
รวมทุกหมวด	**26,774,593.30**	**28,184,742.94**	**31,200,000.00**		**30,000,000.00**

รายงานรายละเอียดประมาณการรายรับงบประมาณรายจ่ายทั่วไป

ประจำปีงบประมาณ พ.ศ. 2570

องค์การบริหารส่วนตำบลหนองโพ

อำเภอโพธาราม จังหวัดราชบุรี

ประมาณการรายรับรวมทั้งสิ้น 30,000,000 บาท แยกเป็น

รายได้จัดเก็บเอง

หมวดภาษีอากร	**รวม**	**1,551,000**	**บาท**
ภาษีที่ดินและสิ่งปลูกสร้าง ประมาณการไว้น้อยลงกว่าปีงบประมาณที่ผ่านมา เนื่องจากคาดการณ์ว่าจะได้รับภาษีที่ดินและสิ่งปลูกสร้างใกล้เคียงลดลง	จำนวน	1,250,000	บาท
ภาษีป้าย ประมาณการไว้น้อยลงกว่าปีงบประมาณที่ผ่านมา เนื่องจากคาดการณ์ว่าจะได้รับภาษีป้ายลดลง	จำนวน	300,000	บาท
ภาษีอื่น ๆ ประมาณการไว้น้อยลงกว่าปีงบประมาณที่ผ่านมา เนื่องจากคาดการณ์ว่าจะได้รับภาษีอื่น ๆ ลดลง	จำนวน	1,000	บาท
หมวดค่าธรรมเนียม ค่าปรับ และใบอนุญาต	**รวม**	**478,000**	**บาท**
ค่าธรรมเนียมใบอนุญาตการขายสุรา ประมาณการไว้น้อยลงกว่าปีงบประมาณที่ผ่านมา เนื่องจากคาดการณ์ว่าจะได้รับค่าธรรมเนียมในอนุญาตการขายสุราลดลง	จำนวน	500	บาท
ค่าธรรมเนียมเก็บและขนมูลฝอย ประมาณการไว้น้อยลงกว่าปีงบประมาณที่ผ่านมา เนื่องจากคาดการณ์ว่าจะได้รับค่าธรรมเนียมเก็บและขนมูลฝอยลดลง	จำนวน	190,000	บาท
ค่าธรรมเนียมเกี่ยวกับการควบคุมอาคาร ประมาณการไว้น้อยลงกว่าปีงบประมาณที่ผ่านมา เนื่องจากคาดการณ์ว่าจะได้รับค่าธรรมเนียมเกี่ยวกับการควบคุมอาคารลดลง	จำนวน	1,200	บาท
ค่าธรรมเนียมเกี่ยวกับทะเบียนพาณิชย์ ประมาณการไว้น้อยลงกว่าปีงบประมาณที่ผ่านมา เนื่องจากคาดการณ์ว่าจะได้รับค่าธรรมเนียมเกี่ยวกับทะเบียนพาณิชย์ลดลง	จำนวน	500	บาท

ค่าธรรมเนียมเกี่ยวกับการขุดดินและถมดิน ประมาณการไว้น้อยลงกว่าปีงบประมาณที่ผ่านมา เนื่องจากคาดการณ์ว่าจะได้รับค่าทำเนียมเกี่ยวกับการขุดดินและถมดินลดลง	จำนวน	1,000	บาท
ค่าธรรมเนียมอื่น ๆ ประมาณการไว้น้อยลงกว่าปีงบประมาณที่ผ่านมา เนื่องจากคาดการณ์ว่าจะได้รับค่าธรรมเนียมอื่น ๆ ลดลง	จำนวน	500	บาท
ค่าปรับผู้กระทำความผิดกฎหมายทะเบียนพาณิชย์ ประมาณการไว้เท่ากับปีงบประมาณที่ผ่านมา เนื่องจากคาดการณ์ว่าจะได้รับค่าปรับผู้กระทำความผิดกฎหมายทะเบียนพาณิชย์ใกล้เคียงกับปีงบประมาณที่ผ่านมา	จำนวน	100	บาท
ค่าปรับการผิดสัญญา ประมาณการไว้น้อยลงกว่าปีงบประมาณที่ผ่านมา เนื่องจากคาดการณ์ว่าจะได้รับค่าปรับการผิดสัญญาลดลง	จำนวน	250,000	บาท
ค่าปรับอื่น ๆ ประมาณการไว้น้อยลงกว่าปีงบประมาณที่ผ่านมา เนื่องจากคาดการณ์ว่าจะได้รับค่าปรับอื่น ๆ ลดลง	จำนวน	3,000	บาท
ค่าใบอนุญาตรับทำการเก็บขนสิ่งปฏิกูลหรือมูลฝอย ประมาณการไว้เท่ากับปีงบประมาณที่ผ่านมา เนื่องจากคาดการณ์ว่าจะได้รับค่าใบอนุญาตรับทำการเก็บขนสิ่งปฏิกูลใกล้เคียงกับปีงบประมาณที่ผ่านมา	จำนวน	5,000	บาท
ค่าใบอนุญาตประกอบการค้าสำหรับกิจการที่เป็นอันตรายต่อสุขภาพ ประมาณการไว้น้อยลงกว่าปีงบประมาณที่ผ่านมา เนื่องจากคาดการณ์ว่าจะได้รับค่าใบอนุญาตประกอบการค้าสำหรับกิจการที่เป็นอันตรายต่อสุขภาพลดลง	จำนวน	25,000	บาท
ค่าใบอนุญาตเกี่ยวกับการควบคุมอาคาร ประมาณการไว้น้อยลงกว่าปีงบประมาณที่ผ่านมา เนื่องจากคาดการณ์ว่าจะได้รับค่าใบอนุญาตเกี่ยวกับการควบคุมอาคารลดลง	จำนวน	1,000	บาท

ค่าใบอนุญาตอื่น ๆ ประมาณการไว้เท่ากับปีงบประมาณที่ผ่านมา เนื่องจากคาดการณ์ว่าจะได้รับค่าใบอนุญาตอื่น ๆใกล้เคียงกับปีงบประมาณที่ผ่านมา	จำนวน	200	บาท
หมวดรายได้จากทรัพย์สิน	**รวม**	**360,100**	**บาท**
ค่าเช่าหรือบริการ ประมาณการไว้มากกว่าปีงบประมาณที่ผ่านมา เนื่องจากคาดการณ์ว่าจะได้รับค่าเช่าหรือบริการเพิ่มขึ้น	จำนวน	10,000	บาท
ดอกเบี้ย ประมาณการไว้น้อยลงกว่าปีงบประมาณที่ผ่านมา เนื่องจากคาดการณ์ว่าจะได้รับค่าดอกเบี้ยลดลง	จำนวน	350,000	บาท
รายได้จากทรัพย์สินอื่น ๆ ประมาณการไว้เท่ากับปีงบประมาณที่ผ่านมา เนื่องจากคาดการณ์ว่าจะได้รับรายได้จากสินทรัพย์สินอื่น ๆใกล้เคียงกับปีงบประมาณที่ผ่านมา	จำนวน	100	บาท
หมวดรายได้จากสาธารณูปโภค และกิจการพาณิชย์	**รวม**	**600**	**บาท**
เงินสนับสนุนจากกิจการพาณิชย์อื่น ๆ ประมาณการไว้เท่ากับปีงบประมาณที่ผ่านมา เนื่องจากคาดการณ์ว่าจะได้รับเงินสนับสนุนจากกิจการพาณิชย์อื่น ๆ ใกล้เคียงกับปีงบประมาณที่ผ่านมา	จำนวน	100	บาท
รายได้จากสาธารณูปโภคและกิจการพาณิชย์หรือกิจการอื่น ๆ ประมาณการไว้น้อยลงกว่าปีงบประมาณที่ผ่านมา เนื่องจากคาดการณ์ว่าจะได้รับรายได้จากสาธารณูปโภคและกิจการพาณิชย์หรือกิจการอื่น ๆ ลดลง	จำนวน	500	บาท
หมวดรายได้เบ็ดเตล็ด	**รวม**	**110,100**	**บาท**
ค่าจำหน่ายเศษของ ประมาณการไว้น้อยลงกว่าปีงบประมาณที่ผ่านมา เนื่องจากคาดการณ์ว่าจะได้รับค่าจำหน่ายเศษของลดลง	จำนวน	10,000	บาท

เงินที่มีผู้อุทิศให้ ประมาณการไว้น้อยลงกว่าปีงบประมาณที่ผ่านมา เนื่องจากคาดการณ์ว่าจะได้รับเงินที่มีผู้อุทิศให้ลดลง	จำนวน	100	บาท
รายได้เบ็ดเตล็ดอื่น ๆ ประมาณการไว้เท่ากับปีงบประมาณที่ผ่านมา เนื่องจากคาดการณ์ว่าจะได้รับรายได้เบ็ดเตล็ดอื่น ๆ ใกล้เคียงกับปีงบประมาณที่ผ่านมา	จำนวน	100,000	บาท
หมวดรายได้จากทุน	**รวม**	**10,100**	**บาท**
ค่าขายทอดตลาดทรัพย์สิน ประมาณการไว้เท่ากับปีงบประมาณที่ผ่านมา เนื่องจากคาดการณ์ว่าจะได้รับค่าขายทอดตลาดทรัพย์สินใกล้เคียงกับปีงบประมาณที่ผ่านมา	จำนวน	10,000	บาท
รายได้จากทุนอื่น ๆ ประมาณการไว้เท่ากับปีงบประมาณที่ผ่านมา เนื่องจากคาดการณ์ว่าจะได้รับรายได้จากทุนอื่น ๆ ใกล้เคียงกับปีงบประมาณที่ผ่านมา	จำนวน	100	บาท

<u>รายได้ที่รัฐบาลเก็บแล้วจัดสรรให้องค์กรปกครองส่วนท้องถิ่น</u>

หมวดภาษีจัดสรร	**รวม**	**16,490,100**	**บาท**
ภาษีรถยนต์ ประมาณการไว้น้อยลงกว่าปีงบประมาณที่ผ่านมา เนื่องจากคาดการณ์ว่าจะได้รับภาษีรถยนต์ลดลง	จำนวน	1,000,000	บาท
ภาษีมูลค่าเพิ่มตาม พ.ร.บ. กำหนดแผนฯ ประมาณการไว้เท่ากับปีงบประมาณที่ผ่านมา เนื่องจากคาดการณ์ว่าจะได้รับภาษีมูลค่าเพิ่มตาม พ.ร.บ. กำหนดแผนฯใกล้เคียงกับปีงบประมาณที่ผ่านมา	จำนวน	10,000,000	บาท
ภาษีมูลค่าเพิ่มตาม พ.ร.บ. จัดสรรรายได้ฯ ประมาณการไว้น้อยลงกว่าปีงบประมาณที่ผ่านมา เนื่องจากคาดการณ์ว่าจะได้รับภาษีมูลค่าเพิ่มตาม พ.ร.บ. ลดลง	จำนวน	2,200,000	บาท

ภาษีธุรกิจเฉพาะ ประมาณการไว้น้อยลงกว่าปีงบประมาณที่ผ่านมา เนื่องจาก คาดการณ์ว่าจะได้รับภาษีธุรกิจเฉพาะลดลง	จำนวน	100,000	บาท
ภาษีสรรพสามิต ประมาณการไว้น้อยลงกว่าปีงบประมาณที่ผ่านมา เนื่องจาก คาดการณ์ว่าจะได้รับภาษีสรรพสามิตลดลง	จำนวน	2,400,000	บาท
ค่าภาคหลวงแร่ ประมาณการไว้น้อยลงกว่าปีงบประมาณที่ผ่านมา เนื่องจาก คาดการณ์ว่าจะได้รับค่าภาคหลวงแร่ลดลง	จำนวน	35,000	บาท
ค่าภาคหลวงปิโตรเลียม ประมาณการไว้น้อยลงกว่าปีงบประมาณที่ผ่านมา เนื่องจาก คาดการณ์ว่าจะได้รับค่าภาคหลวงปิโตรเลียมลดลง	จำนวน	25,000	บาท
ค่าธรรมเนียมจดทะเบียนสิทธิและนิติกรรมตามประมวลกฎหมายที่ดิน ประมาณการไว้น้อยลงกว่าปีงบประมาณที่ผ่านมา เนื่องจาก คาดการณ์ว่าจะได้รับค่าธรรมเนียมจดทะเบียนสิทธิและ นิติกรรมตามประมวลกฎหมายที่ดินลดลง	จำนวน	725,000	บาท
ค่าธรรมเนียมและค่าใช้น้ำบาดาล ประมาณการไว้น้อยลงกว่าปีงบประมาณที่ผ่านมา เนื่องจาก คาดการณ์ว่าจะได้รับค่าธรรมเนียมและค่าใช้น้ำบาดาลลดลง	จำนวน	5,000	บาท
ภาษีจัดสรรอื่น ๆ ประมาณการไว้เท่ากับปีงบประมาณที่ผ่านมา เนื่องจาก คาดการณ์ว่าจะได้รับภาษีจัดสรรอื่น ๆ ใกล้เคียงกับ ปีงบประมาณที่ผ่านมา	จำนวน	100	บาท

<u>รายได้ที่รัฐบาลอุดหนุนให้องค์กรปกครองส่วนท้องถิ่น</u>

หมวดเงินอุดหนุน	**รวม**	**11,000,000**	**บาท**
เงินอุดหนุนทั่วไป ประมาณการไว้มากกว่าปีงบประมาณที่ผ่านมา เนื่องจาก คาดการณ์ว่าจะได้รับเงินอุดหนุนทั่วไปเพิ่มขึ้น	จำนวน	11,000,000	บาท

รายงานประมาณการรายจ่าย

ประจำปีงบประมาณ พ.ศ. 2570

องค์การบริหารส่วนตำบลหนองโพ

อำเภอโพธาราม จังหวัดราชบุรี

รายการ	รายจ่ายจริง		ประมาณการ		
	ปี 2567	ปี 2568	ปี 2569	ยอดต่าง (%)	ปี 2570
แผนงานบริหารงานทั่วไป					
งานบริหารทั่วไป					
งบบุคลากร					
เงินเดือน (ฝ่ายการเมือง)					
ค่าตอบแทนรายเดือนนายก/รองนายกองค์กรปกครองส่วนท้องถิ่น	695,030.32	695,520.00	695,520	0.00 %	695,520
ค่าตอบแทนประจำตำแหน่งนายก/รองนายก	119,903.22	120,000.00	120,000	0.00 %	120,000
ค่าตอบแทนพิเศษนายก/รองนายก	119,903.22	120,000.00	120,000	0.00 %	120,000
ค่าตอบแทนรายเดือนเลขานุการ/ที่ปรึกษานายกเทศมนตรี นายกองค์การบริหารส่วนตำบล	115,920.00	115,920.00	115,920	0.00 %	115,920
เงินค่าตอบแทนประธานสภา/รองประธานสภา/สมาชิกสภา/เลขานุการสภาองค์กรปกครองส่วนท้องถิ่น	1,142,640.00	1,142,640.00	972,640	17.48 %	1,142,640
รวมเงินเดือน (ฝ่ายการเมือง)	**2,193,396.76**	**2,194,080.00**	**2,024,080**		**2,194,080**
เงินเดือน (ฝ่ายประจำ)					

รายการ	รายจ่ายจริง		ประมาณการ		
	ปี 2567	ปี 2568	ปี 2569	ยอดต่าง (%)	ปี 2570
เงินเดือนข้าราชการ หรือพนักงานส่วนท้องถิ่น	2,836,186.66	2,979,245.57	2,919,140	5.64 %	3,083,640
เงินเพิ่มต่าง ๆ ของข้าราชการ หรือพนักงานส่วนท้องถิ่น	39,280.00	85,378.21	84,000	0.00 %	84,000
เงินประจำตำแหน่ง	224,000.00	155,443.55	168,000	0.00 %	168,000
ค่าตอบแทนพนักงานจ้าง	603,801.29	726,855.48	315,120	11.01 %	349,800
เงินเพิ่มต่าง ๆ ของพนักงานจ้าง	0.00	5,096.77	0	0.00 %	0
รวมเงินเดือน (ฝ่ายประจำ)	**3,703,267.95**	**3,952,019.58**	**3,486,260**		**3,685,440**
รวมงบบุคลากร	**5,896,664.71**	**6,146,099.58**	**5,510,340**		**5,879,520**
งบดำเนินงาน					
ค่าตอบแทน					
ค่าตอบแทนผู้ปฏิบัติราชการอันเป็นประโยชน์แก่องค์กรปกครองส่วนท้องถิ่น					
ค่าใช้จ่ายในการคัดเลือกพนักงานและลูกจ้างของ อปท.	0.00	0.00	3,000	0.00 %	3,000
ค่าตอบแทนเจ้าหน้าที่ผู้ปฏิบัติงานเลือกตั้งขององค์กรปกครองส่วนท้องถิ่น	0.00	0.00	491,400	-100.00 %	0
ค่าตอบแทนในการพิมพ์บัญชีรายชื่อผู้มีสิทธิ์เลือกตั้ง	0.00	0.00	5,000	-100.00 %	0
ค่าตอบแทนการปฏิบัติงานนอกเวลาราชการ	0.00	0.00	50,000	-90.00 %	5,000

รายการ	รายจ่ายจริง		ประมาณการ		
	ปี 2567	ปี 2568	ปี 2569	ยอดต่าง (%)	ปี 2570
ค่าเช่าบ้าน	78,000.00	76,000.00	179,000	20.67 %	216,000
เงินช่วยเหลือการศึกษาบุตร					
เงินช่วยเหลือการศึกษาบุตรข้าราชการ/พนักงาน/ลูกจ้างประจำ	15,800.00	2,000.00	15,800	0.00 %	15,800
รวมค่าตอบแทน	**93,800.00**	**78,000.00**	**744,200**		**239,800**
ค่าใช้สอย					
รายจ่ายเพื่อให้ได้มาซึ่งบริการ					
ค่าโฆษณาและเผยแพร่ประชาสัมพันธ์	36,000.00	21,000.00	18,000	0.00 %	18,000
ค่าจ้างเหมาบริการบุคคลภายนอก	9,200.00	2,280.00	150,000	76.00 %	264,000
ค่าจ้างเหมาบริการรักษาความปลอดภัย	0.00	112,350.00	192,600	0.00 %	192,600
ค่าจ้างเหมาบุคคลสำหรับการปฏิบัติหน้าที่ตามภารกิจของ อบต.	250,741.00	107,100.00	108,000	0.00 %	108,000
ค่าจ้างเหมาเพื่อให้ได้มาซึ่งป้ายประชาสัมพันธ์ หรือป้ายชื่อสำนักงาน หรือป้ายอื่น ๆ	2,850.00	1,200.00	10,000	0.00 %	10,000
ค่าเช่าเครื่องถ่ายเอกสาร	0.00	0.00	38,400	-31.25 %	26,400
ค่าใช้จ่ายในการดำเนินคดีตามคำพิพากษา	0.00	0.00	5,000	0.00 %	5,000
ค่าถ่ายเอกสาร ค่าเย็บหนังสือหรือเข้าปกหนังสือ	3,600.00	3,766.00	2,000	0.00 %	2,000

รายการ	รายจ่ายจริง		ประมาณการ		
	ปี 2567	ปี 2568	ปี 2569	ยอดต่าง (%)	ปี 2570
ค่าธรรมเนียมต่าง ๆ	0.00	0.00	10,000	0.00 %	10,000
ค่าเบี้ยประกันภัยทรัพย์สิน	0.00	12,815.80	5,000	0.00 %	5,000
รายจ่ายเกี่ยวกับการรับรองและพิธีการ					
ค่ารับรอง	0.00	150.00	3,000	66.67 %	5,000
ค่าใช้จ่ายในพิธีทางศาสนา/รัฐพิธี	1,000.00	1,000.00	2,000	0.00 %	2,000
ค่าใช้จ่ายในการประชุมราชการ	14,010.00	10,920.00	10,000	0.00 %	10,000
รายจ่ายเกี่ยวเนื่องกับการปฏิบัติราชการที่ไม่เข้าลักษณะรายจ่ายงบรายจ่ายอื่น ๆ					
ค่าใช้จ่ายในการจัดฝึกอบรมและสัมนา	0.00	0.00	0	100.00 %	45,000
ค่าใช้จ่ายในการเดินทางไปราชการ	162,493.60	81,798.00	131,221	-39.03 %	80,000
ค่าใช้จ่ายในการเลือกตั้ง	0.00	0.00	400,000	-100.00 %	0
ค่าลงทะเบียนในการฝึกอบรม	245,270.00	139,690.00	180,000	-44.44 %	100,000
โครงการพัฒนาศักยภาพในการบริหารราชการ	0.00	12,034.00	40,000	0.00 %	40,000
โครงการวันเฉลิมพระชนมพรรษา พระบาทสมเด็จพระเจ้าอยู่หัว	10,800.00	14,900.00	30,000	-100.00 %	0
โครงการวันเฉลิมพระชนมพรรษา สมเด็จพระนางเจ้าสุทิดา พัชรสุธาพิมลลักษณ พระบรมราชินี	5,050.00	10,800.00	20,000	-100.00 %	0

รายการ	รายจ่ายจริง		ประมาณการ		
	ปี 2567	ปี 2568	ปี 2569	ยอดต่าง (%)	ปี 2570
โครงการสนับสนุนการจัดกิจกรรมตามนโยบายของรัฐบาล	29,855.00	5,500.00	80,000	-100.00 %	0
ค่าบำรุงรักษาและซ่อมแซม	120,887.79	0.00	0	0.00 %	0
รวมค่าใช้สอย	**891,757.39**	**537,303.80**	**1,435,221**		**923,000**
ค่าวัสดุ					
วัสดุสำนักงาน	36,343.00	58,931.00	60,000	33.33 %	80,000
วัสดุไฟฟ้าและวิทยุ	1,735.00	7,380.00	10,000	70.00 %	17,000
วัสดุงานบ้านงานครัว	25,230.00	20,516.00	40,000	8.75 %	43,500
วัสดุก่อสร้าง	0.00	12,390.60	10,000	0.00 %	10,000
วัสดุยานพาหนะและขนส่ง	0.00	0.00	50,000	-60.00 %	20,000
วัสดุเชื้อเพลิงและหล่อลื่น	5,305.08	8,956.88	90,000	-88.89 %	10,000
วัสดุการเกษตร	19,600.00	4,000.00	0	0.00 %	0
วัสดุโฆษณาและเผยแพร่	0.00	0.00	10,000	110.00 %	21,000
วัสดุคอมพิวเตอร์	8,400.00	19,450.00	30,000	0.00 %	30,000
วัสดุสำรวจ	0.00	0.00	2,300	-100.00 %	0

รายการ	รายจ่ายจริง		ประมาณการ		
	ปี 2567	ปี 2568	ปี 2569	ยอดต่าง (%)	ปี 2570
วัสดุอื่น	0.00	0.00	10,000	50.00 %	15,000
รวมค่าวัสดุ	**96,613.08**	**131,624.48**	**312,300**		**246,500**
ค่าสาธารณูปโภค					
ค่าไฟฟ้า	293,425.88	330,863.80	300,000	0.00 %	300,000
ค่าน้ำประปา ค่าน้ำบาดาล	2,020.00	3,516.00	9,000	11.11 %	10,000
ค่าบริการโทรศัพท์	2,503.80	1,487.30	3,600	0.00 %	3,600
ค่าบริการไปรษณีย์	965.50	0.00	3,000	0.00 %	3,000
ค่าบริการสื่อสารและโทรคมนาคม	34,539.60	34,539.60	35,000	0.00 %	35,000
ค่าเช่าพื้นที่เว็บไซต์ และค่าธรรมเนียมที่เกี่ยวข้อง	3,000.00	3,000.00	3,000	63.33 %	4,900
รวมค่าสาธารณูปโภค	**336,454.78**	**373,406.70**	**353,600**		**356,500**
รวมงบดำเนินงาน	**1,418,625.25**	**1,120,334.98**	**2,845,321**		**1,765,800**
งบลงทุน					
ค่าครุภัณฑ์					
ครุภัณฑ์สำนักงาน					

รายการ	รายจ่ายจริง		ประมาณการ		
	ปี 2567	ปี 2568	ปี 2569	ยอดต่าง (%)	ปี 2570
เก้าอี้สำนักงาน	0.00	0.00	2,990	-100.00 %	0
เครื่องปรับอากาศ แบบแยกส่วน ขนาด 26,000 บีทียู	0.00	36,300.00	0	0.00 %	0
จัดซื้อเก้าอี้สำนักงาน	0.00	10,272.00	0	0.00 %	0
จัดซื้อเครื่องปรับอากาศ ชนิดแบบติดผนัง ขนาด 12,000 BTU	0.00	16,400.00	0	0.00 %	0
ครุภัณฑ์ไฟฟ้าและวิทยุ					
จัดซื้อตู้ลำโพงมีล้อลาก พร้อมไมค์ลอย	0.00	7,000.00	0	0.00 %	0
ครุภัณฑ์งานบ้านงานครัว					
ถังต้มน้ำไฟฟ้า	0.00	0.00	8,000	-100.00 %	0
ครุภัณฑ์คอมพิวเตอร์หรืออิเล็กทรอนิกส์					
เครื่องคอมพิวเตอร์โน๊ตบุ๊ก สำหรับงานสำนักงาน	0.00	19,000.00	0	0.00 %	0
เครื่องคอมพิวเตอร์ สำหรับงานสำนักงาน * (จอภาพขนาดไม่น้อยกว่า 19 นิ้ว)	0.00	40,000.00	0	0.00 %	0
เครื่องคอมพิวเตอร์ All In One สำหรับงานสำนักงาน	0.00	0.00	22,000	-100.00 %	0
เครื่องพิมพ์ Multifunction แบบฉีดหมึก พร้อมติดตั้งถังหมึกพิมพ์ (Ink Tank Printer)	0.00	0.00	8,000	-100.00 %	0
เครื่องพิมพ์ Multifunction แบบฉีดหมึก พร้อมติดตั้งถังหมึกพิมพ์ (Ink Tank Printer)	0.00	8,000.00	0	0.00 %	0

รายการ	รายจ่ายจริง		ประมาณการ		
	ปี 2567	ปี 2568	ปี 2569	ยอดต่าง (%)	ปี 2570
ค่าบำรุงรักษาและปรับปรุงครุภัณฑ์					
ค่าบำรุงรักษาและปรับปรุงครุภัณฑ์	0.00	0.00	10,000	0.00 %	10,000
รวมค่าครุภัณฑ์	**0.00**	**136,972.00**	**50,990**		**10,000**
รวมงบลงทุน	**0.00**	**136,972.00**	**50,990**		**10,000**
งบเงินอุดหนุน					
เงินอุดหนุน					
เงินอุดหนุนองค์กรปกครองส่วนท้องถิ่น					
เงินอุดหนุนองค์กรปกครองส่วนท้องถิ่น	0.00	0.00	30,000	0.00 %	30,000
อุดหนุนส่วนองค์กรปกครองส่วนท้องถิ่น	20,000.00	20,000.00	0	0.00 %	0
รวมเงินอุดหนุน	**20,000.00**	**20,000.00**	**30,000**		**30,000**
รวมงบเงินอุดหนุน	**20,000.00**	**20,000.00**	**30,000**		**30,000**
รวมงานบริหารทั่วไป	**7,335,289.96**	**7,423,406.56**	**8,436,651**		**7,685,320**
งานวางแผนสถิติและวิชาการ					
งบบุคลากร					

รายการ	รายจ่ายจริง		ประมาณการ		
	ปี 2567	ปี 2568	ปี 2569	ยอดต่าง (%)	ปี 2570
เงินเดือน (ฝ่ายประจำ)					
เงินเดือนข้าราชการ หรือพนักงานส่วนท้องถิ่น	0.00	0.00	266,880	7.46 %	286,800
ค่าตอบแทนพนักงานจ้าง	0.00	0.00	190,800	25.66 %	239,760
รวมเงินเดือน (ฝ่ายประจำ)	**0.00**	**0.00**	**457,680**		**526,560**
รวมงบบุคลากร	**0.00**	**0.00**	**457,680**		**526,560**
งบดำเนินงาน					
ค่าใช้สอย					
รายจ่ายเพื่อให้ได้มาซึ่งบริการ					
ค่าจ้างเหมาบริการบุคคลภายนอก	0.00	0.00	4,000	0.00 %	4,000
รายจ่ายเกี่ยวกับการรับรองและพิธีการ					
ค่าใช้จ่ายในการประชุมราชการ	0.00	0.00	14,000	-64.29 %	5,000
รายจ่ายเกี่ยวเนื่องกับการปฏิบัติราชการที่ไม่เข้าลักษณะรายจ่ายงบรายจ่ายอื่น ๆ					
ค่าใช้จ่ายในการเดินทางไปราชการ	0.00	0.00	5,000	0.00 %	5,000
ค่าลงทะเบียนในการฝึกอบรม	0.00	0.00	38,500	-48.05 %	20,000

รายการ	รายจ่ายจริง		ประมาณการ		
	ปี 2567	ปี 2568	ปี 2569	ยอดต่าง (%)	ปี 2570
รวมค่าใช้สอย	**0.00**	**0.00**	**61,500**		**34,000**
รวมงบดำเนินงาน	**0.00**	**0.00**	**61,500**		**34,000**
รวมงานวางแผนสถิติและวิชาการ	**0.00**	**0.00**	**519,180**		**560,560**
งานบริหารงานคลัง					
งบบุคลากร					
เงินเดือน (ฝ่ายประจำ)					
เงินเดือนข้าราชการ หรือพนักงานส่วนท้องถิ่น	568,024.53	759,836.12	1,112,400	-4.94 %	1,057,464
เงินประจำตำแหน่ง	29,919.35	42,000.00	42,000	0.00 %	42,000
ค่าตอบแทนพนักงานจ้าง	138,000.00	143,520.00	152,160	25.24 %	190,560
เงินเพิ่มต่าง ๆ ของพนักงานจ้าง	21,420.00	25,075.00	24,000	0.00 %	24,000
รวมเงินเดือน (ฝ่ายประจำ)	**757,363.88**	**970,431.12**	**1,330,560**		**1,314,024**
รวมงบบุคลากร	**757,363.88**	**970,431.12**	**1,330,560**		**1,314,024**
งบดำเนินงาน					
ค่าตอบแทน					

รายการ	รายจ่ายจริง		ประมาณการ		
	ปี 2567	ปี 2568	ปี 2569	ยอดต่าง (%)	ปี 2570
ค่าตอบแทนผู้ปฏิบัติราชการอันเป็นประโยชน์แก่องค์กรปกครองส่วนท้องถิ่น					
ค่าตอบแทนบุคคลหรือคณะกรรมการที่ได้รับแต่งตั้งตามกฎหมายว่าด้วยการจัดซื้อจัดจ้างและการบริหารพัสดุภาครัฐ	57,250.00	118,850.00	70,000	-28.57 %	50,000
ค่าตอบแทนการปฏิบัติงานนอกเวลาราชการ	0.00	0.00	10,000	0.00 %	10,000
ค่าเช่าบ้าน	21,290.00	30,000.00	65,000	38.46 %	90,000
เงินช่วยเหลือการศึกษาบุตร					
เงินช่วยเหลือการศึกษาบุตรข้าราชการ/พนักงาน/ลูกจ้างประจำ	0.00	0.00	10,000	0.00 %	10,000
รวมค่าตอบแทน	**78,540.00**	**148,850.00**	**155,000**		**160,000**
ค่าใช้สอย					
รายจ่ายเพื่อให้ได้มาซึ่งบริการ					
ค่าจ้างเหมาบริการบุคคลภายนอก	0.00	230,000.00	100,000	50.00 %	150,000
ค่าจ้างเหมาบุคคลสำหรับการปฏิบัติหน้าที่ตามภารกิจของ อบต.	308,400.00	334,800.00	432,000	0.00 %	432,000
ค่าเบี้ยประกันภัยรถยนต์	3,445.21	3,445.21	5,000	0.00 %	5,000
รายจ่ายเกี่ยวกับการรับรองและพิธีการ					
ค่ารับรอง	0.00	0.00	0	100.00 %	5,000

รายการ	รายจ่ายจริง		ประมาณการ		
	ปี 2567	ปี 2568	ปี 2569	ยอดต่าง (%)	ปี 2570
ค่าใช้จ่ายในการประชุมราชการ	0.00	0.00	5,000	0.00 %	5,000
รายจ่ายเกี่ยวเนื่องกับการปฏิบัติราชการที่ไม่เข้าลักษณะรายจ่ายงบรายจ่ายอื่น ๆ					
ค่าใช้จ่ายในการเดินทางไปราชการ	832.00	0.00	30,000	0.00 %	30,000
ค่าลงทะเบียนในการฝึกอบรม	38,400.00	0.00	50,000	0.00 %	50,000
ค่าบำรุงรักษาและซ่อมแซม	12,341.65	399,500.20	889,000	0.11 %	890,000
รวมค่าใช้สอย	**363,418.86**	**967,745.41**	**1,511,000**		**1,567,000**
ค่าวัสดุ					
วัสดุสำนักงาน	43,574.00	28,485.00	60,000	0.00 %	60,000
วัสดุไฟฟ้าและวิทยุ	0.00	1,819.00	1,000	200.00 %	3,000
วัสดุงานบ้านงานครัว	0.00	0.00	1,000	200.00 %	3,000
วัสดุยานพาหนะและขนส่ง	0.00	580.00	30,000	0.00 %	30,000
วัสดุเชื้อเพลิงและหล่อลื่น	46,236.97	44,342.38	70,000	0.00 %	70,000
วัสดุโฆษณาและเผยแพร่	2,380.00	2,350.00	8,000	-62.50 %	3,000
วัสดุคอมพิวเตอร์	27,000.00	32,350.00	50,000	0.00 %	50,000

รายการ	รายจ่ายจริง		ประมาณการ		
	ปี 2567	ปี 2568	ปี 2569	ยอดต่าง (%)	ปี 2570
วัสดุอื่น	0.00	0.00	5,000	0.00 %	5,000
รวมค่าวัสดุ	**119,190.97**	**109,926.38**	**225,000**		**224,000**
ค่าสาธารณูปโภค					
ค่าบริการไปรษณีย์	1,163.00	9,656.00	20,000	50.00 %	30,000
ค่าบริการสื่อสารและโทรคมนาคม	24,000.00	24,000.00	24,000	0.00 %	24,000
รวมค่าสาธารณูปโภค	**25,163.00**	**33,656.00**	**44,000**		**54,000**
รวมงบดำเนินงาน	**586,312.83**	**1,260,177.79**	**1,935,000**		**2,005,000**
งบลงทุน					
ค่าครุภัณฑ์					
ครุภัณฑ์คอมพิวเตอร์หรืออิเล็กทรอนิกส์					
เครื่องคอมพิวเตอร์โน้ตบุ๊ก สำหรับงานประมวลผล จำนวน 1 เครื่อง	24,000.00	0.00	0	0.00 %	0
เครื่องคอมพิวเตอร์ สำหรับงานประมวลผล แบบที่ 2 จำนวน 1 เครื่อง	32,000.00	0.00	0	0.00 %	0
เครื่องพิมพ์เลเซอร์หรือ LED สี ชนิด Network แบบที่ 1 จำนวน 1 เครื่อง	11,000.00	0.00	0	0.00 %	0
ค่าบำรุงรักษาและปรับปรุงครุภัณฑ์					

รายการ	รายจ่ายจริง		ประมาณการ		
	ปี 2567	ปี 2568	ปี 2569	ยอดต่าง (%)	ปี 2570
ค่าบำรุงรักษาและปรับปรุงครุภัณฑ์	0.00	0.00	20,000	0.00 %	20,000
รวมค่าครุภัณฑ์	**67,000.00**	**0.00**	**20,000**		**20,000**
รวมงบลงทุน	**67,000.00**	**0.00**	**20,000**		**20,000**
รวมงานบริหารงานคลัง	**1,410,676.71**	**2,230,608.91**	**3,285,560**		**3,339,024**
งานควบคุมภายในและการตรวจสอบภายใน					
งบบุคลากร					
เงินเดือน (ฝ่ายประจำ)					
เงินเดือนข้าราชการ หรือพนักงานส่วนท้องถิ่น	0.00	0.00	291,120	-20.48 %	231,504
รวมเงินเดือน (ฝ่ายประจำ)	**0.00**	**0.00**	**291,120**		**231,504**
รวมงบบุคลากร	**0.00**	**0.00**	**291,120**		**231,504**
รวมงานควบคุมภายในและการตรวจสอบภายใน	**0.00**	**0.00**	**291,120**		**231,504**
รวมแผนงานบริหารงานทั่วไป	**8,745,966.67**	**9,654,015.47**	**12,532,511**		**11,816,408**

รายการ	รายจ่ายจริง		ประมาณการ		
	ปี 2567	ปี 2568	ปี 2569	ยอดต่าง (%)	ปี 2570
แผนงานการรักษาความสงบภายใน					
งานป้องกันและบรรเทาสาธารณภัย					
งบบุคลากร					
เงินเดือน (ฝ่ายประจำ)					
ค่าตอบแทนพนักงานจ้าง	0.00	0.00	108,000	0.00 %	108,000
เงินเพิ่มต่าง ๆ ของพนักงานจ้าง	0.00	0.00	24,000	0.00 %	24,000
รวมเงินเดือน (ฝ่ายประจำ)	**0.00**	**0.00**	**132,000**		**132,000**
รวมงบบุคลากร	**0.00**	**0.00**	**132,000**		**132,000**
งบดำเนินงาน					
ค่าตอบแทน					
ค่าตอบแทนผู้ปฏิบัติราชการอันเป็นประโยชน์แก่องค์กรปกครองส่วนท้องถิ่น					
ค่าป่วยการอาสาสมัครป้องกันภัยฝ่ายพลเรือน	0.00	0.00	10,000	0.00 %	10,000
รวมค่าตอบแทน	**0.00**	**0.00**	**10,000**		**10,000**
ค่าใช้สอย					

รายการ	รายจ่ายจริง		ประมาณการ		
	ปี 2567	ปี 2568	ปี 2569	ยอดต่าง (%)	ปี 2570
รายจ่ายเพื่อให้ได้มาซึ่งบริการ					
ค่าจ้างเหมาบุคคลสำหรับการปฏิบัติหน้าที่ตามภารกิจของ อบต.	0.00	0.00	216,000	0.00 %	216,000
ค่าเบี้ยประกันภัยทรัพย์สิน	0.00	0.00	15,000	0.00 %	15,000
รายจ่ายเกี่ยวเนื่องกับการปฏิบัติราชการที่ไม่เข้าลักษณะรายจ่ายงบรายจ่ายอื่น ๆ					
โครงการเตรียมความพร้อมการป้องกันและระงับอัคคีภัย	0.00	0.00	33,000	-9.09 %	30,000
โครงการฝึกอบรมชุดปฏิบัติการจิตอาสาภัยพิบัติประจำองค์การบริหารส่วนตำบลหนองโพ	0.00	0.00	78,000	-35.90 %	50,000
รวมค่าใช้สอย	**0.00**	**0.00**	**342,000**		**311,000**
ค่าวัสดุ					
วัสดุยานพาหนะและขนส่ง	0.00	0.00	100,000	0.00 %	100,000
วัสดุเชื้อเพลิงและหล่อลื่น	0.00	0.00	100,000	0.00 %	100,000
วัสดุเครื่องแต่งกาย	0.00	0.00	15,000	0.00 %	15,000
วัสดุเครื่องดับเพลิง	0.00	0.00	115,000	-56.52 %	50,000
วัสดุอื่น	0.00	0.00	10,000	100.00 %	20,000
รวมค่าวัสดุ	**0.00**	**0.00**	**340,000**		**285,000**

รายการ	รายจ่ายจริง		ประมาณการ		
	ปี 2567	ปี 2568	ปี 2569	ยอดต่าง (%)	ปี 2570
รวมงบดำเนินงาน	**0.00**	**0.00**	**692,000**		**606,000**
งบลงทุน					
ค่าครุภัณฑ์					
ค่าบำรุงรักษาและปรับปรุงครุภัณฑ์					
ค่าบำรุงรักษาและปรับปรุงครุภัณฑ์	0.00	0.00	200,000	-50.00 %	100,000
รวมค่าครุภัณฑ์	**0.00**	**0.00**	**200,000**		**100,000**
รวมงบลงทุน	**0.00**	**0.00**	**200,000**		**100,000**
รวมงานป้องกันและบรรเทาสาธารณภัย	**0.00**	**0.00**	**1,024,000**		**838,000**
งานจราจร					
งบดำเนินงาน					
ค่าตอบแทน					
ค่าตอบแทนผู้ปฏิบัติราชการอันเป็นประโยชน์แก่องค์กรปกครองส่วนท้องถิ่น					
ค่าป่วยการอาสาสมัครป้องกันภัยฝ่ายพลเรือน	0.00	0.00	5,000	0.00 %	5,000
รวมค่าตอบแทน	**0.00**	**0.00**	**5,000**		**5,000**

รายการ	รายจ่ายจริง		ประมาณการ		
	ปี 2567	ปี 2568	ปี 2569	ยอดต่าง (%)	ปี 2570
ค่าใช้สอย					
รายจ่ายเพื่อให้ได้มาซึ่งบริการ					
ค่าจ้างเหมาบริการบุคคลภายนอก	0.00	0.00	90,000	-44.44 %	50,000
ค่าใช้จ่ายในการจัดสถานที่	0.00	0.00	2,500	0.00 %	2,500
ค่าใช้จ่ายในการประชาสัมพันธ์	0.00	0.00	2,500	0.00 %	2,500
รายจ่ายเกี่ยวเนื่องกับการปฏิบัติราชการที่ไม่เข้าลักษณะรายจ่ายงบรายจ่ายอื่น ๆ					
ค่าใช้จ่ายในการเดินทางไปราชการ	0.00	0.00	2,500	0.00 %	2,500
รวมค่าใช้สอย	**0.00**	**0.00**	**97,500**		**57,500**
ค่าวัสดุ					
วัสดุสำนักงาน	0.00	0.00	2,500	0.00 %	2,500
วัสดุจราจร	0.00	0.00	43,000	-6.98 %	40,000
วัสดุอื่น	0.00	0.00	2,000	150.00 %	5,000
รวมค่าวัสดุ	**0.00**	**0.00**	**47,500**		**47,500**
รวมงบดำเนินงาน	**0.00**	**0.00**	**150,000**		**110,000**

รายการ	รายจ่ายจริง		ประมาณการ		
	ปี 2567	ปี 2568	ปี 2569	ยอดต่าง (%)	ปี 2570
รวมงานจราจร	0.00	0.00	150,000		110,000
รวมแผนงานการรักษาความสงบภายใน	0.00	0.00	1,174,000		948,000

รายการ	รายจ่ายจริง		ประมาณการ		
	ปี 2567	ปี 2568	ปี 2569	ยอดต่าง (%)	ปี 2570
แผนงานการศึกษา					
งานบริหารทั่วไปเกี่ยวกับการศึกษา					
งบบุคลากร					
เงินเดือน (ฝ่ายประจำ)					
เงินเดือนข้าราชการ หรือพนักงานส่วนท้องถิ่น	285,360.00	400,440.00	846,000	7.35 %	908,152
เงินประจำตำแหน่ง	0.00	20,883.33	42,000	0.00 %	42,000
รวมเงินเดือน (ฝ่ายประจำ)	**285,360.00**	**421,323.33**	**888,000**		**950,152**
รวมงบบุคลากร	**285,360.00**	**421,323.33**	**888,000**		**950,152**
งบดำเนินงาน					
ค่าตอบแทน					
ค่าตอบแทนการปฏิบัติงานนอกเวลาราชการ	0.00	0.00	2,000	0.00 %	2,000
ค่าเช่าบ้าน	0.00	36,000.00	72,000	0.00 %	72,000
เงินช่วยเหลือการศึกษาบุตร					
เงินช่วยเหลือการศึกษาบุตรข้าราชการ/พนักงาน/ลูกจ้างประจำ	0.00	2,400.00	15,000	66.67 %	25,000

รายการ	รายจ่ายจริง		ประมาณการ		
	ปี 2567	ปี 2568	ปี 2569	ยอดต่าง (%)	ปี 2570
รวมค่าตอบแทน	**0.00**	**38,400.00**	**89,000**		**99,000**
ค่าใช้สอย					
รายจ่ายเพื่อให้ได้มาซึ่งบริการ					
ค่าจ้างเหมาบริการบุคคลภายนอก	4,600.00	6,520.00	10,000	0.00 %	10,000
ค่าจ้างเหมาบุคคลสำหรับการปฏิบัติหน้าที่ตามภารกิจของ อบต.	601,070.00	711,000.00	216,000	0.00 %	216,000
รายจ่ายเกี่ยวกับการรับรองและพิธีการ					
ค่าใช้จ่ายในการประชุมราชการ	2,250.00	1,410.00	5,000	0.00 %	5,000
รายจ่ายเกี่ยวเนื่องกับการปฏิบัติราชการที่ไม่เข้าลักษณะรายจ่ายงบรายจ่ายอื่น ๆ					
ค่าใช้จ่ายในการเดินทางไปราชการ	0.00	0.00	15,000	0.00 %	15,000
ค่าลงทะเบียนในการฝึกอบรม	0.00	2,170.00	30,000	0.00 %	30,000
ค่าบำรุงรักษาและซ่อมแซม	1,300.00	0.00	0	0.00 %	0
รวมค่าใช้สอย	**609,220.00**	**721,100.00**	**276,000**		**276,000**
ค่าวัสดุ					
วัสดุสำนักงาน	23,235.00	29,261.00	65,000	-30.77 %	45,000

รายการ	รายจ่ายจริง		ประมาณการ		
	ปี 2567	ปี 2568	ปี 2569	ยอดต่าง (%)	ปี 2570
วัสดุไฟฟ้าและวิทยุ	2,605.00	0.00	3,000	0.00 %	3,000
วัสดุงานบ้านงานครัว	0.00	0.00	2,000	0.00 %	2,000
วัสดุวิทยาศาสตร์หรือการแพทย์	0.00	0.00	2,000	0.00 %	2,000
วัสดุคอมพิวเตอร์	0.00	990.00	11,600	29.31 %	15,000
รวมค่าวัสดุ	**25,840.00**	**30,251.00**	**83,600**		**67,000**
รวมงบดำเนินงาน	**635,060.00**	**789,751.00**	**448,600**		**442,000**
งบลงทุน					
ค่าครุภัณฑ์					
ครุภัณฑ์สำนักงาน					
เก้าอี้บุนวม 4 ขา ชุปโครเมี่ยม	0.00	0.00	0	100.00 %	3,800
เก้าอี้สำนักงาน	0.00	2,990.00	0	0.00 %	0
จัดซื้อเก้าอี้สำนักงาน	0.00	4,990.00	0	0.00 %	0
จัดซื้อโต๊ะทำงาน	0.00	8,500.00	0	0.00 %	0
โต๊ะคอมพิวเตอร์	0.00	0.00	3,500	-100.00 %	0

รายการ	รายจ่ายจริง		ประมาณการ		
	ปี 2567	ปี 2568	ปี 2569	ยอดต่าง (%)	ปี 2570
โต๊ะพับอเนกประสงค์	0.00	6,960.00	9,000	-100.00 %	0
ครุภัณฑ์คอมพิวเตอร์หรืออิเล็กทรอนิกส์					
เครื่องคอมพิวเตอร์ All In One สำหรับงานสำนักงาน	0.00	0.00	0	100.00 %	22,000
เครื่องคอมพิวเตอร์ All In One สำหรับงานสำนักงาน	0.00	20,000.00	0	0.00 %	0
เครื่องพิมพ์เลเซอร์ หรือ LED ขาวดำ	0.00	0.00	3,400	-100.00 %	0
รวมค่าครุภัณฑ์	**0.00**	**43,440.00**	**15,900**		**25,800**
รวมงบลงทุน	**0.00**	**43,440.00**	**15,900**		**25,800**
รวมงานบริหารทั่วไปเกี่ยวกับการศึกษา	**920,420.00**	**1,254,514.33**	**1,352,500**		**1,417,952**
งานระดับก่อนวัยเรียนและประถมศึกษา					
งบบุคลากร					
เงินเดือน (ฝ่ายประจำ)					
เงินเดือนข้าราชการ หรือพนักงานส่วนท้องถิ่น	0.00	0.00	63,000	576.19 %	426,000
เงินวิทยฐานะ	0.00	0.00	7,000	500.00 %	42,000
ค่าตอบแทนพนักงานจ้าง	179,516.13	187,200.00	196,080	27.97 %	250,920

รายการ	รายจ่ายจริง		ประมาณการ		
	ปี 2567	ปี 2568	ปี 2569	ยอดต่าง (%)	ปี 2570
รวมเงินเดือน (ฝ่ายประจำ)	**179,516.13**	**187,200.00**	**266,080**		**718,920**
รวมงบบุคลากร	**179,516.13**	**187,200.00**	**266,080**		**718,920**
งบดำเนินงาน					
ค่าตอบแทน					
เงินช่วยเหลือการศึกษาบุตร					
เงินช่วยเหลือการศึกษาบุตรข้าราชการ/พนักงาน/ลูกจ้างประจำ	0.00	0.00	0	100.00 %	10,000
รวมค่าตอบแทน	**0.00**	**0.00**	**0**		**10,000**
ค่าใช้สอย					
รายจ่ายเพื่อให้ได้มาซึ่งบริการ					
ค่าจ้างเหมาบริการบุคคลภายนอก	300.00	4,600.00	80,000	-37.50 %	50,000
ค่าจ้างเหมาบุคคลสำหรับการปฏิบัติหน้าที่ตามภารกิจของ อบต.	0.00	0.00	540,000	0.00 %	540,000
รายจ่ายเกี่ยวเนื่องกับการปฏิบัติราชการที่ไม่เข้าลักษณะรายจ่ายงบรายจ่ายอื่น ๆ					
โครงการการเรียนการสอนแบบโครงการ (Project Approach)	2,125.00	2,929.00	5,000	0.00 %	5,000
โครงการกีฬาศูนย์พัฒนาเด็กเล็ก อบต.หนองโพ	5,000.00	7,117.00	10,000	0.00 %	10,000

รายการ	รายจ่ายจริง		ประมาณการ		
	ปี 2567	ปี 2568	ปี 2569	ยอดต่าง (%)	ปี 2570
โครงการเกษตรกรตัวจิ๋ว	0.00	29,982.00	30,000	-33.33 %	20,000
โครงการเด็กปฐมวัยใส่ใจภูมิปัญญา ท้องถิ่น ของ ศพด. อบต.หนองโพ	390.00	0.00	3,000	0.00 %	3,000
โครงการเด็กปฐมวัยหัวใจประชาธิปไตย	0.00	0.00	2,000	0.00 %	2,000
โครงการตาวิเศษ ของ ศพด.อบต.หนองโพ	0.00	0.00	3,000	0.00 %	3,000
โครงการโตไปไม่โกง ของ ศพด. อบต.หนองโพ	0.00	0.00	3,000	0.00 %	3,000
โครงการปฐมนิเทศ ของ ศพด. อบต.หนองโพ	1,140.00	1,050.00	2,000	0.00 %	2,000
โครงการประกันคุณภาพการศึกษาภายในสถานศึกษา	245.00	210.00	1,000	0.00 %	1,000
โครงการประชุมผู้ปกครองนักเรียน	1,950.00	1,140.00	3,000	-33.33 %	2,000
โครงการปรับปรุงพัฒนาแผนการศึกษาสำหรับหลักสูตรระดับปฐมวัย	245.00	0.00	1,000	0.00 %	1,000
โครงการพัฒนาครูสู่มืออาชีพ	0.00	0.00	3,000	0.00 %	3,000
โครงการเยี่ยมบ้านสานสัมพันธ์ ของ ศพด. อบต.หนองโพ	0.00	0.00	5,000	0.00 %	5,000
โครงการวันแม่แห่งชาติ ของ ศพด. อบต.หนองโพ	1,345.00	0.00	3,000	0.00 %	3,000
โครงการวันลอยกระทง ของ ศพด. อบต.หนองโพ	360.00	400.00	3,000	0.00 %	3,000
โครงการวันไหว้ครู ของ ศพด. อบต.หนองโพ	0.00	0.00	3,000	0.00 %	3,000

รายการ	รายจ่ายจริง		ประมาณการ		
	ปี 2567	ปี 2568	ปี 2569	ยอดต่าง (%)	ปี 2570
โครงการศึกษาแหล่งเรียนรู้นอกสถานที่	14,649.00	12,855.00	50,000	-40.00 %	30,000
โครงการส่งเสริมความปลอดภัยของเด็กปฐมวัย	4,155.00	8,210.00	20,000	-50.00 %	10,000
โครงการส่งเสริมคุณธรรมจริยธรรมครูผู้สอนและบุคลากรทางการศึกษา	0.00	0.00	3,000	0.00 %	3,000
โครงการสนับสนุนค่าใช้จ่ายการบริหารสถานศึกษา	98,463.00	102,341.00	116,225	0.00 %	116,225
โครงการสนับสนุนค่าใช้จ่ายการบริหารสถานศึกษา (ค่าอาหารกลางวัน)	337,680.00	321,624.00	352,800	0.00 %	352,800
โครงการสานสัมพันธ์วันบัณฑิตน้อย	3,302.80	5,273.00	10,000	0.00 %	10,000
โครงการสืบสานประเพณีวันสงกรานต์ ของ ศพด. อบต.หนองโพ	0.00	0.00	3,000	0.00 %	3,000
ค่าบำรุงรักษาและซ่อมแซม	26,589.00	0.00	0	0.00 %	0
รวมค่าใช้สอย	**497,938.80**	**497,731.00**	**1,255,025**		**1,184,025**
ค่าวัสดุ					
วัสดุสำนักงาน	8,294.00	7,789.00	35,000	-42.86 %	20,000
วัสดุไฟฟ้าและวิทยุ	1,926.00	535.00	2,000	0.00 %	2,000
วัสดุงานบ้านงานครัว	217,029.49	215,723.98	320,108	-12.95 %	278,664
วัสดุก่อสร้าง	1,680.00	15,295.00	15,000	100.00 %	30,000

รายการ	รายจ่ายจริง		ประมาณการ		
	ปี 2567	ปี 2568	ปี 2569	ยอดต่าง (%)	ปี 2570
วัสดุเชื้อเพลิงและหล่อลื่น	0.00	2,087.68	3,000	66.67 %	5,000
วัสดุวิทยาศาสตร์หรือการแพทย์	0.00	0.00	10,000	-50.00 %	5,000
วัสดุการเกษตร	0.00	3,630.00	0	0.00 %	0
วัสดุโฆษณาและเผยแพร่	3,090.00	4,635.00	8,000	0.00 %	8,000
วัสดุคอมพิวเตอร์	0.00	2,800.00	10,000	0.00 %	10,000
วัสดุอื่น	0.00	0.00	3,000	0.00 %	3,000
รวมค่าวัสดุ	**232,019.49**	**252,495.66**	**406,108**		**361,664**
ค่าสาธารณูปโภค					
ค่าไฟฟ้า	76,915.19	77,481.18	100,000	0.00 %	100,000
ค่าน้ำประปา ค่าน้ำบาดาล	1,704.00	1,212.00	10,000	0.00 %	10,000
ค่าบริการสื่อสารและโทรคมนาคม	15,279.60	19,588.14	20,500	0.00 %	20,500
รวมค่าสาธารณูปโภค	**93,898.79**	**98,281.32**	**130,500**		**130,500**
รวมงบดำเนินงาน	**823,857.08**	**848,507.98**	**1,791,633**		**1,686,189**
งบลงทุน					

รายการ	รายจ่ายจริง		ประมาณการ		
	ปี 2567	ปี 2568	ปี 2569	ยอดต่าง (%)	ปี 2570
ค่าครุภัณฑ์					
ครุภัณฑ์งานบ้านงานครัว					
โครงการจัดซื้อเครื่องกรองน้ำของ ศพด. อบต.หนองโพ	0.00	15,000.00	0	0.00 %	0
ครุภัณฑ์คอมพิวเตอร์หรืออิเล็กทรอนิกส์					
เครื่องพิมพ์ Multifunction แบบฉีดหมึกพร้อมติดตั้งถังหมึกพิมพ์ (Ink Tank Printer)	0.00	0.00	0	100.00 %	8,000
โครงการจัดซื้อครุภัณฑ์คอมพิวเตอร์ สำหรับศูนย์พัฒนาเด็กเล็ก อบต.หนองโพ	20,000.00	0.00	0	0.00 %	0
โครงการจัดซื้อเครื่องพิมพ์แบบฉีดหมึกพร้อมติดตั้งถังหมึกพิมพ์ (Ink Tank Printer) สำหรับศูนย์พัฒนาเด็กเล็ก อบต.หนองโพ	4,100.00	0.00	0	0.00 %	0
โครงการจัดซื้อเครื่องสำรองไฟฟ้า สำหรับศูนย์พัฒนาเด็กเล็ก อบต.หนองโพ	2,500.00	0.00	0	0.00 %	0
รวมค่าครุภัณฑ์	**26,600.00**	**15,000.00**	**0**		**8,000**
รวมงบลงทุน	**26,600.00**	**15,000.00**	**0**		**8,000**
งบเงินอุดหนุน					
เงินอุดหนุน					
เงินอุดหนุนส่วนราชการ					
อุดหนุนส่วนราชการ (โรงเรียนบ้านหนองกระทุ่ม)	374,598.00	369,846.00	540,000	-20.00 %	432,000

รายการ	รายจ่ายจริง		ประมาณการ		
	ปี 2567	ปี 2568	ปี 2569	ยอดต่าง (%)	ปี 2570
รวมเงินอุดหนุน	374,598.00	369,846.00	540,000		432,000
รวมงบเงินอุดหนุน	374,598.00	369,846.00	540,000		432,000
รวมงานระดับก่อนวัยเรียนและประถมศึกษา	1,404,571.21	1,420,553.98	2,597,713		2,845,109
รวมแผนงานการศึกษา	2,324,991.21	2,675,068.31	3,950,213		4,263,061

รายการ	รายจ่ายจริง		ประมาณการ		
	ปี 2567	ปี 2568	ปี 2569	ยอดต่าง (%)	ปี 2570
แผนงานสาธารณสุข					
งานบริหารทั่วไปเกี่ยวกับสาธารณสุข					
งบบุคลากร					
เงินเดือน (ฝ่ายประจำ)					
เงินเดือนข้าราชการ หรือพนักงานส่วนท้องถิ่น	0.00	0.00	355,320	-32.52 %	239,760
รวมเงินเดือน (ฝ่ายประจำ)	**0.00**	**0.00**	**355,320**		**239,760**
รวมงบบุคลากร	**0.00**	**0.00**	**355,320**		**239,760**
งบดำเนินงาน					
ค่าตอบแทน					
ค่าตอบแทนผู้ปฏิบัติราชการอันเป็นประโยชน์แก่องค์กรปกครองส่วนท้องถิ่น					
ค่าป่วยการอาสาสมัครบริบาลท้องถิ่น	0.00	0.00	144,000	-69.44 %	44,000
รวมค่าตอบแทน	**0.00**	**0.00**	**144,000**		**44,000**
ค่าใช้สอย					
รายจ่ายเกี่ยวเนื่องกับการปฏิบัติราชการที่ไม่เข้าลักษณะรายจ่ายงบรายจ่ายอื่น ๆ					

รายการ	รายจ่ายจริง		ประมาณการ		
	ปี 2567	ปี 2568	ปี 2569	ยอดต่าง (%)	ปี 2570
ค่าใช้จ่ายในการเดินทางไปราชการ	0.00	0.00	0	100.00 %	5,000
ค่าลงทะเบียนในการฝึกอบรม	0.00	0.00	0	100.00 %	20,000
รวมค่าใช้สอย	**0.00**	**0.00**	**0**		**25,000**
ค่าวัสดุ					
วัสดุวิทยาศาสตร์หรือการแพทย์	0.00	0.00	5,000	0.00 %	5,000
รวมค่าวัสดุ	**0.00**	**0.00**	**5,000**		**5,000**
รวมงบดำเนินงาน	**0.00**	**0.00**	**149,000**		**74,000**
งบลงทุน					
ค่าครุภัณฑ์					
ครุภัณฑ์งานบ้านงานครัว					
โครงการจัดซื้อตู้เย็น ขนาด 7 คิวบิกฟุต จำนวน 1 ตู้	0.00	7,990.00	0	0.00 %	0
รวมค่าครุภัณฑ์	**0.00**	**7,990.00**	**0**		**0**
รวมงบลงทุน	**0.00**	**7,990.00**	**0**		**0**
รวมงานบริหารทั่วไปเกี่ยวกับสาธารณสุข	**0.00**	**7,990.00**	**504,320**		**313,760**

รายการ	รายจ่ายจริง		ประมาณการ		
	ปี 2567	ปี 2568	ปี 2569	ยอดต่าง (%)	ปี 2570
งานบริการสาธารณสุขและงานสาธารณสุขอื่น					
งบดำเนินงาน					
ค่าใช้สอย					
รายจ่ายเพื่อให้ได้มาซึ่งบริการ					
ค่าจ้างเหมาบริการบุคคลภายนอก	0.00	0.00	12,000	166.67 %	32,000
รายจ่ายเกี่ยวเนื่องกับการปฏิบัติราชการที่ไม่เข้าลักษณะรายจ่ายงบรายจ่ายอื่น ๆ					
โครงการชุมชนสะอาดปราศจากยุงลาย ปลอดภัยโรคไข้เลือดออก โรคไข้ปวดข้อยุงลาย และโรคติดเชื้อไวรัสซิกา แบบบูรณาการ	9,675.30	8,713.80	100,000	-100.00 %	0
โครงการส่งเสริมสุขภาพเชิงรุกเพื่อลดภาวะคลอดก่อนกำหนด	0.00	0.00	0	100.00 %	5,000
โครงการสนับสนุนการขับเคลื่อนการดำเนินงานตามนโยบายของรัฐบาลด้านสาธารณสุข	0.00	0.00	20,000	-100.00 %	0
โครงการสัตว์ปลอดโรค คนปลอดภัย จากโรคพิษสุนัขบ้าฯ	54,900.00	61,610.00	100,000	-100.00 %	0
รวมค่าใช้สอย	**64,575.30**	**70,323.80**	**232,000**		**37,000**
ค่าวัสดุ					
วัสดุสำนักงาน	0.00	0.00	2,000	550.00 %	13,000
วัสดุงานบ้านงานครัว	0.00	0.00	2,000	150.00 %	5,000

รายการ	รายจ่ายจริง		ประมาณการ		
	ปี 2567	ปี 2568	ปี 2569	ยอดต่าง (%)	ปี 2570
วัสดุเชื้อเพลิงและหล่อลื่น	0.00	0.00	0	100.00 %	100,000
วัสดุวิทยาศาสตร์หรือการแพทย์	0.00	0.00	5,000	1300.00 %	70,000
วัสดุโฆษณาและเผยแพร่	0.00	0.00	5,000	200.00 %	15,000
วัสดุเครื่องแต่งกาย	0.00	0.00	8,000	75.00 %	14,000
วัสดุอื่น	0.00	0.00	2,000	150.00 %	5,000
รวมค่าวัสดุ	**0.00**	**0.00**	**24,000**		**222,000**
รวมงบดำเนินงาน	**64,575.30**	**70,323.80**	**256,000**		**259,000**
งบเงินอุดหนุน					
เงินอุดหนุน					
เงินอุดหนุนองค์กรประชาชน					
โครงการควบคุมโรคขาดสารไอโอดีน ของสมเด็จพระกนิษฐาธิราชเจ้า กรมสมเด็จพระเทพรัตนราชสุดาฯ สยามบรมราชกุมารี หมู่ที่ 1	0.00	0.00	0	100.00 %	10,000
โครงการควบคุมโรคขาดสารไอโอดีน ของสมเด็จพระกนิษฐาธิราชเจ้า กรมสมเด็จพระเทพรัตนราชสุดาฯ สยามบรมราชกุมารี หมู่ที่ 7	0.00	0.00	0	100.00 %	10,000
โครงการควบคุมโรคขาดสารไอโอดีน ของสมเด็จพระกนิษฐาธิราชเจ้า กรมสมเด็จพระเทพรัตนราชสุดาฯ สยามบรมราชกุมารี หมู่ที่ 9	0.00	0.00	0	100.00 %	20,000

รายการ	รายจ่ายจริง		ประมาณการ		
	ปี 2567	ปี 2568	ปี 2569	ยอดต่าง (%)	ปี 2570
โครงการรณรงค์และแก้ไขปัญหายาเสพติด To be number one (ศูนย์เพื่อนใจวัยรุ่นในชุมชน/หมู่บ้าน) ของทูลกระหม่อมหญิงอุบลรัตนราชกัญญาสิริวัฒนาพรรณวดี หมู่ที่ 10	0.00	0.00	0	100.00 %	20,000
โครงการรณรงค์และแก้ไขปัญหายาเสพติด To be number one (ศูนย์เพื่อนใจวัยรุ่นในชุมชน/หมู่บ้าน) ของทูลกระหม่อมหญิงอุบลรัตนราชกัญญาสิริวัฒนาพรรณวดี หมู่ที่ 3	0.00	0.00	0	100.00 %	20,000
โครงการรณรงค์และแก้ไขปัญหายาเสพติด To be number one (ศูนย์เพื่อนใจวัยรุ่นในชุมชน/หมู่บ้าน) ของทูลกระหม่อมหญิงอุบลรัตนราชกัญญาสิริวัฒนาพรรณวดี หมู่ที่ 8	0.00	0.00	0	100.00 %	20,000
โครงการอบรมหมอหมู่บ้านในพระราชประสงค์ หมู่ที่ 1	0.00	0.00	0	100.00 %	10,000
โครงการอบรมหมอหมู่บ้านในพระราชประสงค์ หมู่ที่ 2	0.00	0.00	0	100.00 %	20,000
โครงการอบรมหมอหมู่บ้านในพระราชประสงค์ หมู่ที่ 5	0.00	0.00	0	100.00 %	20,000
โครงการอบรมหมอหมู่บ้านในพระราชประสงค์ หมู่ที่ 6	0.00	0.00	0	100.00 %	20,000
โครงการอบรมหมอหมู่บ้านในพระราชประสงค์ หมู่ที่ 7	0.00	0.00	0	100.00 %	10,000
อุดหนุนงบประมาณให้กับองค์กรประชาชน (โครงการพระราชดำริด้านสาธารณสุข)	180,000.00	180,000.00	180,000	-100.00 %	0
รวมเงินอุดหนุน	**180,000.00**	**180,000.00**	**180,000**		**180,000**
รวมงบเงินอุดหนุน	**180,000.00**	**180,000.00**	**180,000**		**180,000**
รวมงานบริการสาธารณสุขและงานสาธารณสุขอื่น	**244,575.30**	**250,323.80**	**436,000**		**439,000**

รายการ	รายจ่ายจริง		ประมาณการ		
	ปี 2567	ปี 2568	ปี 2569	ยอดต่าง (%)	ปี 2570
รวมแผนงานสาธารณสุข	244,575.30	258,313.80	940,320		752,760

รายการ	รายจ่ายจริง		ประมาณการ		
	ปี 2567	ปี 2568	ปี 2569	ยอดต่าง (%)	ปี 2570
แผนงานเคหะและชุมชน					
งานกำจัดขยะมูลฝอยและสิ่งปฏิกูล					
งบดำเนินงาน					
ค่าใช้สอย					
รายจ่ายเพื่อให้ได้มาซึ่งบริการ					
ค่าจ้างเหมาบริการบุคคลภายนอก	913,578.00	958,928.50	984,000	0.00 %	984,000
รวมค่าใช้สอย	**913,578.00**	**958,928.50**	**984,000**		**984,000**
รวมงบดำเนินงาน	**913,578.00**	**958,928.50**	**984,000**		**984,000**
รวมงานกำจัดขยะมูลฝอยและสิ่งปฏิกูล	**913,578.00**	**958,928.50**	**984,000**		**984,000**
งานบำบัดน้ำเสีย					
งบดำเนินงาน					
ค่าใช้สอย					
ค่าจ้างเหมาบริการบุคคลภายนอก	0.00	0.00	10,000	0.00 %	10,000
รวมค่าใช้สอย	**0.00**	**0.00**	**10,000**		**10,000**

รายการ	รายจ่ายจริง		ประมาณการ		
	ปี 2567	ปี 2568	ปี 2569	ยอดต่าง (%)	ปี 2570
รวมงบดำเนินงาน	0.00	0.00	10,000		10,000
รวมงานบำบัดน้ำเสีย	0.00	0.00	10,000		10,000
รวมแผนงานเคหะและชุมชน	913,578.00	958,928.50	994,000		994,000

รายการ	รายจ่ายจริง		ประมาณการ		
	ปี 2567	ปี 2568	ปี 2569	ยอดต่าง (%)	ปี 2570
แผนงานสร้างความเข้มแข็งของชุมชน					
งานบริหารทั่วไปเกี่ยวกับสร้างความเข้มแข็งของชุมชน					
งบบุคลากร					
เงินเดือน (ฝ่ายประจำ)					
เงินเดือนข้าราชการ หรือพนักงานส่วนท้องถิ่น	0.00	0.00	262,380	7.38 %	281,748
ค่าตอบแทนพนักงานจ้าง	0.00	0.00	240,360	19.07 %	286,200
รวมเงินเดือน (ฝ่ายประจำ)	**0.00**	**0.00**	**502,740**		**567,948**
รวมงบบุคลากร	**0.00**	**0.00**	**502,740**		**567,948**
งบดำเนินงาน					
ค่าใช้สอย					
รายจ่ายเกี่ยวเนื่องกับการปฏิบัติราชการที่ไม่เข้าลักษณะรายจ่ายงบรายจ่ายอื่น ๆ					
ค่าใช้จ่ายในการเดินทางไปราชการ	0.00	0.00	5,000	60.00 %	8,000
ค่าลงทะเบียนในการฝึกอบรม	0.00	0.00	25,000	100.00 %	50,000
รวมค่าใช้สอย	**0.00**	**0.00**	**30,000**		**58,000**

รายการ	รายจ่ายจริง		ประมาณการ		
	ปี 2567	ปี 2568	ปี 2569	ยอดต่าง (%)	ปี 2570
รวมงบดำเนินงาน	**0.00**	**0.00**	**30,000**		**58,000**
รวมงานบริหารทั่วไปเกี่ยวกับสร้างความเข้มแข็งของชุมชน	**0.00**	**0.00**	**532,740**		**625,948**
งานส่งเสริมและสนับสนุนความเข้มแข็งชุมชน					
งบดำเนินงาน					
ค่าใช้สอย					
รายจ่ายเพื่อให้ได้มาซึ่งบริการ					
ค่าจ้างเหมาบริการบุคคลภายนอก	0.00	0.00	0	100.00 %	20,000
รายจ่ายเกี่ยวเนื่องกับการปฏิบัติราชการที่ไม่เข้าลักษณะรายจ่ายงบรายจ่ายอื่น ๆ					
โครงการช่วยเหลือประชาชนตามอำนาจหน้าที่ของ อบต.หนองโพ กรณีช่วยเหลือเกษตรกรผู้มีรายได้น้อย	0.00	0.00	0	100.00 %	10,000
โครงการช่วยเหลือประชาชนตามอำนาจหน้าที่ของ อบต.หนองโพ กรณีเยียวยาหรือฟื้นฟูหลังเกิดสาธารณภัย	0.00	0.00	0	100.00 %	10,000
โครงการช่วยเหลือประชาชนตามอำนาจหน้าที่ของ อบต.หนองโพ ด้านการป้องกันและควบคุมโรคติดต่อ	0.00	0.00	0	100.00 %	10,000
โครงการช่วยเหลือประชาชนตามอำนาจหน้าที่ของ อบต.หนองโพ ด้านส่งเสริมและพัฒนาคุณภาพชีวิต	0.00	0.00	0	100.00 %	10,000
โครงการช่วยเหลือประชาชน ตามอำนาจ หน้าที่ในระดับพื้นที่	0.00	0.00	100,000	-100.00 %	0

รายการ	รายจ่ายจริง		ประมาณการ		
	ปี 2567	ปี 2568	ปี 2569	ยอดต่าง (%)	ปี 2570
โครงการถังขยะเปียก ลดโลกร้อน ขององค์การบริหารส่วนตำบลหนองโพ	0.00	0.00	0	100.00 %	10,000
โครงการฟื้นฟูสภาพทางสังคมให้กับผู้ติดยาเสพติดหรือผู้ผ่านการบำบัดรักษา	0.00	0.00	0	100.00 %	10,000
โครงการเยี่ยมบ้านคนพิการ	0.00	120.00	3,000	0.00 %	3,000
โครงการรณรงค์กำจัดขยะมูลฝอย	6,225.00	0.00	0	0.00 %	0
โครงการรณรงค์อนุรักษ์พันธุกรรมพืชอันเนื่องมาจากพระราชดำริฯ	0.00	0.00	17,000	-100.00 %	0
โครงการลดขยะได้ด้วยมือเรา	0.00	13,045.00	0	0.00 %	0
โครงการวันต่อต้านยาเสพติด	0.00	350.00	0	0.00 %	0
โครงการส่งเสริมการประกอบอาชีพเสริม	23,160.00	18,055.00	40,000	0.00 %	40,000
โครงการส่งเสริมและพัฒนาชีวิตของผู้สูงอายุ ผู้พิการ และผู้ด้อยโอกาส	0.00	4,950.00	20,000	0.00 %	20,000
โครงการส่งเสริมและสนับสนุนการบำบัดรักษาผู้ติดยาเสพติดในพื้นที่องค์การบริหารส่วนตำบลหนองโพ	0.00	0.00	0	100.00 %	20,000
โครงการสนับสนุนการขับเคลื่อน การดำเนินงานตามนโยบาย รัฐบาลด้านสิ่งแวดล้อม	0.00	0.00	20,000	-100.00 %	0
โครงการหนองโพร่วมใจคัดแยกขยะตั้งแต่ต้นทาง	0.00	0.00	10,000	-100.00 %	0
โครงการอบรมและทัศนศึกษาดูงานตามแนวทางเศรษฐกิจพอเพียง	140,955.00	0.00	220,000	-100.00 %	0
โครงการอบรมและศึกษาดูงานเพื่อพัฒนาศักยภาพสตรี	0.00	106,775.00	0	0.00 %	0

รายการ	รายจ่ายจริง		ประมาณการ		
	ปี 2567	ปี 2568	ปี 2569	ยอดต่าง (%)	ปี 2570
โครงการอบรมอาสาสมัครท้องถิ่นรักษ์โลก (อถล.) ขององค์การบริหารส่วนตำบลหนองโพ เพื่อขับเคลื่อนการจัดการขยะมูลฝอย	0.00	0.00	0	100.00 %	10,000
รวมค่าใช้สอย	**170,340.00**	**143,295.00**	**430,000**		**173,000**
ค่าวัสดุ					
วัสดุสำนักงาน	0.00	0.00	0	100.00 %	6,200
วัสดุงานบ้านงานครัว	0.00	0.00	0	100.00 %	1,000
วัสดุโฆษณาและเผยแพร่	0.00	0.00	0	100.00 %	7,200
รวมค่าวัสดุ	**0.00**	**0.00**	**0**		**14,400**
รวมงบดำเนินงาน	**170,340.00**	**143,295.00**	**430,000**		**187,400**
งบเงินอุดหนุน					
เงินอุดหนุน					
เงินอุดหนุนส่วนราชการ					
โครงการขอรับเงินอุดหนุนเพื่อเพิ่มศักยภาพในการป้องกันและแก้ไขปัญหายาเสพติดของที่ทำการปกครองจังหวัดราชบุรี โดย ศอ.ปส.จ.รบ.	0.00	0.00	5,000	0.00 %	5,000
รวมเงินอุดหนุน	**0.00**	**0.00**	**5,000**		**5,000**
รวมงบเงินอุดหนุน	**0.00**	**0.00**	**5,000**		**5,000**

รายการ	รายจ่ายจริง		ประมาณการ		
	ปี 2567	ปี 2568	ปี 2569	ยอดต่าง (%)	ปี 2570
รวมงานส่งเสริมและสนับสนุนความเข้มแข็งชุมชน	170,340.00	143,295.00	435,000		192,400
รวมแผนงานสร้างความเข้มแข็งของชุมชน	170,340.00	143,295.00	967,740		818,348

รายการ	รายจ่ายจริง		ประมาณการ		
	ปี 2567	ปี 2568	ปี 2569	ยอดต่าง (%)	ปี 2570
แผนงานการศาสนา วัฒนธรรม และนันทนาการ					
งานกีฬาและนันทนาการ					
งบดำเนินงาน					
ค่าใช้สอย					
รายจ่ายเกี่ยวเนื่องกับการปฏิบัติราชการที่ไม่เข้าลักษณะรายจ่ายงบรายจ่ายอื่น ๆ					
โครงการงานแข่งขันกีฬา	91,243.00	105,760.00	150,000	-33.33 %	100,000
โครงการวันเด็กแห่งชาติ	43,670.25	39,917.00	0	100.00 %	50,000
รวมค่าใช้สอย	**134,913.25**	**145,677.00**	**150,000**		**150,000**
ค่าวัสดุ					
วัสดุกีฬา	11,700.00	3,500.00	20,000	150.00 %	50,000
รวมค่าวัสดุ	**11,700.00**	**3,500.00**	**20,000**		**50,000**
รวมงบดำเนินงาน	**146,613.25**	**149,177.00**	**170,000**		**200,000**
รวมงานกีฬาและนันทนาการ	**146,613.25**	**149,177.00**	**170,000**		**200,000**
งานศาสนาวัฒนธรรมท้องถิ่น					

รายการ	รายจ่ายจริง		ประมาณการ		
	ปี 2567	ปี 2568	ปี 2569	ยอดต่าง (%)	ปี 2570
งบดำเนินงาน					
ค่าใช้สอย					
โครงการวันลอยกระทง	60,069.00	60,193.00	0	100.00 %	50,000
โครงการวันสำคัญทางศาสนา	16,210.00	16,355.00	30,000	-33.33 %	20,000
โครงการวันอาสาฬหบูชาและวันเข้าพรรษา	0.00	0.00	0	100.00 %	20,000
โครงการสืบสานประเพณีวันสงกรานต์	37,598.00	40,135.00	0	100.00 %	50,000
รวมค่าใช้สอย	**113,877.00**	**116,683.00**	**30,000**		**140,000**
รวมงบดำเนินงาน	**113,877.00**	**116,683.00**	**30,000**		**140,000**
รวมงานศาสนาวัฒนธรรมท้องถิ่น	**113,877.00**	**116,683.00**	**30,000**		**140,000**
รวมแผนงานการศาสนา วัฒนธรรม และนันทนาการ	**260,490.25**	**265,860.00**	**200,000**		**340,000**

รายการ	รายจ่ายจริง		ประมาณการ		
	ปี 2567	ปี 2568	ปี 2569	ยอดต่าง (%)	ปี 2570
แผนงานอุตสาหกรรมและการโยธา					
งานบริหารทั่วไปเกี่ยวกับอุตสาหกรรมและการโยธา					
งบบุคลากร					
เงินเดือน (ฝ่ายประจำ)					
เงินเดือนข้าราชการ หรือพนักงานส่วนท้องถิ่น	452,220.00	472,260.00	796,560	-23.80 %	606,988
เงินประจำตำแหน่ง	42,000.00	42,000.00	42,000	0.00 %	42,000
ค่าตอบแทนพนักงานจ้าง	138,000.00	143,520.00	152,160	25.24 %	190,560
เงินเพิ่มต่าง ๆ ของพนักงานจ้าง	21,420.00	25,075.00	24,000	0.00 %	24,000
รวมเงินเดือน (ฝ่ายประจำ)	**653,640.00**	**682,855.00**	**1,014,720**		**863,548**
รวมงบบุคลากร	**653,640.00**	**682,855.00**	**1,014,720**		**863,548**
งบดำเนินงาน					
ค่าตอบแทน					
ค่าตอบแทนการปฏิบัติงานนอกเวลาราชการ	0.00	0.00	3,000	0.00 %	3,000
ค่าเช่าบ้าน	0.00	0.00	48,000	-62.50 %	18,000

รายการ	รายจ่ายจริง		ประมาณการ		
	ปี 2567	ปี 2568	ปี 2569	ยอดต่าง (%)	ปี 2570
เงินช่วยเหลือการศึกษาบุตร					
เงินช่วยเหลือการศึกษาบุตรข้าราชการ/พนักงาน/ลูกจ้างประจำ	9,300.00	9,600.00	10,000	0.00 %	10,000
รวมค่าตอบแทน	**9,300.00**	**9,600.00**	**61,000**		**31,000**
ค่าใช้สอย					
รายจ่ายเพื่อให้ได้มาซึ่งบริการ					
ค่าจ้างเหมาบริการบุคคลภายนอก	49,154.00	20,100.00	100,000	0.00 %	100,000
ค่าจ้างเหมาบุคคลสำหรับการปฏิบัติหน้าที่ตามภารกิจของ อบต.	1,146,498.00	1,144,731.00	1,188,000	0.00 %	1,188,000
ค่าใช้จ่ายในการดำเนินคดีตามคำพิพากษา	0.00	0.00	3,000	0.00 %	3,000
ค่าถ่ายเอกสาร	642.00	0.00	5,000	0.00 %	5,000
ค่าธรรมเนียมต่าง ๆ	17,400.00	18,900.00	25,000	0.00 %	25,000
ค่าเบี้ยประกันภัยรถยนต์	3,445.21	3,445.21	7,500	166.67 %	20,000
รายจ่ายเกี่ยวเนื่องกับการปฏิบัติราชการที่ไม่เข้าลักษณะรายจ่ายงบรายจ่ายอื่น ๆ					
ค่าใช้จ่ายในการเดินทางไปราชการ	0.00	0.00	15,000	0.00 %	15,000
ค่าลงทะเบียนในการฝึกอบรม	0.00	0.00	20,000	0.00 %	20,000

รายการ	รายจ่ายจริง		ประมาณการ		
	ปี 2567	ปี 2568	ปี 2569	ยอดต่าง (%)	ปี 2570
ค่าบำรุงรักษาและซ่อมแซม	18,425.75	0.00	0	0.00 %	0
รวมค่าใช้สอย	**1,235,564.96**	**1,187,176.21**	**1,363,500**		**1,376,000**
ค่าวัสดุ					
วัสดุสำนักงาน	3,450.00	11,950.00	20,000	0.00 %	20,000
วัสดุไฟฟ้าและวิทยุ	0.00	0.00	2,000	0.00 %	2,000
วัสดุงานบ้านงานครัว	1,200.00	3,926.00	10,000	0.00 %	10,000
วัสดุก่อสร้าง	1,690.60	15,745.00	15,000	33.33 %	20,000
วัสดุยานพาหนะและขนส่ง	708.90	0.00	5,000	0.00 %	5,000
วัสดุเชื้อเพลิงและหล่อลื่น	73,792.85	96,697.56	85,000	111.76 %	180,000
วัสดุการเกษตร	6,245.00	19,350.00	0	0.00 %	0
วัสดุโฆษณาและเผยแพร่	0.00	0.00	3,000	0.00 %	3,000
วัสดุคอมพิวเตอร์	3,500.00	5,300.00	15,000	0.00 %	15,000
วัสดุสำรวจ	3,230.00	0.00	10,000	0.00 %	10,000
รวมค่าวัสดุ	**93,817.35**	**152,968.56**	**165,000**		**265,000**

รายการ	รายจ่ายจริง		ประมาณการ		
	ปี 2567	ปี 2568	ปี 2569	ยอดต่าง (%)	ปี 2570
รวมงบดำเนินงาน	**1,338,682.31**	**1,349,744.77**	**1,589,500**		**1,672,000**
งบลงทุน					
ค่าครุภัณฑ์					
ครุภัณฑ์สำนักงาน					
เก้าอี้	0.00	4,750.00	0	0.00 %	0
โต๊ะพับอเนกประสงค์	0.00	1,600.00	0	0.00 %	0
ครุภัณฑ์ยานพาหนะและขนส่ง					
โครงการจัดซื้อรถบรรทุกติดเครน พร้อมกระเช้าไฟฟ้า	0.00	0.00	200,000	-100.00 %	0
ค่าบำรุงรักษาและปรับปรุงครุภัณฑ์					
ค่าบำรุงรักษาและปรับปรุงครุภัณฑ์	0.00	0.00	20,000	0.00 %	20,000
รวมค่าครุภัณฑ์	**0.00**	**6,350.00**	**220,000**		**20,000**
รวมงบลงทุน	**0.00**	**6,350.00**	**220,000**		**20,000**
รวมงานบริหารทั่วไปเกี่ยวกับอุตสาหกรรมและการโยธา	**1,992,322.31**	**2,038,949.77**	**2,824,220**		**2,555,548**
งานก่อสร้าง					

รายการ	รายจ่ายจริง		ประมาณการ		
	ปี 2567	ปี 2568	ปี 2569	ยอดต่าง (%)	ปี 2570
งบดำเนินงาน					
ค่าใช้สอย					
ค่าบำรุงรักษาและซ่อมแซม	80,800.00	0.00	0	0.00 %	0
รวมค่าใช้สอย	**80,800.00**	**0.00**	**0**		**0**
ค่าวัสดุ					
วัสดุไฟฟ้าและวิทยุ	51,317.20	198,645.50	150,000	0.00 %	150,000
วัสดุก่อสร้าง	55,222.35	49,965.00	70,000	0.00 %	70,000
วัสดุยานพาหนะและขนส่ง	0.00	0.00	15,000	0.00 %	15,000
วัสดุเครื่องแต่งกาย	1,680.00	0.00	5,000	0.00 %	5,000
วัสดุจราจร	52,965.00	0.00	0	0.00 %	0
รวมค่าวัสดุ	**161,184.55**	**248,610.50**	**240,000**		**240,000**
รวมงบดำเนินงาน	**241,984.55**	**248,610.50**	**240,000**		**240,000**
งบลงทุน					
ค่าครุภัณฑ์					

รายการ	รายจ่ายจริง		ประมาณการ		
	ปี 2567	ปี 2568	ปี 2569	ยอดต่าง (%)	ปี 2570
ครุภัณฑ์ก่อสร้าง					
เครื่องสกัดคอนกรีตไฟฟ้า	0.00	28,900.00	0	0.00 %	0
จัดซื้อรอกโซ่ มือสาว ขนาด 2 ตัน	8,500.00	0.00	0	0.00 %	0
รถเข็นปูน ชนิด 2 ล้อ	0.00	0.00	4,000	-100.00 %	0
ค่าบำรุงรักษาและปรับปรุงครุภัณฑ์					
ค่าบำรุงรักษาและปรับปรุงครุภัณฑ์	0.00	0.00	10,000	0.00 %	10,000
รวมค่าครุภัณฑ์	**8,500.00**	**28,900.00**	**14,000**		**10,000**
ค่าที่ดินและสิ่งก่อสร้าง					
ค่าก่อสร้างสิ่งสาธารณูปการ					
โครงการก่อสร้างถนนคอนกรีตเสริมเหล็ก พร้อมรางระบายน้ำ จากบริเวณบ้านนางสุนันท์ แซ่มซ้อย ถึงบริเวณบ้านนายสันติ ศรีสวัสดิ์ หมู่ที่ 5	0.00	395,000.00	0	0.00 %	0
ค่าปรับปรุงที่ดินและสิ่งก่อสร้าง					
ค่าบำรุงรักษาและปรับปรุงที่ดินและสิ่งก่อสร้าง	0.00	0.00	100,000	-30.00 %	70,000
โครงการปรับปรุงฝารางระบายน้ำคอนกรีตเสริมเหล็ก จากบริเวณบ้านนายวิดุลย์ คณา ถึงบริเวณบ้านนางสาววีรดา ช่อมะลิ หมู่ที่ 8	0.00	0.00	498,000	-100.00 %	0
โครงการปรับปรุงระบบประปา หมู่ที่ 6 บริเวณบ้านนายเนื่อง หนูน้อย	0.00	0.00	0	100.00 %	110,000

รายการ	รายจ่ายจริง		ประมาณการ		
	ปี 2567	ปี 2568	ปี 2569	ยอดต่าง (%)	ปี 2570
โครงการปรับปรุงระบบประปา หมู่ที่ 6 บริเวณบ้านศาลาอเนกประสงค์ หมู่ที่ 6	0.00	0.00	0	100.00 %	110,000
โครงการปรับปรุงระบบประปา หมู่ที่ 7 บริเวณบ้านนางสมควร อยู่ดี	0.00	0.00	0	100.00 %	110,000
ค่าชดเชยสัญญาแบบปรับราคาได้ (ค่า K)	0.00	0.00	20,000	0.00 %	20,000
รวมค่าที่ดินและสิ่งก่อสร้าง	**0.00**	**395,000.00**	**618,000**		**420,000**
รวมงบลงทุน	**8,500.00**	**423,900.00**	**632,000**		**430,000**
รวมงานก่อสร้าง	**250,484.55**	**672,510.50**	**872,000**		**670,000**
รวมแผนงานอุตสาหกรรมและการโยธา	**2,242,806.86**	**2,711,460.27**	**3,696,220**		**3,225,548**

รายการ	รายจ่ายจริง		ประมาณการ		
	ปี 2567	ปี 2568	ปี 2569	ยอดต่าง (%)	ปี 2570
แผนงานการเกษตร					
งานส่งเสริมการเกษตร					
งบดำเนินงาน					
ค่าวัสดุ					
วัสดุการเกษตร	0.00	0.00	1,000	0.00 %	1,000
รวมค่าวัสดุ	**0.00**	**0.00**	**1,000**		**1,000**
รวมงบดำเนินงาน	**0.00**	**0.00**	**1,000**		**1,000**
รวมงานส่งเสริมการเกษตร	**0.00**	**0.00**	**1,000**		**1,000**
งานสิ่งแวดล้อมและทรัพยากรธรรมชาติ					
งบดำเนินงาน					
ค่าใช้สอย					
รายจ่ายเกี่ยวเนื่องกับการปฏิบัติราชการที่ไม่เข้าลักษณะรายจ่ายงบรายจ่ายอื่น ๆ					
โครงการทูตน้อยรักษ์น้ำ	0.00	0.00	10,000	-100.00 %	0
โครงการสิ่งแวดล้อมและอนุรักษ์ทรัพยากร	0.00	0.00	10,000	0.00 %	10,000

รายการ	รายจ่ายจริง		ประมาณการ		
	ปี 2567	ปี 2568	ปี 2569	ยอดต่าง (%)	ปี 2570
รวมค่าใช้สอย	**0.00**	**0.00**	**20,000**		**10,000**
ค่าวัสดุ					
วัสดุการเกษตร	0.00	0.00	30,000	13.33 %	34,000
วัสดุอื่น	0.00	0.00	1,000	-100.00 %	0
รวมค่าวัสดุ	**0.00**	**0.00**	**31,000**		**34,000**
รวมงบดำเนินงาน	**0.00**	**0.00**	**51,000**		**44,000**
รวมงานสิ่งแวดล้อมและทรัพยากรธรรมชาติ	**0.00**	**0.00**	**51,000**		**44,000**
รวมแผนงานการเกษตร	**0.00**	**0.00**	**52,000**		**45,000**

รายการ	รายจ่ายจริง		ประมาณการ		
	ปี 2567	ปี 2568	ปี 2569	ยอดต่าง (%)	ปี 2570
แผนงานงบกลาง					
งบกลาง					
งบกลาง					
งบกลาง					
เงินสมทบกองทุนประกันสังคม	47,920.00	54,264.00	68,000	-0.77 %	67,479
เงินสมทบกองทุนเงินทดแทน	834.00	1,292.00	3,000	0.00 %	3,000
เบี้ยยังชีพผู้สูงอายุ	4,084,300.00	4,225,800.00	4,934,400	2.94 %	5,079,600
เบี้ยยังชีพความพิการ	529,200.00	627,200.00	945,600	2.03 %	964,800
เบี้ยยังชีพผู้ป่วยเอดส์	19,000.00	19,000.00	48,000	0.00 %	48,000
เงินสำรองจ่าย	3,007.80	9,055.90	230,000	-13.04 %	200,000
รายจ่ายตามข้อผูกพัน					
เงินสมทบกองทุนบำเหน็จบำนาญข้าราชการส่วนท้องถิ่น (ก.บ.ท.)	340,000.00	349,998.00	409,996	-7.32 %	379,996
ค่าใช้จ่ายในการจัดการจราจร	0.00	69,150.60	0	0.00 %	0
เงินสมทบกองทุนหลักประกันสุขภาพองค์กรปกครองส่วนท้องถิ่น (สปสช)	54,000.00	54,000.00	54,000	0.00 %	54,000

รายการ	รายจ่ายจริง		ประมาณการ		
	ปี 2567	ปี 2568	ปี 2569	ยอดต่าง (%)	ปี 2570
รวมงบกลาง	5,078,261.80	5,409,760.50	6,692,996		6,796,875
รวมงบกลาง	5,078,261.80	5,409,760.50	6,692,996		6,796,875
รวมงบกลาง	5,078,261.80	5,409,760.50	6,692,996		6,796,875
รวมแผนงานงบกลาง	5,078,261.80	5,409,760.50	6,692,996		6,796,875
รวมทุกแผนงาน	19,981,010.09	22,076,701.85	31,200,000		30,000,000

รายงานรายละเอียดประมาณการรายจ่ายงบประมาณรายจ่ายทั่วไป

ประจำปีงบประมาณ พ.ศ. 2570

องค์การบริหารส่วนตำบลหนองโพ

อำเภอโพธาราม จังหวัดราชบุรี

ประมาณการรายจ่ายรวมทั้งสิ้น 30,000,000 บาท แยกเป็น

แผนงานบริหารงานทั่วไป

งานบริหารทั่วไป	**รวม**	**7,685,320**	**บาท**
งบบุคลากร	**รวม**	**5,879,520**	**บาท**
เงินเดือน (ฝ่ายการเมือง)	**รวม**	**2,194,080**	**บาท**
ค่าตอบแทนรายเดือนนายก/รองนายกองค์กรปกครองส่วนท้องถิ่น	จำนวน	695,520	บาท

เพื่อจ่ายเป็นเงินค่าตอบแทนรายเดือนนายกและรองนายกองค์การบริหารส่วนตำบล แยกดังนี้ (สำนักปลัด)

(1) เงินค่าตอบแทนรายเดือนนายกองค์การบริหารส่วนตำบล ในอัตราเดือนละ 27,600 บาท จำนวน 12 เดือน

(2) เงินค่าตอบแทนรายเดือนรองนายกองค์การบริหารส่วนตำบล ในอัตราเดือนละ 15,180 บาท/คน จำนวน 2 คน จำนวน 12 เดือน

- เป็นไปตามระเบียบกระทรวงมหาดไทยว่าด้วยเงินค่าตอบแทนนายกองค์การบริหารส่วนตำบล รองนายกองค์การบริหารส่วนตำบล ประธานสภาองค์การบริหารส่วนตำบล รองประธานสภาองค์การบริหารส่วนตำบล สมาชิกสภาองค์การบริหารส่วนตำบล เลขานุการนายกองค์การบริหารส่วนตำบลและเลขานุการสภาองค์การบริหารส่วนตำบล พ.ศ. 2554 และแก้ไขเพิ่มเติมถึง (ฉบับที่ 3) พ.ศ. 2566

ค่าตอบแทนประจำตำแหน่งนายก/รองนายก จำนวน 120,000 บาท

เพื่อจ่ายเป็นเงินประจำตำแหน่งของนายกและรองนายก องค์การบริหารส่วนตำบล แยกดังนี้ (สำนักปลัด)
(1) เงินประจำตำแหน่งนายกองค์การบริหารส่วนตำบล ในอัตราเดือนละ 4,000 บาท จำนวน 12 เดือน
(2) เงินประจำตำแหน่งรองนายกองค์การบริหารส่วนตำบล ในอัตราเดือนละ 3,000 บาท/คน จำนวน 2 คน จำนวน 12 เดือน
- เป็นไปตามระเบียบกระทรวงมหาดไทยว่าด้วยเงินค่าตอบแทนนายกองค์การบริหารส่วนตำบล รองนายกองค์การบริหารส่วนตำบล ประธานสภาองค์การบริหารส่วนตำบล รองประธานสภาองค์การบริหารส่วนตำบล สมาชิกสภาองค์การบริหารส่วนตำบล เลขานุการนายก

ค่าตอบแทนพิเศษนายก/รองนายก จำนวน 120,000 บาท

เพื่อจ่ายเป็นเงินประจำตำแหน่งของนายกและรองนายก องค์การบริหารส่วนตำบล แยกดังนี้ (สำนักปลัด)
(1) เงินประจำตำแหน่งนายกองค์การบริหารส่วนตำบล ในอัตราเดือนละ 4,000 บาท จำนวน 12 เดือน
(2) เงินประจำตำแหน่งรองนายกองค์การบริหารส่วนตำบล ในอัตราเดือนละ 3,000 บาท/คน จำนวน 2 คน จำนวน 12 เดือน
- เป็นไปตามระเบียบกระทรวงมหาดไทยว่าด้วยเงินค่าตอบแทนนายกองค์การบริหารส่วนตำบล รองนายกองค์การบริหารส่วนตำบล ประธานสภาองค์การบริหารส่วนตำบล รองประธานสภาองค์การบริหารส่วนตำบล สมาชิกสภาองค์การบริหารส่วนตำบล เลขานุการนายกองค์การบริหารส่วนตำบลและเลขานุการสภาองค์การบริหารส่วนตำบล พ.ศ. 2554 และแก้ไขเพิ่มเติมถึง (ฉบับที่ 3) พ.ศ. 2566

ค่าตอบแทนรายเดือนเลขานุการ/ที่ปรึกษานายกเทศมนตรี นายกองค์การบริหารส่วนตำบล จำนวน 115,920 บาท

เพื่อจ่ายเป็นค่าตอบแทนรายเดือนเลขานุการนายกองค์การบริหารส่วนตำบล แยกดังนี้ (สำนักปลัด)
(1) ค่าตอบแทนรายเดือนเลขานุการนายกองค์การบริหารส่วนตำบล ในอัตราเดือนละ 9,660 บาท จำนวน 12 เดือน
- เป็นไปตามระเบียบกระทรวงมหาดไทยว่าด้วยเงินค่าตอบแทนนายกองค์การบริหารส่วนตำบล รองนายกองค์การบริหารส่วนตำบล ประธานสภาองค์การบริหารส่วนตำบล รองประธานสภาองค์การบริหารส่วนตำบล สมาชิกสภาองค์การบริหารส่วนตำบล เลขานุการนายกองค์การบริหารส่วนตำบลและเลขานุการสภาองค์การบริหารส่วนตำบล พ.ศ. 2554 และแก้ไขเพิ่มเติมถึง (ฉบับที่ 3) พ.ศ. 2566

เงินค่าตอบแทนประธานสภา/รองประธานสภา/สมาชิกสภา/เลขานุการสภาองค์กรปกครองส่วนท้องถิ่น จำนวน 1,142,640 บาท

เพื่อจ่ายเป็นค่าตอบแทนประธานสภา/รองประธานสภา/สมาชิกสภา/เลขานุการสภาองค์การบริหารส่วนตำบล แยกดังนี้ (สำนักปลัด)
(1) ค่าตอบแทนประธานสภาองค์การบริหารส่วนตำบล อัตราเดือนละ 15,180 บาท จำนวน 12 เดือน
(2) ค่าตอบแทนรองประธานสภาองค์การบริหารส่วนตำบล อัตราเดือนละ 12,420 บาท จำนวน 12 เดือน
(3) ค่าตอบแทนสมาชิกสภาองค์การบริหารส่วนตำบล อัตราเดือนละ 9,660 บาท จำนวน 12 เดือน
(4) ค่าตอบแทนเลขานุการสภาองค์การบริหารส่วนตำบล อัตราเดือนละ 9,660 บาท จำนวน 12 เดือน
- เป็นไปตามระเบียบกระทรวงมหาดไทยว่าด้วยเงินค่าตอบแทนนายกองค์การบริหารส่วนตำบล รองนายกองค์การบริหารส่วนตำบล ประธานสภาองค์การบริหารส่วนตำบล รองประธานสภาองค์การบริหารส่วนตำบล สมาชิกสภาองค์การบริหารส่วนตำบล เลขานุการนายกองค์การบริหารส่วนตำบลและเลขานุการสภาองค์การบริหารส่วนตำบล พ.ศ. 2554 และแก้ไขเพิ่มเติมถึง (ฉบับที่ 3) พ.ศ. 2566

เงินเดือน (ฝ่ายประจำ)	**รวม**	**3,685,440**	**บาท**
เงินเดือนข้าราชการ หรือพนักงานส่วนท้องถิ่น เพื่อจ่ายเป็นเงินเดือนรวมถึงเงินเลื่อนขั้นประจำปีให้แก่พนักงานส่วนตำบล (สำนักปลัด) จำนวน 6 อัตรา จำนวน 12 เดือน - เป็นไปตามพระราชบัญญัติระเบียบบริหารงานบุคคลส่วนท้องถิ่น พ.ศ. 2542 - เป็นไปตามแผนอัตรากำลัง 3 ปี (พ.ศ. 2570 - 2572)	จำนวน	3,083,640	บาท
เงินเพิ่มต่าง ๆ ของข้าราชการ หรือพนักงานส่วนท้องถิ่น เพื่อจ่ายเป็นเงินเพิ่มต่าง ๆ ให้แก่ พนักงานส่วนตำบลผู้มีสิทธิ (สำนักปลัด) ได้แก่ เงินค่าตอบแทนนอกเหนือจากเงินเดือนตำแหน่งปลัดองค์การบริหารส่วนตำบล จำนวน 12 เดือน - เป็นไปตามพระราชบัญญัติระเบียบบริหารงานบุคคลส่วนท้องถิ่น พ.ศ. 2542 - ประกาศ ก.อบต. เรื่อง มาตรฐานทั่วไปเกี่ยวกับเงินค่าตอบแทนนอกเหนือจากเงินเดือนของพนักงานส่วนตำบล พ.ศ. 2564 ลงวันที่ 18 มกราคม 2564 - เป็นไปตามแผนอัตรากำลัง 3 ปี (พ.ศ. 2570 - 2572)	จำนวน	84,000	บาท
เงินประจำตำแหน่ง เพื่อจ่ายเป็นเงินประจำตำแหน่งให้แก่พนักงานส่วนตำบลผู้มีสิทธิ (สำนักปลัด) จำนวน 3 อัตรา จำนวน 12 เดือน - เป็นไปตามพระราชบัญญัติระเบียบบริหารงานบุคคลส่วนท้องถิ่น พ.ศ. 2542 - เป็นไปตามแผนอัตรากำลัง 3 ปี (พ.ศ. 2570 - 2572)	จำนวน	168,000	บาท
ค่าตอบแทนพนักงานจ้าง เพื่อจ่ายเป็นค่าตอบแทนพนักงานจ้างตามภารกิจพนักงานจ้างทั่วไป รวมถึงเงินปรับปรุงค่าตอบแทน (สำนักปลัด) จำนวน 1 อัตรา จำนวน 12 เดือน - เป็นไปตามพระราชบัญญัติระเบียบบริหารงานบุคคลส่วนท้องถิ่น พ.ศ. 2542 - เป็นไปตามแผนอัตรากำลัง 3 ปี (พ.ศ. 2570 - 2572)	จำนวน	349,800	บาท

งบดำเนินงาน **รวม** **1,765,800** **บาท**

ค่าตอบแทน **รวม** **239,800** **บาท**

ค่าตอบแทนผู้ปฏิบัติราชการอันเป็นประโยชน์แก่องค์กรปกครองส่วนท้องถิ่น

ค่าใช้จ่ายในการคัดเลือกพนักงานและลูกจ้างของ อปท. (สำนักปลัด) จำนวน 3,000 บาท

เพื่อจ่ายเงินค่าใช้จ่ายในการคัดเลือกพนักงานและลูกจ้างขององค์การบริหารส่วนตำบลหนองโพ เช่น กรรมการสอบสัมภาษณ์หรือประเมินบุคคล การทดสอบปฏิบัติงาน เป็นต้น

- เป็นไปตามระเบียบกระทรวงมหาดไทยว่าด้วยค่าใช้จ่ายการคัดเลือกพนักงานและลูกจ้างขององค์กรปกครองส่วนท้องถิ่น (ฉบับที่ 3) พ.ศ. 2567

ค่าตอบแทนการปฏิบัติงานนอกเวลาราชการ (สำนักปลัด) จำนวน 5,000 บาท

เพื่อจ่ายเป็นค่าตอบแทนการปฏิบัติงานนอกเวลาราชการให้แก่ พนักงานส่วนตำบลและพนักงานจ้างที่ได้รับคำสั่งหรือมอบหมายให้ปฏิบัติงานนอกเวลาราชการ

- เป็นไปตามระเบียบกระทรวงมหาดไทยว่าด้วยการเบิกจ่ายเงินตอบแทนการปฏิบัติงานนอกเวลาราชการขององค์กรปกครองส่วนท้องถิ่น พ.ศ. 2559
- หนังสือกรมส่งเสริมการปกครองส่วนท้องถิ่น ด่วนมาก ที่ มท 0808.2/ว 2409 ลงวันที่ 17 พฤศจิกายน 2559

ค่าเช่าบ้าน (สำนักปลัด) จำนวน 216,000 บาท

เพื่อจ่ายเป็นค่าเช่าบ้านหรือค่าเช่าซื้ออสังหาริมทรัพย์ให้แก่พนักงานส่วนตำบลผู้มีสิทธิเบิก จำนวน 12 เดือน

- เป็นไปตามระเบียบกระทรวงมหาดไทยว่าด้วยค่าเช่าบ้านของข้าราชการส่วนท้องถิ่น พ.ศ. 2548 แก้ไขเพิ่มเติมถึง (ฉบับที่ 5) พ.ศ. 2565
- หนังสือกระทรวงมหาดไทย ที่ มท 0808.2/ว 5862 ลงวันที่ 12 ตุลาคม 2559

เงินช่วยเหลือการศึกษาบุตร

เงินช่วยเหลือการศึกษาบุตรข้าราชการ/พนักงาน/ลูกจ้างประจำ (สำนักปลัด) เพื่อจ่ายเป็นเงินช่วยเหลือการศึกษาบุตรให้แก่พนักงานส่วนตำบลผู้ที่มีสิทธิได้ - เป็นไปตามระเบียบกระทรวงมหาดไทยว่าด้วยเงินสวัสดิการเกี่ยวกับการศึกษาบุตรขององค์กรปกครองส่วนท้องถิ่น พ.ศ. 2563	จำนวน	15,800	บาท

ค่าใช้สอย	**รวม**	**923,000**	**บาท**

รายจ่ายเพื่อให้ได้มาซึ่งบริการ

ค่าโฆษณาและเผยแพร่ประชาสัมพันธ์ (สำนักปลัด) เพื่อจ่ายเป็นค่าจ้างเหมาจัดทำสื่อประชาสัมพันธ์ เช่น แผ่นพับ โปสเตอร์ ภาพถ่าย วีดิทัศน์ สิ่งพิมพ์ต่าง ๆ ฯลฯ เพื่อเผยแพร่ข่าวสารและกิจกรรมขององค์การบริหารส่วนตำบลผ่านทางสื่อประชาสัมพันธ์ต่าง ๆ เช่น วิทยุกระจายเสียง โทรทัศน์ หอกระจายข่าว อินเตอร์เน็ต ฯลฯ - เป็นไปตามระเบียบกระทรวงมหาดไทยว่าด้วยการเบิกค่าใช้จ่ายในการบริหารงานขององค์กรปกครองส่วนท้องถิ่น พ.ศ. 2562 - หนังสือกระทรวงมหาดไทย ด่วนที่สุด ที่ มท 0808.2/ว 7302 ลงวันที่ 30 กันยายน 2565	จำนวน	18,000	บาท

ค่าจ้างเหมาบริการบุคคลภายนอก (สำนักปลัด) เพื่อจ่ายเป็นค่าจ้างเหมาบริการบุคคลภายนอก เช่น ค่าติดตั้งไฟฟ้าเพื่อใช้ในราชการ ค่าติดตั้งโทรศัพท์ ค่าจ้างเหมาแรงงาน ค่าบริการกำจัดปลวก ค่าวางระบบกำจัดหนูในอาคารสำนักงาน ค่าจ้างปรับปรุงโดเมน website ฯลฯ ตามรูปแบบและการจำแนกประเภทรายรับ-รายจ่าย งบประมาณรายจ่ายประจำปีขององค์กรปกครองส่วนท้องถิ่น - เป็นไปตามระเบียบกระทรวงมหาดไทยว่าด้วยการเบิกค่าใช้จ่ายในการบริหารงานขององค์กรปกครองส่วนท้องถิ่น พ.ศ. 2562 - หนังสือกรมส่งเสริมการปกครองส่วนท้องถิ่น ที่ มท 0808.2/ว 1095 ลงวันที่ 28 พฤษภาคม 2564 - หนังสือกระทรวงมหาดไทย ด่วนที่สุด ที่ มท 0808.2/ว 7302 ลงวันที่ 30 กันยายน 2565	จำนวน	264,000	บาท
ค่าจ้างเหมาบริการรักษาความปลอดภัย (สำนักปลัด) เพื่อจ่ายเป็นค่าจ้างเหมาบริการรักษาความปลอดภัยที่ทำการองค์การบริหารส่วนตำบลหนองโพและทรัพย์สินอื่น ๆ - เป็นไปตามระเบียบกระทรวงมหาดไทยว่าด้วยการเบิกค่าใช้จ่ายในการบริหารงานขององค์กรปกครองส่วนท้องถิ่น พ.ศ. 2562 - หนังสือกรมส่งเสริมการปกครองส่วนท้องถิ่น ที่ มท 0808.2/ว 1095 ลงวันที่ 28 พฤษภาคม 2564 - หนังสือกระทรวงมหาดไทย ด่วนที่สุด ที่ มท 0808.2/ว 7302 ลงวันที่ 30 กันยายน 2565 - หนังสือกรมส่งเสริมการปกครองส่วนท้องถิ่น ที่ มท 0808.2/ว 184 ลงวันที่ 12 มกราคม 2567	จำนวน	192,600	บาท

ค่าจ้างเหมาบุคคลสำหรับการปฏิบัติหน้าที่ตามภารกิจของ อบต. (สำนักปลัด) เพื่อจ่ายเป็นค่าจ้างเหมาบุคคลหรือเอกชน เพื่อให้ผู้รับจ้างทำการอย่างใดอย่างหนึ่ง ตามที่องค์การบริหารส่วนตำบลหนองโพกำหนด ฯลฯ - เป็นไปตามระเบียบกระทรวงมหาดไทยว่าด้วยการเบิกค่าใช้จ่ายในการบริหารงานขององค์กรปกครองส่วนท้องถิ่น พ.ศ. 2562 - หนังสือกระทรวงมหาดไทย ด่วนที่สุด ที่ มท 0808.2/ว 7302 ลงวันที่ 30 กันยายน 2565	จำนวน	108,000	บาท
ค่าจ้างเหมาเพื่อให้ได้มาซึ่งป้ายประชาสัมพันธ์ หรือป้ายชื่อสำนักงาน หรือป้ายอื่น ๆ (สำนักปลัด) เพื่อจ่ายเป็นค่าจ้างเหมาที่มีลักษณะการจ้างทำเพื่อให้ได้มาซึ่งป้ายประชาสัมพันธ์ที่ไม่มีลักษณะเป็นสิ่งก่อสร้าง ฯลฯ - เป็นไปตามระเบียบกระทรวงมหาดไทยว่าด้วยการเบิกค่าใช้จ่ายในการบริหารงานขององค์กรปกครองส่วนท้องถิ่น พ.ศ. 2562 - หนังสือกระทรวงมหาดไทย ด่วนที่สุด ที่ มท 0808.2/ว 7302 ลงวันที่ 30 กันยายน 2565	จำนวน	10,000	บาท
ค่าเช่าเครื่องถ่ายเอกสาร (สำนักปลัด) เพื่อจ่ายเป็นค่าเช่าเครื่องถ่ายเอกสาร เพื่อใช้ในสำนักปลัดองค์การบริหารส่วนตำบลหนองโพ - เป็นไปตามระเบียบกระทรวงมหาดไทยว่าด้วยการเบิกค่าใช้จ่ายในการบริหารงานขององค์กรปกครองส่วนท้องถิ่น พ.ศ. 2562 - หนังสือกรมส่งเสริมการปกครองส่วนท้องถิ่น ที่ มท 0808.2/ว 1095 ลงวันที่ 28 พฤษภาคม 2564 - หนังสือกระทรวงมหาดไทย ด่วนที่สุด ที่ มท 0808.2/ว 7302 ลงวันที่ 30 กันยายน 2565 - หนังสือกรมส่งเสริมการปกครองส่วนท้องถิ่น ที่ มท 0808.2/ว 41 ลงวันที่ 6 มกราคม 2568	จำนวน	26,400	บาท

ค่าใช้จ่ายในการดำเนินคดีตามคำพิพากษา (สำนักปลัด) เพื่อจ่ายเป็นค่าใช้จ่ายในการดำเนินคดีตามคำพิพากษา การดำเนินคดีในชั้นศาลหรืออนุญาโตตุลาการ ฯลฯ - เป็นไปตามระเบียบกระทรวงมหาดไทยว่าด้วยการเบิกค่าใช้จ่ายในการบริหารงานขององค์กรปกครองส่วนท้องถิ่น พ.ศ. 2562 - หนังสือกระทรวงมหาดไทย ด่วนที่สุด ที่ มท 0808.2/ว 1095 ลงวันที่ 28 พฤษภาคม 2564	จำนวน	5,000	บาท
ค่าถ่ายเอกสาร ค่าเย็บหนังสือหรือเข้าปกหนังสือ (สำนักปลัด) เพื่อจ่ายเป็นค่าถ่ายเอกสาร ค่าเย็บหนังสือหรือเข้าปกหนังสือ ฯลฯ - เป็นไปตามระเบียบกระทรวงมหาดไทยว่าด้วยการเบิกค่าใช้จ่ายในการบริหารงานขององค์กรปกครองส่วนท้องถิ่น พ.ศ. 2562 - หนังสือกระทรวงมหาดไทย ด่วนที่สุด ที่ มท 0808.2/ว 7302 ลงวันที่ 30 กันยายน 2565	จำนวน	2,000	บาท
ค่าธรรมเนียมต่าง ๆ (สำนักปลัด) เพื่อจ่ายเป็นค่าธรรมเนียมต่าง ๆ - เป็นไปตามระเบียบกระทรวงมหาดไทยว่าด้วยการเบิกค่าใช้จ่ายในการบริหารงานขององค์กรปกครองส่วนท้องถิ่น พ.ศ. 2562 - หนังสือกระทรวงมหาดไทย ด่วนที่สุด ที่ มท 0808.2/ว 7302 ลงวันที่ 30 กันยายน 2565	จำนวน	10,000	บาท

ค่าเบี้ยประกันภัยทรัพย์สิน จำนวน 5,000 บาท
(สำนักปลัด)
เพื่อใช้เป็นค่าเบี้ยประกันภัยทรัพย์สิน เช่น
รถจักรยานยนต์ราชการขององค์การบริหาร
ส่วนตำบลหนองโพ ฯลฯ
- เป็นไปตามระเบียบกระทรวงมหาดไทยว่าด้วยการ
ใช้จ่ายในการจัดทำประกันภัยทรัพย์สินขององค์กร
ปกครองส่วนท้องถิ่น พ.ศ. 2562 และที่แก้ไขเพิ่มเติม
(ฉบับที่ 2) พ.ศ. 2563
- หนังสือกรมธนารักษ์ ที่ กค 0310/ว 42
ลงวันที่ 31 พฤษภาคม 2564 เรื่อง การจัดทำประกันภัย
ทรัพย์สินของราชการ

รายจ่ายเกี่ยวกับการรับรองและพิธีการ
ค่าใช้จ่ายในการประชุมราชการ จำนวน 10,000 บาท
(สำนักปลัด)
เพื่อจ่ายเป็นค่าใช้จ่ายในการประชุมราชการ
ขององค์การบริหารส่วนตำบลหนองโพ เช่น การประชุม
สภาองค์การบริหารส่วนตำบล คณะอนุกรรมการ
หรือคณะทำงานต่าง ๆ ที่ได้รับแต่งตั้งตามกฎหมาย
ระเบียบกระทรวงมหาดไทย หรือคำสั่งขององค์กรปกครอง
ส่วนท้องถิ่น เพื่อทราบนโยบายในการทำงาน ประชุม
ชี้แจงหลักเกณฑ์ต่าง ๆ หรือซักซ้อมความเข้าใจใน
ระเบียบวิธีปฏิบัติต่าง ๆ รับทราบปัญหา และรับฟังปัญหา
อุปสรรคหรือพิจารณาหาข้อยุติ ประสานงานหรือแก้ไข
ปัญหาในท้องถิ่น
- เป็นไปตามระเบียบกระทรวงมหาดไทยว่าด้วยการเบิกค่า
ใช้จ่ายในการบริหารงานขององค์กรปกครองส่วนท้องถิ่น
พ.ศ. 2562
- หนังสือกระทรวงมหาดไทย
ที่ มท 0808.2/ว 0766 ลงวันที่ 5 กุมภาพันธ์ 2563

ค่าใช้จ่ายในพิธีทางศาสนา/รัฐพิธี (สำนักปลัด) เพื่อจ่ายเป็นค่าใช้จ่ายในการดำเนินงานโครงการ/กิจกรรมต่าง ๆ ในการจัดงานพิธีการทางศาสนา/รัฐพิธี วันสำคัญของทางราชการ วันสำคัญทางศาสนา - เป็นไปตามระเบียบกระทรวงมหาดไทยว่าด้วยการเบิกค่าใช้จ่ายในการบริหารงานขององค์กรปกครองส่วนท้องถิ่น พ.ศ. 2562	จำนวน	2,000	บาท
ค่ารับรอง (สำนักปลัด) เพื่อจ่ายเป็นค่ารับรองที่สามารถเบิกจ่ายได้สำหรับกรณีหน่วยงานอื่นหรือบุคคลภายนอกเข้ามาดูงานหรือเยี่ยมชมองค์การบริหารส่วนตำบลหนองโพ หรือกรณีตรวจเยี่ยมหรือตรวจราชการ แถลงข่าวการมอบเงินหรือสิ่งของบริจาค โดยจ่ายเป็นค่าอาหารว่างและเครื่องดื่ม ค่าอาหารและค่าบริการอื่น ๆ ที่จำเป็นตามกฎหมาย ระเบียบ หรือหนังสือสั่งการของกระทรวงมหาดไทย - เป็นไปตามระเบียบกระทรวงมหาดไทยว่าด้วยการเบิกค่าใช้จ่ายในการบริหารงานขององค์กรปกครองส่วนท้องถิ่น พ.ศ. 2562	จำนวน	5,000	บาท

รายจ่ายเกี่ยวเนื่องกับการปฏิบัติราชการที่ไม่เข้าลักษณะรายจ่ายงบรายจ่ายอื่น ๆ

ค่าใช้จ่ายในการจัดฝึกอบรมและสัมนา (สำนักปลัด) จำนวน 45,000 บาท

เพื่อเป็นค่าใช้จ่ายในการจัดฝึกอบรมและสัมนา โดยจัดอบรมให้กับคณะผู้บริหาร สมาชิกสภาองค์การบริหารส่วนตำบล พนักงานส่วนตำบล พนักงานจ้าง ประชาชน และเจ้าหน้าที่ที่เกี่ยวข้อง โดยมีค่าใช้จ่าย เช่น ค่าใช้จ่ายเกี่ยวกับการใช้และการตกแต่งสถานที่ฝึกอบรมค่าสมนาคุณวิทยากร ค่าอาหาร ค่าอาหารว่างและเครื่องดื่ม ค่าที่พักค่ายานพาหนะ ค่าวัสดุเครื่องเขียน อุปกรณ์และค่าใช้จ่ายอื่น ๆ ที่จำเป็นและเกี่ยวข้อง
กับการดำเนินโครงการเป็นต้น

- เป็นไปตามระเบียบกระทรวงมหาดไทยว่าด้วยค่าใช้จ่ายในการฝึกอบรม และการเข้ารับการฝึกอบรมของเจ้าหน้าที่ท้องถิ่น พ.ศ. 2569
- ระเบียบกระทรวงมหาดไทยว่าด้วยค่าใช้จ่ายในการเดินทางไปราชการของเจ้าหน้าที่ท้องถิ่น พ.ศ. 2555 และที่แก้ไขเพิ่มเติมถึง (ฉบับที่4) พ.ศ. 2561

ค่าใช้จ่ายในการเดินทางไปราชการ (สำนักปลัด) จำนวน 80,000 บาท

เพื่อจ่ายเป็นค่าใช้จ่ายในการเดินทางไปราชการในราชอาณาจักรหรือนอกราชอาณาจักร ให้แก่เจ้าหน้าที่ที่ได้รับอนุมัติให้เดินทางไปราชการ เช่น ค่าเบี้ยเลี้ยงเดินทาง ค่าพาหนะ ค่าเช่าที่พัก ฯลฯ

- เป็นไปตามระเบียบกระทรวงมหาดไทยว่าด้วยค่าใช้จ่ายในการเดินทางไปราชการของเจ้าหน้าที่ท้องถิ่น พ.ศ. 2555 และที่แก้ไขเพิ่มเติมถึง (ฉบับที่ 4) พ.ศ. 2561

ค่าลงทะเบียนในการฝึกอบรม (สำนักปลัด) เพื่อเป็นค่าใช้จ่ายในการฝึกอบรมกรณีที่องค์การบริหารส่วนตำบลหนองโพ ไม่ได้เป็นหน่วยงานจัดฝึกอบรมเอง และมีความจำเป็นต้องส่งเจ้าหน้าที่ขององค์การบริหารส่วนตำบลหนองโพ เข้าร่วมการฝึกอบรมกับหน่วยงานอื่น - เป็นไปตามระเบียบกระทรวงมหาดไทยว่าด้วยค่าใช้จ่ายในการฝึกอบรม และการเข้ารับการฝึกอบรมของเจ้าหน้าที่ท้องถิ่น พ.ศ. 2569	จำนวน	100,000	บาท
โครงการพัฒนาศักยภาพในการบริหารราชการ (สำนักปลัด) เพื่อเป็นค่าใช้จ่ายตามโครงการพัฒนาศักยภาพในการบริหารราชการ โดยการจัดอบรมหรือศึกษาดูงานของคณะผู้บริหาร สมาชิกสภาองค์การบริหารส่วนตำบล พนักงานส่วนตำบล พนักงานจ้าง และเจ้าหน้าที่ที่เกี่ยวข้อง โดยมีค่าใช้จ่าย เช่น ค่าใช้จ่ายเกี่ยวกับการใช้และการตกแต่งสถานที่ฝึกอบรม ค่าสมนาคุณวิทยากร ค่าอาหาร ค่าอาหารว่างและเครื่องดื่ม ค่าที่พัก ค่ายานพาหนะ ค่าวัสดุ เครื่องเขียน อุปกรณ์และค่าใช้จ่ายอื่น ๆ ที่จำเป็นและเกี่ยวข้องกับการดำเนินโครงการ เป็นต้น - เป็นไปตามระเบียบกระทรวงมหาดไทยว่าด้วยค่าใช้จ่ายในการฝึกอบรมและการเข้ารับการฝึกอบรมของเจ้าหน้าที่ท้องถิ่น พ.ศ. 2569 - ระเบียบกระทรวงมหาดไทยว่าด้วยค่าใช้จ่ายในการเดินทางไปราชการของเจ้าหน้าที่ท้องถิ่น พ.ศ. 2555 และที่แก้ไขเพิ่มเติมถึง (ฉบับที่ 4) พ.ศ. 2561 - เป็นไปตามแผนพัฒนาท้องถิ่น (พ.ศ. 2566 - 2570) แก้ไข ครั้งที่ 1/2566 หน้าที่ 55 ลำดับที่ 10	จำนวน	40,000	บาท

ค่าวัสดุ **รวม** **246,500** **บาท**

วัสดุสำนักงาน จำนวน 80,000 บาท

(สำนักปลัด)
เพื่อจ่ายเป็นเงินค่าวัสดุสำนักงาน ประเภทวัสดุคงทน วัสดุสิ้นเปลือง รวมถึงรายจ่ายเพื่อประกอบ ดัดแปลง ต่อเติมหรือปรับปรุงวัสดุ รายจ่ายเพื่อจัดหาสิ่งของที่ใช้ในการซ่อมแซมบำรุงรักษาทรัพย์สินให้สามารถใช้งานได้ตามปกติ รายจ่ายที่ต้องชำระพร้อมกับค่าวัสดุ เช่น ค่าขนส่ง ค่าภาษี ค่าประกันภัย ค่าติดตั้ง เป็นต้น อาทิเช่น กระดาษ หมึก ดินสอ ปากกา ฯลฯ ตามรูปแบบและการจำแนกประเภทรายรับ-รายจ่าย งบประมาณรายจ่ายประจำปีขององค์กรปกครองส่วนท้องถิ่น
- เป็นไปตามระเบียบกระทรวงมหาดไทยว่าด้วยการเบิกค่าใช้จ่ายในการบริหารงานขององค์กรปกครองส่วนท้องถิ่น พ.ศ. 2562
- หนังสือกรมส่งเสริมการปกครองท้องถิ่น

วัสดุไฟฟ้าและวิทยุ จำนวน 17,000 บาท

(สำนักปลัด)
เพื่อจ่ายเป็นค่าวัสดุไฟฟ้าและวิทยุ ประเภทวัสดุคงทน วัสดุสิ้นเปลือง วัสดุอุปกรณ์ประกอบและอะไหล่ รวมถึงรายจ่ายเพื่อประกอบ ดัดแปลง ต่อเติมหรือปรับปรุงวัสดุ รายจ่ายเพื่อจัดหาสิ่งของที่ใช้ในการซ่อมแซม บำรุงรักษาทรัพย์สินให้สามารถใช้งานได้ตามปกติ รายจ่ายที่ต้องชำระพร้อมกับค่าวัสดุ เช่น ค่าขนส่ง ค่าภาษี ค่าประกันภัย ค่าติดตั้ง เป็นต้น อาทิเช่น ฟิวส์ เทปพันสายไฟฟ้า สายไฟฟ้า หลอดไฟ ฯลฯ ตามรูปแบบและการจำแนกประเภทรายรับ-รายจ่าย งบประมาณรายจ่ายประจำปีขององค์กรปกครองส่วนท้องถิ่น
- เป็นไปตามระเบียบกระทรวงมหาดไทยว่าด้วยการเบิกค่าใช้จ่ายในการบริหารงานขององค์กรปกครองส่วนท้องถิ่น พ.ศ. 2562
- หนังสือกรมส่งเสริมการปกครองท้องถิ่น ที่ มท 0808.2/ว 1095 ลงวันที่ 28 พฤษภาคม 2564

วัสดุงานบ้านงานครัว จำนวน 43,500 บาท

(สำนักปลัด)
เพื่อจ่ายเป็นค่าวัสดุงานบ้านงานครัว ประเภทวัสดุคงทน วัสดุสิ้นเปลืองรวมถึงรายจ่ายเพื่อประกอบ ดัดแปลง ต่อเติมหรือปรับปรุงวัสดุ รายจ่ายเพื่อจัดหาสิ่งของที่ใช้ในการซ่อมแซมบำรุงรักษาทรัพย์สินให้สามารถใช้งานได้ตามปกติ รายจ่ายที่ต้องชำระพร้อมกับค่าวัสดุ เช่น ค่าขนส่ง ค่าภาษี ค่าประกันภัย ค่าติดตั้ง เป็นต้น อาทิเช่น ผงซักฟอก สบู่ น้ำยาดับกลิ่น น้ำยาล้างจาน น้ำยาล้างห้องน้ำ ไม้กวาด ถุงใส่ขยะ ฯลฯ ตามรูปแบบและการจำแนกประเภทรายรับ-รายจ่าย งบประมาณรายจ่ายประจำปีขององค์กรปกครองส่วนท้องถิ่น
- เป็นไปตามระเบียบกระทรวงมหาดไทยว่าด้วยการเบิกค่าใช้จ่ายในการบริหารงานขององค์กรปกครองส่วนท้องถิ่น พ.ศ. 2562
- หนังสือกรมส่งเสริมการปกครองท้องถิ่น ที่ มท 0808.2/ว 1095 ลงวันที่ 28 พฤษภาคม 2564

วัสดุก่อสร้าง จำนวน 10,000 บาท

(สำนักปลัด)
เพื่อจ่ายเป็นค่าวัสดุก่อสร้าง ประเภทวัสดุคงทน วัสดุสิ้นเปลืองวัสดุอุปกรณ์ประกอบและอะไหล่ รวมถึงรายจ่ายเพื่อประกอบ ดัดแปลง ต่อเติม หรือปรับปรุงวัสดุ รายจ่ายเพื่อจัดหาสิ่งของที่ใช้ในการซ่อมแซม บำรุงรักษาทรัพย์สินให้สามารถใช้งานได้ตามปกติ รายจ่ายที่ต้องชำระพร้อมกับค่าวัสดุ เช่น ค่าขนส่ง ค่าภาษี ค่าประกันภัย ค่าติดตั้ง เป็นต้น อาทิเช่น ท่อน้ำและอุปกรณ์ประปา อุปกรณ์ช่าง อุปกรณ์ก่อสร้าง ฯลฯ ตามรูปแบบและการจำแนกประเภทรายรับ-รายจ่าย งบประมาณรายจ่ายประจำปีขององค์กรปกครองส่วนท้องถิ่น
- เป็นไปตามระเบียบกระทรวงมหาดไทยว่าด้วยการเบิกค่าใช้จ่ายในการบริหารงานขององค์กรปกครองส่วนท้องถิ่น พ.ศ. 2562
- หนังสือกรมส่งเสริมการปกครองท้องถิ่น ที่ มท 0808.2/ว 1095 ลงวันที่ 28 พฤษภาคม 2564

วัสดุยานพาหนะและขนส่ง จำนวน 20,000 บาท

(สำนักปลัด)
เพื่อจ่ายเป็นค่าวัสดุยานพาหนะและขนส่ง ประเภทวัสดุคงทน วัสดุสิ้นเปลือง วัสดุอุปกรณ์ประกอบและอะไหล่ รวมถึงรายจ่ายเพื่อประกอบ ดัดแปลง ต่อเติมหรือปรับปรุงวัสดุ รายจ่ายเพื่อจัดหาสิ่งของที่ใช้ในการซ่อมแซมบำรุงรักษาทรัพย์สินให้สามารถใช้งานได้ตามปกติ รายจ่ายที่ต้องชำระพร้อมกับค่าวัสดุ เช่น ค่าขนส่ง ค่าภาษี ค่าประกันภัย ค่าติดตั้ง เป็นต้น อาทิเช่น ไขควง ประแจแม่แรง น้ำมันเบรก ล้อ ยางรถจักรยานยนต์ หัวเทียน แบตเตอรี่ กระจกมองข้าง ฯลฯ ตามรูปแบบและการจำแนกประเภทรายรับ-รายจ่าย งบประมาณรายจ่ายประจำปีขององค์กรปกครองส่วนท้องถิ่น
- เป็นไปตามระเบียบกระทรวงมหาดไทยว่าด้วยการเบิกค่าใช้จ่ายในการบริหารงานขององค์กรปกครองส่วนท้องถิ่น พ.ศ. 2562
- หนังสือกรมส่งเสริมการปกครองท้องถิ่น ที่ มท 0808.2/ว 1095 ลงวันที่ 28 พฤษภาคม 2564

วัสดุเชื้อเพลิงและหล่อลื่น จำนวน 10,000 บาท

(สำนักปลัด)
เพื่อจ่ายเป็นค่าวัสดุเชื้อเพลิงและหล่อลื่น วัสดุสิ้นเปลือง รวมถึงรายจ่ายต้องชำระพร้อมกับค่าวัสดุ เช่น ค่าขนส่ง ค่าภาษี ค่าประกันภัย ค่าติดตั้ง เป็นต้น อาทิเช่น แก๊สหุงต้ม น้ำมันเชื้อเพลิง น้ำมันดีเซล น้ำมันเบนซิน รวมถึงเครื่องยนต์ รถยนต์ เครื่องจักรที่ได้รับการสนับสนุนจากหน่วยงานอื่น ฯลฯ ตามรูปแบบและการจำแนกประเภทรายรับ-รายจ่าย งบประมาณรายจ่ายประจำปีขององค์กรปกครองส่วนท้องถิ่น
- เป็นไปตามระเบียบกระทรวงมหาดไทยว่าด้วยการเบิกค่าใช้จ่ายในการบริหารงานขององค์กรปกครองส่วนท้องถิ่น พ.ศ. 2562
- หนังสือกรมส่งเสริมการปกครองท้องถิ่น ที่ มท 0808.2/ว 1095 ลงวันที่ 28 พฤษภาคม 2564
- หนังสือกระทรวงมหาดไทย ที่ มท 0810.3/ว 7509 ลงวันที่ 7 ตุลาคม 2565

วัสดุโฆษณาและเผยแพร่ จำนวน 21,000 บาท

(สำนักปลัด)
เพื่อจ่ายเป็นค่าวัสดุโฆษณาและเผยแพร่ ประเภทวัสดุคงทน วัสดุสิ้นเปลือง รวมถึงรายจ่ายเพื่อประกอบ ดัดแปลง ต่อเติมหรือปรับปรุงวัสดุ รายจ่ายเพื่อจัดหาสิ่งของที่ใช้ในการซ่อมแซมบำรุงรักษาทรัพย์สินให้สามารถใช้งานได้ตามปกติ รายจ่ายที่ต้องชำระพร้อมกับค่าวัสดุ เช่น ค่าขนส่ง ค่าภาษี ค่าประกันภัย ค่าติดตั้ง เป็นต้น อาทิเช่น ป้ายไฟแจ้งเตือนแบบล้อลาก เครื่องบันทึกเสียง เอกสารเผยแพร่ผลการดำเนินงาน ฯลฯ ตามรูปแบบและการจำแนกประเภทรายรับ-รายจ่าย งบประมาณรายจ่ายประจำปีขององค์กรปกครองส่วนท้องถิ่น
- เป็นไปตามระเบียบกระทรวงมหาดไทยว่าด้วยการเบิกค่าใช้จ่ายในการบริหารงานขององค์กรปกครองส่วนท้องถิ่น พ.ศ. 2562
- หนังสือกรมส่งเสริมการปกครองท้องถิ่น ที่ มท 0808.2/ว 1095 ลงวันที่ 28 พฤษภาคม 2564

วัสดุคอมพิวเตอร์ จำนวน 30,000 บาท

(สำนักปลัด)
เพื่อจ่ายเป็นค่าวัสดุคอมพิวเตอร์ ประเภทวัสดุคงทน วัสดุสิ้นเปลือง วัสดุอุปกรณ์ประกอบและอะไหล่ รวมถึงรายจ่ายเพื่อประกอบ ดัดแปลง ต่อเติม หรือปรับปรุงวัสดุ รายจ่ายเพื่อจัดหาสิ่งของที่ใช้ในการซ่อมแซมบำรุงรักษาทรัพย์สินให้สามารถใช้งานได้ตามปกติ รายจ่ายที่ต้องชำระพร้อมกับค่าวัสดุ เช่น ค่าขนส่ง ค่าภาษี ค่าประกันภัย ค่าติดตั้ง เป็นต้น อาทิเช่น อุปกรณ์บันทึกข้อมูล ตลับผงหมึกสำหรับเครื่องพิมพ์ แป้นพิมพ์ เมาส์ ฯลฯ ตามรูปแบบและการจำแนกประเภทรายรับ-รายจ่าย งบประมาณรายจ่ายประจำปีขององค์กรปกครองส่วนท้องถิ่น
- เป็นไปตามระเบียบกระทรวงมหาดไทยว่าด้วยการเบิกค่าใช้จ่ายในการบริหารงานขององค์กรปกครองส่วนท้องถิ่น พ.ศ. 2562
- หนังสือกรมส่งเสริมการปกครองท้องถิ่น ที่ มท 0808.2/ว 1095 ลงวันที่ 28 พฤษภาคม 2564

วัสดุอื่น จำนวน 15,000 บาท

(สำนักปลัด)
เพื่อจ่ายเป็นค่าวัสดุอื่น วัสดุอุปกรณ์ต่าง ๆ ที่ไม่เข้าลักษณะและประเภท ตามรูปแบบและการจำแนกประเภทรายรับ-รายจ่าย งบประมาณรายจ่ายประจำปีขององค์กรปกครองส่วนท้องถิ่น
- เป็นไปตามระเบียบกระทรวงมหาดไทยว่าด้วยการเบิกค่าใช้จ่ายในการบริหารงานขององค์กรปกครองส่วนท้องถิ่น พ.ศ. 2562
- หนังสือกรมส่งเสริมการปกครองท้องถิ่น ที่ มท 0808.2/ว 1095 ลงวันที่ 28 พฤษภาคม 2564

ค่าสาธารณูปโภค **รวม** **356,500 บาท**

ค่าไฟฟ้า จำนวน 300,000 บาท

(สำนักปลัด)
เพื่อจ่ายเป็นค่าไฟฟ้าสำหรับอาคารสำนักงาน/ในที่สาธารณะ ขององค์การบริหารส่วนตำบลหนองโพ รวมถึงค่าใช้จ่ายที่เกิดขึ้นเกี่ยวกับการใช้บริการ เช่น ค่าบริการ ค่าภาษี ฯลฯ
- เป็นไปตามระเบียบกระทรวงมหาดไทยว่าด้วยการเบิกค่าใช้จ่ายในการบริหารงานขององค์กรปกครองส่วนท้องถิ่น พ.ศ. 2562
- หนังสือกรมส่งเสริมการปกครองท้องถิ่น ที่ มท 0808.2/ว 1095 ลงวันที่ 28 พฤษภาคม 2564

ค่าน้ำประปา ค่าน้ำบาดาล จำนวน 10,000 บาท

(สำนักปลัด)
เพื่อจ่ายเป็นค่าน้ำประปา ค่าน้ำบาดาล ขององค์การบริหารส่วนตำบลหนองโพ รวมถึงค่าใช้จ่ายที่เกิดขึ้นเกี่ยวกับการใช้บริการ เช่น ค่าบริการ ค่าภาษี ฯลฯ
- เป็นไปตามระเบียบกระทรวงมหาดไทยว่าด้วยการเบิกค่าใช้จ่ายในการบริหารงานขององค์กรปกครองส่วนท้องถิ่น พ.ศ. 2562
- หนังสือกรมส่งเสริมการปกครองท้องถิ่น ที่ มท 0808.2/ว 1095 ลงวันที่ 28 พฤษภาคม 2564

ค่าบริการโทรศัพท์ จำนวน 3,600 บาท

เพื่อจ่ายเป็นค่าบริการโทรศัพท์สำนักงาน ค่าโทรศัพท์เคลื่อนที่ รวมถึงค่าใช้จ่ายที่เกิดขึ้นเกี่ยวกับการใช้บริการ เช่น ค่าบริการ ค่าภาษี ฯลฯ

- เป็นไปตามระเบียบกระทรวงมหาดไทยว่าด้วยการเบิกค่าใช้จ่ายในการบริหารงานขององค์กรปกครองส่วนท้องถิ่น พ.ศ. 2562
- หนังสือกรมส่งเสริมการปกครองท้องถิ่น ที่ มท 0808.2/ว 1095 ลงวันที่ 28 พฤษภาคม 2564

ค่าบริการไปรษณีย์ จำนวน 3,000 บาท

(สำนักปลัด)

เพื่อจ่ายเป็นค่าไปรษณีย์ ค่าฝากส่งไปรษณีย์ ค่าบริการไปรษณีย์ตอบรับ ค่าดวงตราไปรษณียากร ค่าธรรมเนียมการโอนเงิน ฯลฯ รวมถึงค่าใช้จ่ายที่เกิดขึ้นเกี่ยวกับการใช้บริการ เช่น ค่าบริการ ค่าภาษี ฯลฯ

- เป็นไปตามระเบียบกระทรวงมหาดไทยว่าด้วยการเบิกค่าใช้จ่ายในการบริหารงานขององค์กรปกครองส่วนท้องถิ่น พ.ศ. 2562
- หนังสือกรมส่งเสริมการปกครองท้องถิ่น ที่ มท 0808.2/ว 1095 ลงวันที่ 28 พฤษภาคม 2564

ค่าบริการสื่อสารและโทรคมนาคม จำนวน 35,000 บาท

(สำนักปลัด)

เพื่อจ่ายเป็นค่าวิทยุสื่อสาร ค่าสื่อสารผ่านดาวเทียม ค่าใช้จ่ายเกี่ยวกับการใช้ระบบอินเตอร์เน็ต ฯลฯ รวมถึงค่าใช้จ่ายที่เกิดขึ้นเกี่ยวกับการใช้บริการ เช่น ค่าบริการ ค่าภาษี ฯลฯ

- เป็นไปตามระเบียบกระทรวงมหาดไทยว่าด้วยการเบิกค่าใช้จ่ายในการบริหารงานขององค์กรปกครองส่วนท้องถิ่น พ.ศ. 2562
- หนังสือกรมส่งเสริมการปกครองท้องถิ่น ที่ มท 0808.2/ว 1095 ลงวันที่ 28 พฤษภาคม 2564

ค่าเช่าพื้นที่เว็บไซต์ และค่าธรรมเนียมที่เกี่ยวข้อง	จำนวน	4,900	บาท
(สำนักปลัด) เพื่อจ่ายเป็นค่าเช่าพื้นที่เว็บไซต์ และค่าธรรมเนียมที่เกี่ยวข้อง รวมถึงค่าใช้จ่ายที่เกิดขึ้นจากการใช้บริการ รวมถึงค่าใช้จ่ายที่เกิดขึ้นเกี่ยวกับการใช้บริการ เช่น ค่าบริการ ค่าภาษี ฯลฯ - เป็นไปตามระเบียบกระทรวงมหาดไทยว่าด้วยการเบิกค่าใช้จ่ายในการบริหารงานขององค์กรปกครองส่วนท้องถิ่น พ.ศ. 2562 - หนังสือกรมส่งเสริมการปกครองท้องถิ่น ที่ มท 0808.2/ว 1095 ลงวันที่ 28 พฤษภาคม 2564			

งบลงทุน	**รวม**	**10,000**	**บาท**
ค่าครุภัณฑ์	**รวม**	**10,000**	**บาท**
ค่าบำรุงรักษาและปรับปรุงครุภัณฑ์			
ค่าบำรุงรักษาและปรับปรุงครุภัณฑ์	จำนวน	10,000	บาท
(สำนักปลัด) เพื่อจ่ายเป็นค่าบำรุงรักษาและปรับปรุงครุภัณฑ์ (รายจ่ายเพื่อซ่อมแซมบำรุงรักษาโครงสร้างของครุภัณฑ์ขนาดใหญ่ ซึ่งไม่รวมถึงค่าซ่อมบำรุงตามปกติ หรือค่าซ่อมกลาง) เช่น ทำสีใหม่ทั้งคัน เปลี่ยนเครื่องยนต์ใหม่ ฯลฯ - เป็นไปตามระเบียบกระทรวงมหาดไทยว่าด้วยการเบิกค่าใช้จ่ายในการบริหารงานขององค์กรปกครองส่วนท้องถิ่น พ.ศ. 2562			

งบเงินอุดหนุน **รวม** **30,000** **บาท**

เงินอุดหนุน **รวม** **30,000** **บาท**

เงินอุดหนุนองค์กรปกครองส่วนท้องถิ่น

เงินอุดหนุนองค์กรปกครองส่วนท้องถิ่น (สำนักปลัด) จำนวน 30,000 บาท

เพื่อจ่ายเป็นเงินอุดหนุนตามโครงการเพิ่มประสิทธิภาพศูนย์ปฏิบัติการร่วมในการช่วยเหลือประชาชน และพัฒนาศักยภาพการบริหารจัดการองค์กรปกครองส่วนท้องถิ่น อำเภอโพธาราม จังหวัดราชบุรี ประจำปีงบประมาณ พ.ศ. 2568 ปีที่ 10 (โครงการต่อเนื่อง) อุดหนุนให้แก่เทศบาลตำบลเจ็ดเสมียน

- เป็นไปตามระเบียบกระทรวงมหาดไทยว่าด้วยเงินอุดหนุนขององค์กรปกครองส่วนท้องถิ่น พ.ศ. 2569
- หนังสือเทศบาลตำบลเจ็ดเสมียน ที่ รบ 52901/ว641 ลงวันที่ 6 พฤษภาคม 2569
- เป็นไปตามแผนพัฒนาท้องถิ่น (พ.ศ. 2566 - 2570) เปลี่ยนแปลง ครั้งที่ 1/2568 หน้าที่ 2 ลำดับที่ 1

งานวางแผนสถิติและวิชาการ **รวม** **560,560** **บาท**

งบบุคลากร **รวม** **526,560** **บาท**

เงินเดือน (ฝ่ายประจำ) **รวม** **526,560** **บาท**

เงินเดือนข้าราชการ หรือพนักงานส่วนท้องถิ่น จำนวน 286,800 บาท

เพื่อจ่ายเป็นเงินเดือนรวมถึงเงินเลื่อนขั้นประจำปีให้แก่พนักงานส่วนตำบล (สำนักปลัด) จำนวน 1 อัตรา จำนวน 12 เดือน

- เป็นไปตามพระราชบัญญัติระเบียบบริหารงานบุคคลส่วนท้องถิ่น พ.ศ. 2542
- เป็นไปตามแผนอัตรากำลัง 3 ปี (พ.ศ. 2570 - 2572)

ค่าตอบแทนพนักงานจ้าง จำนวน 239,760 บาท

เพื่อจ่ายเป็นค่าตอบแทนพนักงานจ้างตามภารกิจ พนักงานจ้างทั่วไป รวมถึงเงินปรับปรุงค่าตอบแทน (สำนักปลัด) จำนวน 1 อัตรา จำนวน 12 เดือน

- เป็นไปตามพระราชบัญญัติระเบียบบริหารงานบุคคลส่วนท้องถิ่น พ.ศ. 2542
- เป็นไปตามแผนอัตรากำลัง 3 ปี (พ.ศ. 2570 - 2572)

งบดำเนินงาน **รวม** **34,000** **บาท**

ค่าใช้สอย **รวม** **34,000** **บาท**

รายจ่ายเพื่อให้ได้มาซึ่งบริการ

ค่าจ้างเหมาบริการบุคคลภายนอก (สำนักปลัด) จำนวน 4,000 บาท

เพื่อจ่ายเป็นค่าจ้างเหมาบริการบุคคลภายนอก เช่น ค่าถ่ายเอกสาร ค่าเย็บหนังสือหรือเข้าปกหนังสือ ฯลฯ ตามรูปแบบและการจำแนกประเภท รายรับ-รายจ่าย งบประมาณรายจ่ายประจำปีขององค์กรปกครองส่วนท้องถิ่น

- เป็นไปตามระเบียบกระทรวงมหาดไทยว่าด้วยการเบิกค่าใช้จ่ายในการบริหารงานขององค์กรปกครองส่วนท้องถิ่น พ.ศ. 2562
- หนังสือกรมส่งเสริมการปกครองส่วนท้องถิ่น ที่ มท 0808.2/ว 1095 ลงวันที่ 28 พฤษภาคม 2564
- หนังสือกระทรวงมหาดไทย ด่วนที่สุด ที่ มท 0808.2/ว 7302 ลงวันที่ 30 กันยายน 2565

รายจ่ายเกี่ยวกับการรับรองและพิธีการ

ค่าใช้จ่ายในการประชุมราชการ (สำนักปลัด) จำนวน 5,000 บาท

เพื่อจ่ายเป็นค่าใช้จ่ายในการประชุมราชการขององค์การบริหารส่วนตำบลหนองโพ เช่น คณะกรรมการพัฒนาท้องถิ่น คณะกรรมการสนับสนุนการจัดทำแผนพัฒนาท้องถิ่น คณะกรรมการติดตามและประเมินแผนพัฒนาท้องถิ่น การประชุมประชาคมท้องถิ่นหรือคณะทำงานต่าง ๆ ที่ได้รับแต่งตั้งตามกฎหมาย ระเบียบกระทรวงมหาดไทย หรือคำสั่งขององค์กรปกครองส่วนท้องถิ่น

- เป็นไปตามระเบียบกระทรวงมหาดไทยว่าด้วยการเบิกค่าใช้จ่ายในการบริหารงานขององค์กรปกครองส่วนท้องถิ่น พ.ศ. 2562
- หนังสือกระทรวงมหาดไทย ที่ มท 0808.2/ว 0766 ลงวันที่ 5 กุมภาพันธ์ 2563

รายจ่ายเกี่ยวเนื่องกับการปฏิบัติราชการที่ไม่เข้าลักษณะรายจ่ายงบรายจ่ายอื่น ๆ

ค่าใช้จ่ายในการเดินทางไปราชการ (สำนักปลัด) เพื่อจ่ายเป็นค่าใช้จ่ายในการเดินทางไปราชการในราชอาณาจักรหรือนอกราชอาณาจักร ให้แก่เจ้าหน้าที่ที่ได้รับอนุมัติให้เดินทางไปราชการ เช่น ค่าเบี้ยเลี้ยงเดินทาง ค่าพาหนะ ค่าเช่าที่พัก ฯลฯ - เป็นไปตามระเบียบกระทรวงมหาดไทยว่าด้วยค่าใช้จ่ายในการเดินทางไปราชการของเจ้าหน้าที่ท้องถิ่น พ.ศ. 2555 และที่แก้ไขเพิ่มเติมถึง (ฉบับที่ 4) พ.ศ. 2561	จำนวน	5,000	บาท
ค่าลงทะเบียนในการฝึกอบรม (สำนักปลัด) เพื่อเป็นค่าใช้จ่ายในการฝึกอบรมกรณีที่องค์การบริหารส่วนตำบลหนองโพ ไม่ได้เป็นหน่วยงานจัดฝึกอบรมเอง และมีความจำเป็นต้องส่งเจ้าหน้าที่ขององค์การบริหารส่วนตำบลหนองโพ เข้าร่วมการฝึกอบรมกับหน่วยงานอื่น - เป็นไปตามระเบียบกระทรวงมหาดไทยว่าด้วยค่าใช้จ่ายในการฝึกอบรม และการเข้ารับการฝึกอบรมของเจ้าหน้าที่ท้องถิ่น พ.ศ. 2569	จำนวน	20,000	บาท

งานบริหารงานคลัง **รวม** **3,339,024** **บาท**

งบบุคลากร **รวม** **1,314,024** **บาท**

เงินเดือน (ฝ่ายประจำ) **รวม** **1,314,024** **บาท**

เงินเดือนข้าราชการ หรือพนักงานส่วนท้องถิ่น จำนวน 1,057,464 บาท

เพื่อจ่ายเป็นเงินเดือนรวมถึงเงินเลื่อนขั้นประจำปีให้แก่พนักงานส่วนตำบล (กองคลัง) จำนวน 3 อัตรา จำนวน 12 เดือน

- เป็นไปตามพระราชบัญญัติระเบียบบริหารงานบุคคลส่วนท้องถิ่น พ.ศ. 2542
- เป็นไปตามแผนอัตรากำลัง 3 ปี (พ.ศ. 2570 - 2572) ขององค์การบริหารส่วนตำบลหนองโพ

เงินประจำตำแหน่ง จำนวน 42,000 บาท

เพื่อจ่ายเป็นเงินประจำตำแหน่งให้แก่พนักงานส่วนตำบลผู้มีสิทธิ (กองคลัง) จำนวน 1 อัตรา จำนวน 12 เดือน

- เป็นไปตามพระราชบัญญัติระเบียบบริหารงานบุคคลส่วนท้องถิ่น พ.ศ. 2542
- เป็นไปตามแผนอัตรากำลัง 3 ปี (พ.ศ. 2570 - 2572) ขององค์การบริหารส่วนตำบลหนองโพ

ค่าตอบแทนพนักงานจ้าง จำนวน 190,560 บาท

เพื่อจ่ายเป็นค่าตอบแทนพนักงานจ้างตามภารกิจ พนักงานจ้างทั่วไป รวมถึงเงินปรับปรุงค่าตอบแทน (กองคลัง) จำนวน 1 อัตรา จำนวน 12 เดือน

- เป็นไปตามพระราชบัญญัติระเบียบบริหารงานบุคคลส่วนท้องถิ่น พ.ศ. 2542
- เป็นไปตามแผนอัตรากำลัง 3 ปี (พ.ศ. 2570 - 2572) ขององค์การบริหารส่วนตำบลหนองโพ

เงินเพิ่มต่าง ๆ ของพนักงานจ้าง จำนวน 24,000 บาท

เพื่อจ่ายเป็นเงินเพิ่มค่าครองชีพชั่วคราวของพนักงานจ้างตามภารกิจ (กองคลัง) จำนวน 1 อัตรา จำนวน 12 เดือน

- เป็นไปตามพระราชบัญญัติระเบียบบริหารงานบุคคลส่วนท้องถิ่น พ.ศ. 2542
- เป็นไปตามแผนอัตรากำลัง 3 ปี (พ.ศ. 2570 - 2572) ขององค์การบริหารส่วนตำบลหนองโพ

งบดำเนินงาน	**รวม**	**2,005,000**	**บาท**
ค่าตอบแทน	**รวม**	**160,000**	**บาท**
ค่าตอบแทนผู้ปฏิบัติราชการอันเป็นประโยชน์แก่องค์กรปกครองส่วนท้องถิ่น			
ค่าตอบแทนบุคคลหรือคณะกรรมการที่ได้รับแต่งตั้งตามกฎหมายว่าด้วยการจัดซื้อจัดจ้างและการบริหารพัสดุภาครัฐ ค่าตอบแทนบุคคลหรือคณะกรรมการที่ได้รับแต่งตั้งตามกฎหมายว่าด้วยการจัดซื้อจัดจ้างและการบริหารพัสดุภาครัฐ (กองคลัง) เพื่อจ่ายเป็นค่าตอบแทนบุคคลหรือคณะกรรมการที่ได้รับการแต่งตั้งให้ดำเนินการเกี่ยวกับการจัดซื้อจัดจ้าง - เป็นไปตามพระราชบัญญัติการจัดซื้อจัดจ้างและการบริหารพัสดุภาครัฐ พ.ศ. 2560 - หนังสือกรมส่งเสริมการปกครองท้องถิ่น ด่วนที่สุด ที่ มท 0808.2/ว 2850 ลงวันที่ 12 กันยายน 2561	จำนวน	50,000	บาท
ค่าตอบแทนการปฏิบัติงานนอกเวลาราชการ (กองคลัง) เพื่อจ่ายเป็นค่าตอบแทนการปฏิบัติงานนอกเวลาราชการให้แก่ พนักงานส่วนตำบลและพนักงานจ้างที่ได้รับคำสั่งหรือมอบหมายให้ปฏิบัติงานนอกเวลาราชการ - เป็นไปตามระเบียบกระทรวงมหาดไทยว่าด้วยการเบิกจ่ายเงินตอบแทนการปฏิบัติงานนอกเวลาราชการขององค์กรปกครองส่วนท้องถิ่น พ.ศ. 2559 - หนังสือกรมส่งเสริมการปกครองส่วนท้องถิ่น ด่วนมาก ที่ มท 0808.2/ว 2409 ลงวันที่ 17 พฤศจิกายน 2559	จำนวน	10,000	บาท
ค่าเช่าบ้าน (กองคลัง) เพื่อจ่ายเป็นค่าเช่าบ้านหรือค่าเช่าซื้ออสังหาริมทรัพย์ให้แก่พนักงานส่วนตำบลผู้มีสิทธิเบิก จำนวน 12 เดือน - เป็นไปตามระเบียบกระทรวงมหาดไทยว่าด้วยค่าเช่าบ้านของข้าราชการส่วนท้องถิ่น พ.ศ. 2548 แก้ไขเพิ่มเติมถึง (ฉบับที่ 5) พ.ศ. 2565 - หนังสือกระทรวงมหาดไทย ที่ มท 0808.2/ว 5862 ลงวันที่ 12 ตุลาคม 2559	จำนวน	90,000	บาท

เงินช่วยเหลือการศึกษาบุตร

เงินช่วยเหลือการศึกษาบุตรข้าราชการ/พนักงาน/ลูกจ้างประจำ (กองคลัง) เพื่อจ่ายเป็นเงินช่วยเหลือการศึกษาบุตรให้แก่พนักงานส่วนตำบลผู้ที่มีสิทธิได้ - เป็นไปตามระเบียบกระทรวงมหาดไทยว่าด้วยเงินสวัสดิการเกี่ยวกับการศึกษาบุตรขององค์กรปกครองส่วนท้องถิ่น พ.ศ. 2563	จำนวน	10,000	บาท

ค่าใช้สอย	**รวม**	**1,567,000**	**บาท**

รายจ่ายเพื่อให้ได้มาซึ่งบริการ

ค่าจ้างเหมาบริการบุคคลภายนอก (กองคลัง) เพื่อจ่ายเป็นค่าจ้างเหมาบริการบุคคลภายนอก เช่น การจัดทำหรือปรับปรุงฐานข้อมูลแผนที่ภาษีและทะเบียนทรัพย์สิน การจัดทำฐานข้อมูลในการจัดเก็บรายได้ขององค์กรปกครองส่วนท้องถิ่น ฯลฯ ตามรูปแบบและการจำแนกประเภทรายรับ-รายจ่าย งบประมาณรายจ่ายประจำปีขององค์กรปกครองส่วนท้องถิ่น - เป็นไปตามระเบียบกระทรวงมหาดไทยว่าด้วยการเบิกค่าใช้จ่ายในการบริหารงานขององค์กรปกครองส่วนท้องถิ่น พ.ศ. 2562 - หนังสือกรมส่งเสริมการปกครองส่วนท้องถิ่น ที่ มท 0808.2/ว 1095 ลงวันที่ 28 พฤษภาคม 2564 - หนังสือกระทรวงมหาดไทย ด่วนที่สุด ที่ มท 0808.2/ว 7302 ลงวันที่ 30 กันยายน 2565 - พระราชบัญญัติภาษีที่ดินและสิ่งปลูกสร้าง พ.ศ. 2562 - ระเบียบกระทรวงมหาดไทยว่าด้วยแผนที่ภาษีและทะเบียนทรัพย์สินขององค์กรปกครองส่วนท้องถิ่น พ.ศ. 2550 - ระเบียบกระทรวงมหาดไทยว่าด้วยการดำเนินการตามพระราชบัญญัติภาษีที่ดินและสิ่งปลูกสร้าง พ.ศ. 2562	จำนวน	150,000	บาท

ค่าจ้างเหมาบุคคลสำหรับการปฏิบัติหน้าที่ตามภารกิจของ อบต. จำนวน 432,000 บาท
(กองคลัง)
เพื่อจ่ายเป็นค่าจ้างเหมาบุคคลหรือเอกชน เพื่อให้ผู้รับจ้างทำการอย่างใดอย่างหนึ่ง ตามที่องค์การบริหารส่วนตำบลหนองโพกำหนด ฯลฯ
- เป็นไปตามระเบียบกระทรวงมหาดไทยว่าด้วยการเบิกค่าใช้จ่ายในการบริหารงานขององค์กรปกครองส่วนท้องถิ่น พ.ศ. 2562

ค่าเบี้ยประกันภัยรถยนต์ จำนวน 5,000 บาท
(กองคลัง)
เพื่อใช้เป็นค่าเบี้ยประกันภัยทรัพย์สิน เช่น รถยนต์ราชการขององค์การบริหารส่วนตำบลหนองโพ ฯลฯ
- เป็นไปตามระเบียบกระทรวงมหาดไทยว่าด้วยการใช้จ่ายในการจัดทำประกันภัยทรัพย์สินขององค์กรปกครองส่วนท้องถิ่น พ.ศ. 2562 และที่แก้ไขเพิ่มเติม (ฉบับที่ 2) พ.ศ. 2563
- หนังสือกรมธนารักษ์ ที่ กค 0310/ว 42 ลงวันที่ 31 พฤษภาคม 2564 เรื่อง การจัดทำประกันภัยทรัพย์สินของราชการ

รายจ่ายเกี่ยวกับการรับรองและพิธีการ

ค่าใช้จ่ายในการประชุมราชการ จำนวน 5,000 บาท
(กองคลัง)
เพื่อจ่ายเป็นค่าใช้จ่ายในการประชุมราชการขององค์การบริหารส่วนตำบลหนองโพ เช่น การประชุมราชการภายในหน่วยงานประจำเดือน การประชุมคณะกรรมการ คณะอนุกรรมการ หรือคณะทำงานต่าง ๆ ที่ได้รับแต่งตั้งตามกฎหมาย เป็นต้น
- เป็นไปตามระเบียบกระทรวงมหาดไทยว่าด้วยการเบิกค่าใช้จ่ายในการบริหารงานขององค์กรปกครองส่วนท้องถิ่น พ.ศ. 2562
- หนังสือกระทรวงมหาดไทย ที่ มท 0808.2/ว 0766 ลงวันที่ 5 กุมภาพันธ์ 2563

ค่ารับรอง (กองคลัง) เพื่อจ่ายเป็นค่ารับรองที่สามารถเบิกจ่ายได้สำหรับกรณีหน่วยงานอื่นหรือบุคคลภายนอกเข้ามาดูงานหรือเยี่ยมชมองค์การบริหารส่วนตำบลหนองโพ หรือกรณีตรวจเยี่ยมหรือตรวจราชการ แถลงข่าวการมอบเงินหรือสิ่งของบริจาค โดยจ่ายเป็นค่าอาหารว่างและเครื่องดื่ม ค่าอาหารและค่าบริการอื่น ๆ ที่จำเป็นตามกฎหมาย ระเบียบ หรือหนังสือสั่งการของกระทรวงมหาดไทย - เป็นไปตามระเบียบกระทรวงมหาดไทยว่าด้วยการเบิกค่าใช้จ่ายในการบริหารงานขององค์กรปกครองส่วนท้องถิ่น พ.ศ. 2562	จำนวน	5,000	บาท

รายจ่ายเกี่ยวเนื่องกับการปฏิบัติราชการที่ไม่เข้าลักษณะรายจ่ายงบรายจ่ายอื่น ๆ

ค่าใช้จ่ายในการเดินทางไปราชการ (กองคลัง) เพื่อจ่ายเป็นค่าใช้จ่ายในการเดินทางไปราชการในราชอาณาจักรหรือนอกราชอาณาจักร ให้แก่เจ้าหน้าที่ที่ได้รับอนุมัติให้เดินทางไปราชการ เช่น ค่าเบี้ยเลี้ยงเดินทาง ค่าพาหนะ ค่าเช่าที่พัก ฯลฯ - เป็นไปตามระเบียบกระทรวงมหาดไทยว่าด้วยค่าใช้จ่ายในการเดินทางไปราชการของเจ้าหน้าที่ท้องถิ่น พ.ศ. 2555 และที่แก้ไขเพิ่มเติมถึง (ฉบับที่ 4) พ.ศ. 2561	จำนวน	30,000	บาท
ค่าลงทะเบียนในการฝึกอบรม (กองคลัง) เพื่อเป็นค่าใช้จ่ายในการฝึกอบรมกรณีที่องค์การบริหารส่วนตำบลหนองโพ ไม่ได้เป็นหน่วยงานจัดฝึกอบรมเอง และมีความจำเป็นต้องส่งเจ้าหน้าที่ขององค์การบริหารส่วนตำบลหนองโพ เข้าร่วมการฝึกอบรมกับหน่วยงานอื่น - เป็นไปตามระเบียบกระทรวงมหาดไทยว่าด้วยค่าใช้จ่ายในการฝึกอบรม และการเข้ารับการฝึกอบรมของเจ้าหน้าที่ท้องถิ่น พ.ศ. 2569	จำนวน	50,000	บาท

ค่าบำรุงรักษาและซ่อมแซม จำนวน 890,000 บาท

(กองคลัง)
เพื่อจ่ายเป็นค่าซ่อมแซมบำรุงรักษาทรัพย์สินของ
องค์การบริหารส่วนตำบลหนองโพ เพื่อให้สามารถ
ใช้งานตามปกติ แยกดังนี้
สำนักปลัด ตั้งไว้ 160,000 บาท
กองคลัง ตั้งไว้ 30,000 บาท
กองช่าง ตั้งไว้ 600,000 บาท
กองการศึกษาฯ ตั้งไว้ 100,000 บาท
- เป็นไปตามระเบียบกระทรวงมหาดไทยว่าด้วยการเบิก
ค่าใช้จ่ายในการบริหารงานขององค์กรปกครองส่วนท้องถิ่น
พ.ศ. 2562
- หนังสือกรมส่งเสริมการปกครองท้องถิ่น
ที่ มท 0808.2/ว 1095 ลงวันที่ 28 พฤษภาคม 2564

ค่าวัสดุ **รวม** **224,000 บาท**

วัสดุสำนักงาน จำนวน 60,000 บาท

(กองคลัง)
เพื่อจ่ายเป็นเงินค่าวัสดุสำนักงาน ประเภทวัสดุคงทน
วัสดุสิ้นเปลือง รวมถึงรายจ่ายเพื่อประกอบ ดัดแปลง
ต่อเติมหรือปรับปรุงวัสดุ รายจ่ายเพื่อจัดหาสิ่งของที่ใช้
ในการซ่อมแซมบำรุงรักษาทรัพย์สินให้สามารถใช้งาน
ได้ตามปกติ รายจ่ายที่ต้องชำระพร้อมกับค่าวัสดุ เช่น
ค่าขนส่ง ค่าภาษี ค่าประกันภัย ค่าติดตั้ง เป็นต้น
อาทิเช่น กระดาษ หมึก ดินสอ ปากกา ฯลฯ ตามรูปแบบ
และการจำแนกประเภทรายรับ-รายจ่าย งบประมาณรายจ่าย
ประจำปีขององค์กรปกครองส่วนท้องถิ่น
- เป็นไปตามระเบียบกระทรวงมหาดไทยว่าด้วยการเบิกค่า
ใช้จ่ายในการบริหารงานขององค์กรปกครองส่วนท้องถิ่น
พ.ศ. 2562
- หนังสือกรมส่งเสริมการปกครองท้องถิ่น
ที่ มท 0808.2/ว 1095 ลงวันที่ 28 พฤษภาคม 2564

วัสดุไฟฟ้าและวิทยุ จำนวน 3,000 บาท

(กองคลัง)
เพื่อจ่ายเป็นค่าวัสดุไฟฟ้าและวิทยุ ประเภทวัสดุคงทน วัสดุสิ้นเปลือง วัสดุอุปกรณ์ประกอบและอะไหล่ รวมถึงรายจ่ายเพื่อประกอบ ดัดแปลง ต่อเติมหรือปรับปรุงวัสดุ รายจ่ายเพื่อจัดหาสิ่งของที่ใช้ในการซ่อมแซม บำรุงรักษาทรัพย์สินให้สามารถใช้งานได้ตามปกติ รายจ่ายที่ต้องชำระพร้อมกับค่าวัสดุ เช่น ค่าขนส่ง ค่าภาษี ค่าประกันภัย ค่าติดตั้ง เป็นต้น อาทิเช่น ฟิวส์ เทปพันสายไฟฟ้า สายไฟฟ้า หลอดไฟ ฯลฯ ตามรูปแบบและการจำแนกประเภทรายรับ-รายจ่าย งบประมาณรายจ่ายประจำปีขององค์กรปกครองส่วนท้องถิ่น
- เป็นไปตามระเบียบกระทรวงมหาดไทยว่าด้วยการเบิกค่าใช้จ่ายในการบริหารงานขององค์กรปกครองส่วนท้องถิ่น พ.ศ. 2562
- หนังสือกรมส่งเสริมการปกครองท้องถิ่น ที่ มท 0808.2/ว 1095 ลงวันที่ 28 พฤษภาคม 2564

วัสดุงานบ้านงานครัว จำนวน 3,000 บาท

(กองคลัง)
เพื่อจ่ายเป็นค่าวัสดุงานบ้านงานครัว ประเภทวัสดุคงทน วัสดุสิ้นเปลืองรวมถึงรายจ่ายเพื่อประกอบ ดัดแปลง ต่อเติมหรือปรับปรุงวัสดุ รายจ่ายเพื่อจัดหาสิ่งของที่ใช้ในการซ่อมแซมบำรุงรักษาทรัพย์สินให้สามารถใช้งานได้ตามปกติ รายจ่ายที่ต้องชำระพร้อมกับค่าวัสดุ เช่น ค่าขนส่ง ค่าภาษี ค่าประกันภัย ค่าติดตั้ง เป็นต้น อาทิเช่น ผงซักฟอก สบู่ น้ำยาดับกลิ่น น้ำยาล้างจาน น้ำยาล้างห้องน้ำ ไม้กวาด ถุงใส่ขยะ ฯลฯ ตามรูปแบบและการจำแนกประเภทรายรับ-รายจ่าย งบประมาณรายจ่ายประจำปีขององค์กรปกครองส่วนท้องถิ่น
- เป็นไปตามระเบียบกระทรวงมหาดไทยว่าด้วยการเบิกค่าใช้จ่ายในการบริหารงานขององค์กรปกครองส่วนท้องถิ่น พ.ศ. 2562
- หนังสือกรมส่งเสริมการปกครองท้องถิ่น ที่ มท 0808.2/ว 1095 ลงวันที่ 28 พฤษภาคม 2564

วัสดุยานพาหนะและขนส่ง จำนวน 30,000 บาท

(กองคลัง)
เพื่อจ่ายเป็นค่าวัสดุยานพาหนะและขนส่ง ประเภทวัสดุคงทน วัสดุสิ้นเปลือง วัสดุอุปกรณ์ประกอบและอะไหล่ รวมถึงรายจ่ายเพื่อประกอบ ดัดแปลง ต่อเติมหรือปรับปรุงวัสดุ รายจ่ายเพื่อจัดหาสิ่งของที่ใช้ในการซ่อมแซมบำรุงรักษาทรัพย์สินให้สามารถใช้งานได้ตามปกติ รายจ่ายที่ต้องชำระพร้อมกับค่าวัสดุ เช่น ค่าขนส่ง ค่าภาษี ค่าประกันภัย ค่าติดตั้ง เป็นต้น อาทิเช่น ไขควง ประแจแม่แรง น้ำมันเบรก ล้อ ยางรถจักรยานยนต์ ยางรถยนต์ หัวเทียน แบตเตอรี่ กระจกมองข้าง ฯลฯ ตามรูปแบบและการจำแนกประเภทรายรับ-รายจ่าย งบประมาณรายจ่ายประจำปีขององค์กรปกครองส่วนท้องถิ่น
- เป็นไปตามระเบียบกระทรวงมหาดไทยว่าด้วยการเบิกค่าใช้จ่ายในการบริหารงานขององค์กรปกครองส่วนท้องถิ่น พ.ศ. 2562
- หนังสือกรมส่งเสริมการปกครองท้องถิ่น ที่ มท 0808.2/ว 1095 ลงวันที่ 28 พฤษภาคม 2564

วัสดุเชื้อเพลิงและหล่อลื่น จำนวน 70,000 บาท

(กองคลัง)
เพื่อจ่ายเป็นค่าวัสดุเชื้อเพลิงและหล่อลื่น วัสดุสิ้นเปลือง รวมถึงรายจ่ายต้องชำระพร้อมกับค่าวัสดุ เช่น ค่าขนส่ง ค่าภาษี ค่าประกันภัย ค่าติดตั้ง เป็นต้น อาทิเช่น แก๊สหุงต้ม น้ำมันเชื้อเพลิง น้ำมันดีเซล น้ำมันเบนซิน รวมถึงเครื่องยนต์ รถยนต์ เครื่องจักรที่ได้รับการสนับสนุนจากหน่วยงานอื่น ฯลฯ ตามรูปแบบและการจำแนกประเภทรายรับ-รายจ่าย งบประมาณรายจ่ายประจำปีขององค์กรปกครองส่วนท้องถิ่น
- เป็นไปตามระเบียบกระทรวงมหาดไทยว่าด้วยการเบิกค่าใช้จ่ายในการบริหารงานขององค์กรปกครองส่วนท้องถิ่น พ.ศ. 2562
- หนังสือกรมส่งเสริมการปกครองท้องถิ่น ที่ มท 0808.2/ว 1095 ลงวันที่ 28 พฤษภาคม 2564

วัสดุโฆษณาและเผยแพร่ จำนวน 3,000 บาท

(กองคลัง)
เพื่อจ่ายเป็นค่าวัสดุโฆษณาและเผยแพร่ ประเภทวัสดุคงทน วัสดุสิ้นเปลือง รวมถึงรายจ่ายเพื่อประกอบ ดัดแปลง ต่อเติมหรือปรับปรุงวัสดุ รายจ่ายเพื่อจัดหาสิ่งของที่ใช้ในการซ่อมแซมบำรุงรักษาทรัพย์สินให้สามารถใช้งานได้ตามปกติ รายจ่ายที่ต้องชำระพร้อมกับค่าวัสดุ เช่น ค่าขนส่ง ค่าภาษี ค่าประกันภัย ค่าติดตั้ง เป็นต้น อาทิเช่น ป้ายไฟแจ้งเตือนแบบล้อลาก เครื่องบันทึกเสียง เอกสารเผยแพร่ผลการดำเนินงาน ฯลฯ ตามรูปแบบและการจำแนกประเภทรายรับ-รายจ่าย งบประมาณรายจ่ายประจำปีขององค์กรปกครองส่วนท้องถิ่น
- เป็นไปตามระเบียบกระทรวงมหาดไทยว่าด้วยการเบิกค่าใช้จ่ายในการบริหารงานขององค์กรปกครองส่วนท้องถิ่น พ.ศ. 2562
- หนังสือกรมส่งเสริมการปกครองท้องถิ่น ที่ มท 0808.2/ว 1095 ลงวันที่ 28 พฤษภาคม 2564

วัสดุคอมพิวเตอร์ จำนวน 50,000 บาท

(กองคลัง)
เพื่อจ่ายเป็นค่าวัสดุคอมพิวเตอร์ ประเภทวัสดุคงทน วัสดุสิ้นเปลือง วัสดุอุปกรณ์ประกอบและอะไหล่ รวมถึงรายจ่ายเพื่อประกอบ ดัดแปลง ต่อเติม หรือปรับปรุงวัสดุ รายจ่ายเพื่อจัดหาสิ่งของที่ใช้ในการซ่อมแซมบำรุงรักษาทรัพย์สินให้สามารถใช้งานได้ตามปกติ รายจ่ายที่ต้องชำระพร้อมกับค่าวัสดุ เช่น ค่าขนส่ง ค่าภาษี ค่าประกันภัย ค่าติดตั้ง เป็นต้น อาทิเช่น อุปกรณ์บันทึกข้อมูล ตลับผงหมึกสำหรับเครื่องพิมพ์ แป้นพิมพ์ เมาส์ ฯลฯ ตามรูปแบบและการจำแนกประเภทรายรับ-รายจ่าย งบประมาณรายจ่ายประจำปีขององค์กรปกครองส่วนท้องถิ่น
- เป็นไปตามระเบียบกระทรวงมหาดไทยว่าด้วยการเบิกค่าใช้จ่ายในการบริหารงานขององค์กรปกครองส่วนท้องถิ่น พ.ศ. 2562
- หนังสือกรมส่งเสริมการปกครองท้องถิ่น ที่ มท 0808.2/ว 1095 ลงวันที่ 28 พฤษภาคม 2564

วัสดุอื่น จำนวน 5,000 บาท

(กองคลัง)
เพื่อจ่ายเป็นค่าวัสดุอื่น วัสดุอุปกรณ์ต่าง ๆ ที่ไม่เข้าลักษณะและประเภท ตามรูปแบบและการจำแนกประเภทรายรับ-รายจ่าย งบประมาณรายจ่ายประจำปีขององค์กรปกครองส่วนท้องถิ่น
- เป็นไปตามระเบียบกระทรวงมหาดไทยว่าด้วยการเบิกค่าใช้จ่ายในการบริหารงานขององค์กรปกครองส่วนท้องถิ่น พ.ศ. 2562
- หนังสือกรมส่งเสริมการปกครองท้องถิ่น ที่ มท 0808.2/ว 1095 ลงวันที่ 28 พฤษภาคม 2564

ค่าสาธารณูปโภค **รวม** **54,000 บาท**

ค่าบริการไปรษณีย์ จำนวน 30,000 บาท

(กองคลัง)
เพื่อจ่ายเป็นค่าไปรษณีย์ ค่าฝากส่งไปรษณีย์ ค่าบริการไปรษณีย์ตอบรับ ค่าดวงตราไปรษณียากร ค่าธรรมเนียมการโอนเงิน ฯลฯ รวมถึงค่าใช้จ่ายที่เกิดขึ้นเกี่ยวกับการใช้บริการ เช่น ค่าบริการ ค่าภาษี ฯลฯ
- เป็นไปตามระเบียบกระทรวงมหาดไทยว่าด้วยการเบิกค่าใช้จ่ายในการบริหารงานขององค์กรปกครองส่วนท้องถิ่น พ.ศ. 2562
- หนังสือกรมส่งเสริมการปกครองท้องถิ่น ที่ มท 0808.2/ว 1095 ลงวันที่ 28 พฤษภาคม 2564

ค่าบริการสื่อสารและโทรคมนาคม จำนวน 24,000 บาท

(กองคลัง)
เพื่อจ่ายเป็นค่าวิทยุสื่อสาร ค่าสื่อสารผ่านดาวเทียม ค่าใช้จ่ายเกี่ยวกับการใช้ระบบอินเตอร์เน็ต ฯลฯ รวมถึงค่าใช้จ่ายที่เกิดขึ้นเกี่ยวกับการใช้บริการ เช่น ค่าบริการ ค่าภาษี ฯลฯ
- เป็นไปตามระเบียบกระทรวงมหาดไทยว่าด้วยการเบิกค่าใช้จ่ายในการบริหารงานขององค์กรปกครองส่วนท้องถิ่น พ.ศ. 2562
- หนังสือกรมส่งเสริมการปกครองท้องถิ่น ที่ มท 0808.2/ว 1095 ลงวันที่ 28 พฤษภาคม 2564

งบลงทุน **รวม** **20,000** **บาท**

ค่าครุภัณฑ์ **รวม** **20,000** **บาท**

ค่าบำรุงรักษาและปรับปรุงครุภัณฑ์

ค่าบำรุงรักษาและปรับปรุงครุภัณฑ์ จำนวน 20,000 บาท

(กองคลัง)

เพื่อจ่ายเป็นค่าบำรุงรักษาและปรับปรุงครุภัณฑ์ (รายจ่ายเพื่อซ่อมแซมบำรุงรักษาโครงสร้างของครุภัณฑ์ขนาดใหญ่ ซึ่งไม่รวมถึงค่าซ่อมบำรุงตามปกติ หรือค่าซ่อมกลาง) เช่น ทำสีใหม่ทั้งคัน เปลี่ยนเครื่องยนต์ใหม่ ฯลฯ

- เป็นไปตามระเบียบกระทรวงมหาดไทยว่าด้วยการเบิกค่าใช้จ่ายในการบริหารงานขององค์กรปกครองส่วนท้องถิ่น พ.ศ. 2562
- หนังสือกรมส่งเสริมการปกครองท้องถิ่น ที่ มท 0808.2/ว 1095 ลงวันที่ 28 พฤษภาคม 2564

งานควบคุมภายในและการตรวจสอบภายใน **รวม** **231,504** **บาท**

งบบุคลากร **รวม** **231,504** **บาท**

เงินเดือน (ฝ่ายประจำ) **รวม** **231,504** **บาท**

เงินเดือนข้าราชการ หรือพนักงานส่วนท้องถิ่น จำนวน 231,504 บาท

เพื่อจ่ายเป็นเงินเดือนรวมถึงเงินเลื่อนขั้นประจำปีให้แก่พนักงานส่วนตำบล (สำนักปลัด) จำนวน 1 อัตรา จำนวน 12 เดือน

- เป็นไปตามพระราชบัญญัติระเบียบบริหารงานบุคคลส่วนท้องถิ่น พ.ศ. 2542
- เป็นไปตามแผนอัตรากำลัง 3 ปี (พ.ศ. 2570 - 2572) ขององค์การบริหารส่วนตำบลหนองโพ

แผนงานการรักษาความสงบภายใน

งานป้องกันและบรรเทาสาธารณภัย	**รวม**	**838,000**	**บาท**
งบบุคลากร	**รวม**	**132,000**	**บาท**
เงินเดือน (ฝ่ายประจำ)	**รวม**	**132,000**	**บาท**
ค่าตอบแทนพนักงานจ้าง	จำนวน	108,000	บาท
เพื่อจ่ายเป็นค่าตอบแทนพนักงานจ้างตามภารกิจ พนักงานจ้างทั่วไป รวมถึงเงินปรับปรุงค่าตอบแทน (สำนักปลัด) จำนวน 1 อัตรา จำนวน 12 เดือน - เป็นไปตามพระราชบัญญัติระเบียบบริหารงานบุคคลส่วนท้องถิ่น พ.ศ. 2542 - เป็นไปตามแผนอัตรากำลัง 3 ปี (พ.ศ. 2570 - 2572) ขององค์การบริหารส่วนตำบลหนองโพ			
เงินเพิ่มต่าง ๆ ของพนักงานจ้าง	จำนวน	24,000	บาท
เพื่อจ่ายเป็นเงินเพิ่มค่าครองชีพชั่วคราวของพนักงานจ้างตามภารกิจ (สำนักปลัด) จำนวน 1 อัตรา จำนวน 12 เดือน - เป็นไปตามพระราชบัญญัติระเบียบบริหารงานบุคคลส่วนท้องถิ่น พ.ศ. 2542 - เป็นไปตามแผนอัตรากำลัง 3 ปี (พ.ศ. 2570 - 2572) ขององค์การบริหารส่วนตำบลหนองโพ			
งบดำเนินงาน	**รวม**	**606,000**	**บาท**
ค่าตอบแทน	**รวม**	**10,000**	**บาท**
ค่าตอบแทนผู้ปฏิบัติราชการอันเป็นประโยชน์แก่องค์กรปกครองส่วนท้องถิ่น			
ค่าป่วยการอาสาสมัครป้องกันภัยฝ่ายพลเรือน (สำนักปลัด) เพื่อจ่ายเป็นค่าป่วยการชดเชยการงานหรือเวลาที่เสียไปให้แก่อาสาสมัครป้องกันภัยฝ่ายพลเรือน กรณีได้รับคำสั่งให้ปฏิบัติหน้าที่งานการป้องกันและบรรเทาสาธารณภัยหรือการรักษาความสงบเรียบร้อยของประชาชนตามกฎหมาย - เป็นไปตามระเบียบกระทรวงมหาดไทยว่าด้วยการเบิกค่าใช้จ่ายให้แก่อาสาสมัครป้องกันภัยฝ่ายพลเรือนขององค์กรปกครองส่วนท้องถิ่น พ.ศ. 2560 - ระเบียบคณะกรรมการป้องกันภัยและบรรเทาสาธารณภัยแห่งชาติว่าด้วยค่าใช้จ่ายของอาสาสมัครในการป้องกันและบรรเทาสาธารณภัย พ.ศ. 2560	จำนวน	10,000	บาท

ค่าใช้สอย	**รวม**	**311,000**	**บาท**
รายจ่ายเพื่อให้ได้มาซึ่งบริการ			
ค่าจ้างเหมาบุคคลสำหรับการปฏิบัติหน้าที่ตามภารกิจของ อบต. (สำนักปลัด) เพื่อจ่ายเป็นค่าจ้างเหมาบุคคลหรือเอกชน เพื่อให้ผู้รับจ้างทำการอย่างใดอย่างหนึ่ง ตามที่องค์การบริหารส่วนตำบลหนองโพกำหนด ฯลฯ - เป็นไปตามระเบียบกระทรวงมหาดไทยว่าด้วยการเบิกค่าใช้จ่ายในการบริหารงานขององค์กรปกครองส่วนท้องถิ่น พ.ศ. 2562 - หนังสือกระทรวงมหาดไทย ด่วนที่สุด ที่ มท 0808.2/ว 7302 ลงวันที่ 30 กันยายน 2565	จำนวน	216,000	บาท
ค่าเบี้ยประกันภัยทรัพย์สิน (สำนักปลัด) เพื่อใช้เป็นค่าเบี้ยประกันภัยทรัพย์สิน เช่น รถบรรทุกน้ำอเนกประสงค์ขององค์การบริหารส่วนตำบลหนองโพ ฯลฯ - เป็นไปตามระเบียบกระทรวงมหาดไทยว่าด้วยการใช้จ่ายในการจัดทำประกันภัยทรัพย์สินขององค์กรปกครองส่วนท้องถิ่น พ.ศ. 2562 และที่แก้ไขเพิ่มเติม (ฉบับที่ 2) พ.ศ. 2563 - หนังสือกรมธนารักษ์ ที่ กค 0310/ว 42 ลงวันที่ 31 พฤษภาคม 2564 เรื่อง การจัดทำประกันภัยทรัพย์สินของราชการ	จำนวน	15,000	บาท

รายจ่ายเกี่ยวเนื่องกับการปฏิบัติราชการที่ไม่เข้าลักษณะรายจ่ายงบรายจ่ายอื่น ๆ

โครงการเตรียมความพร้อมการป้องกันและระงับอัคคีภัย (สำนักปลัด) จำนวน 30,000 บาท

เพื่อเป็นค่าใช้จ่ายตามโครงการเตรียมความพร้อมการป้องกันและระงับอัคคีภัย โดยการจัดอบรมการเตรียมความพร้อมการป้องกันและระงับอัคคีภัย ให้กับประชาชน และเจ้าหน้าที่ที่เกี่ยวข้อง โดยมีค่าใช้จ่าย เช่น ค่าสมนาคุณวิทยากร ค่าอาหารว่างและเครื่องดื่ม ค่าวัสดุ อุปกรณ์และค่าใช้จ่ายอื่น ๆ ที่จำเป็น และเกี่ยวข้องกับการดำเนินโครงการ เป็นต้น

- เป็นไปตามระเบียบกระทรวงมหาดไทยว่าด้วยค่าใช้จ่ายในการฝึกอบรมและการเข้ารับการฝึกอบรมของเจ้าหน้าที่ท้องถิ่น พ.ศ. 2569
- ระเบียบกระทรวงมหาดไทยว่าด้วยค่าใช้จ่ายในการเดินทางไปราชการของเจ้าหน้าที่ท้องถิ่น พ.ศ. 2555 และที่แก้ไขเพิ่มเติมถึง (ฉบับที่ 4) พ.ศ. 2561
- เป็นไปตามแผนพัฒนาท้องถิ่น (พ.ศ. 2566 - 2570) แก้ไข ครั้งที่ 1/2566 หน้าที่ 121 ลำดับที่ 3

โครงการฝึกอบรมชุดปฏิบัติการจิตอาสาภัยพิบัติประจำองค์การบริหารส่วนตำบลหนองโพ (สำนักปลัด) จำนวน 50,000 บาท

เพื่อเป็นค่าใช้จ่ายตามโครงการฝึกอบรมชุดปฏิบัติการจิตอาสาภัยพิบัติประจำองค์การบริหารส่วนตำบลหนองโพ โดยการจัดซื้อวัสดุอุปกรณ์ เพื่อสนับสนุนการปฏิบัติงานให้กับชุดปฏิบัติการจิตอาสาภัยพิบัติฯ จัดอบรมให้กับชุดปฏิบัติการจิตอาสาภัยพิบัติฯ และบุคคลทั่วไป หรือจัดอบรมร่วมกับหน่วยงานอื่น จัดอบรมหลักสูตรทบทวน ปฏิบัติงานอื่น ๆ ตามนโยบายของกระทรวงมหาดไทยกำหนด ฯลฯ

- เป็นไปตามระเบียบกระทรวงมหาดไทยว่าด้วยค่าใช้จ่ายในการฝึกอบรมและการเข้ารับการฝึกอบรมของเจ้าหน้าที่ท้องถิ่น พ.ศ. 2569
- ระเบียบกระทรวงมหาดไทยว่าด้วยค่าใช้จ่ายในการเดินทางไปราชการของเจ้าหน้าที่ท้องถิ่น พ.ศ. 2555 และที่แก้ไขเพิ่มเติมถึง (ฉบับที่ 4) พ.ศ. 2561
- เป็นไปตามแผนพัฒนาท้องถิ่น (พ.ศ. 2566 - 2570) แก้ไข ครั้งที่ 1/2566 หน้าที่ 122 ลำดับที่ 6

ค่าวัสดุ **รวม** **285,000** **บาท**

วัสดุยานพาหนะและขนส่ง จำนวน 100,000 บาท

(สำนักปลัด)
เพื่อจ่ายเป็นค่าวัสดุยานพาหนะและขนส่ง ประเภทวัสดุคงทน วัสดุสิ้นเปลือง วัสดุอุปกรณ์ประกอบและอะไหล่ รวมถึงรายจ่ายเพื่อประกอบ ดัดแปลง ต่อเติมหรือปรับปรุงวัสดุ รายจ่ายเพื่อจัดหาสิ่งของที่ใช้ในการซ่อมแซมบำรุงรักษาทรัพย์สินให้สามารถใช้งานได้ตามปกติ รายจ่ายที่ต้องชำระพร้อมกับค่าวัสดุ เช่น ค่าขนส่ง ค่าภาษี ค่าประกันภัย ค่าติดตั้ง เป็นต้น อาทิเช่น ไขควง ประแจแม่แรง น้ำมันเบรก ล้อ ยางรถยนต์ หัวเทียน แบตเตอรี่ กระจกมองข้าง ฯลฯ ตามรูปแบบและการจำแนกประเภทรายรับ-รายจ่าย งบประมาณรายจ่ายประจำปีขององค์กรปกครองส่วนท้องถิ่น
- เป็นไปตามระเบียบกระทรวงมหาดไทยว่าด้วยการเบิกค่าใช้จ่ายในการบริหารงานขององค์กรปกครองส่วนท้องถิ่น พ.ศ. 2562
- หนังสือกรมส่งเสริมการปกครองท้องถิ่น ที่ มท 0808.2/ว 1095 ลงวันที่ 28 พฤษภาคม 2564

วัสดุเชื้อเพลิงและหล่อลื่น จำนวน 100,000 บาท

(สำนักปลัด)
เพื่อจ่ายเป็นค่าวัสดุเชื้อเพลิงและหล่อลื่น วัสดุสิ้นเปลือง รวมถึงรายจ่ายต้องชำระพร้อมกับค่าวัสดุ เช่น ค่าขนส่ง ค่าภาษี ค่าประกันภัย ค่าติดตั้ง เป็นต้น อาทิเช่น แก๊สหุงต้ม น้ำมันเชื้อเพลิง น้ำมันดีเซล น้ำมันเบนซิน รวมถึงเครื่องยนต์ รถยนต์ เครื่องจักรที่ได้รับการสนับสนุนจากหน่วยงานอื่น ฯลฯ ตามรูปแบบและการจำแนกประเภทรายรับ-รายจ่าย งบประมาณรายจ่ายประจำปีขององค์กรปกครองส่วนท้องถิ่น
- เป็นไปตามระเบียบกระทรวงมหาดไทยว่าด้วยการเบิกค่าใช้จ่ายในการบริหารงานขององค์กรปกครองส่วนท้องถิ่น พ.ศ. 2562
- หนังสือกรมส่งเสริมการปกครองท้องถิ่น ที่ มท 0808.2/ว 1095 ลงวันที่ 28 พฤษภาคม 2564

วัสดุเครื่องแต่งกาย จำนวน 15,000 บาท

(สำนักปลัด)
เพื่อจ่ายเป็นค่าวัสดุเครื่องแต่งกาย ประเภทวัสดุคงทน วัสดุสิ้นเปลือง รวมถึงรายจ่ายเพื่อประกอบ ดัดแปลง ต่อเติม หรือปรับปรุงวัสดุ รายจ่ายเพื่อจัดหาสิ่งของที่ใช้ในการซ่อมแซม บำรุงรักษาทรัพย์สินให้สามารถใช้งานได้ตามปกติ รายจ่าย ที่ต้องชำระพร้อมกับค่าวัสดุ เช่น ค่าขนส่ง ค่าภาษี เป็นต้น อาทิเช่น เครื่องแบบ/ชุดปฏิบัติงาน เครื่องหมายต่าง ๆ ผ้าผูกคอ เสื้อสะท้อนแสง เสื้อชูชีพ ชุดดับเพลิง ฯลฯ ตามรูปแบบและการจำแนกประเภทรายรับ-รายจ่าย งบประมาณรายจ่ายประจำปีขององค์กรปกครองส่วนท้องถิ่น
- เป็นไปตามระเบียบกระทรวงมหาดไทยว่าด้วยการเบิกค่าใช้จ่ายในการบริหารงานขององค์กรปกครองส่วนท้องถิ่น พ.ศ. 2562
- หนังสือกรมส่งเสริมการปกครองท้องถิ่น ที่ มท 0808.2/ว 1095 ลงวันที่ 28 พฤษภาคม 2564

วัสดุเครื่องดับเพลิง จำนวน 50,000 บาท

(สำนักปลัด)
เพื่อจ่ายเป็นค่าวัสดุเครื่องดับเพลิง ประเภทวัสดุคงทน วัสดุสิ้นเปลืองรายจ่ายที่ต้องชำระพร้อมกับค่าวัสดุ เช่น ค่าขนส่ง ค่าภาษี ค่าประกันภัย ค่าติดตั้ง เป็นต้น อาทิเช่น ถังดับเพลิง ลูกบอล ดับเพลิง สายดับเพลิง อุปกรณ์ดับไฟป่า ฯลฯ ตามรูปแบบและการจำแนกประเภทรายรับ-รายจ่าย งบประมาณรายจ่ายประจำปีขององค์กรปกครองส่วนท้องถิ่น
- เป็นไปตามระเบียบกระทรวงมหาดไทยว่าด้วยการเบิกค่าใช้จ่ายในการบริหารงานขององค์กรปกครองส่วนท้องถิ่น พ.ศ. 2562
- หนังสือกรมส่งเสริมการปกครองท้องถิ่น ที่ มท 0808.2/ว 1095 ลงวันที่ 28 พฤษภาคม 2564

วัสดุอื่น จำนวน 20,000 บาท

(สำนักปลัด)
เพื่อจ่ายเป็นค่าวัสดุอื่น วัสดุอุปกรณ์ต่าง ๆ ที่ไม่เข้าลักษณะและประเภท ตามรูปแบบและการจำแนกประเภทรายรับ-รายจ่าย งบประมาณรายจ่ายประจำปีขององค์กรปกครองส่วนท้องถิ่น
- เป็นไปตามระเบียบกระทรวงมหาดไทยว่าด้วยการเบิกค่าใช้จ่ายในการบริหารงานขององค์กรปกครองส่วนท้องถิ่น พ.ศ. 2562
- หนังสือกรมส่งเสริมการปกครองท้องถิ่น ที่ มท 0808.2/ว 1095 ลงวันที่ 28 พฤษภาคม 2564

งบลงทุน **รวม** **100,000 บาท**

ค่าครุภัณฑ์ **รวม** **100,000 บาท**

ค่าบำรุงรักษาและปรับปรุงครุภัณฑ์

ค่าบำรุงรักษาและปรับปรุงครุภัณฑ์ จำนวน 100,000 บาท

ค่าบำรุงรักษาและปรับปรุงครุภัณฑ์
(สำนักปลัด)
เพื่อจ่ายเป็นค่าบำรุงรักษาและปรับปรุงครุภัณฑ์ (รายจ่ายเพื่อซ่อมแซมบำรุงรักษาโครงสร้างของครุภัณฑ์ขนาดใหญ่ ซึ่งไม่รวมถึงค่าซ่อมบำรุงตามปกติ หรือค่าซ่อมกลาง) เช่น ทำสีใหม่ทั้งคัน เปลี่ยนเครื่องยนต์ใหม่ ฯลฯ
- เป็นไปตามระเบียบกระทรวงมหาดไทยว่าด้วยการเบิกค่าใช้จ่ายในการบริหารงานขององค์กรปกครองส่วนท้องถิ่น พ.ศ. 2562
- หนังสือกรมส่งเสริมการปกครองท้องถิ่น ที่ มท 0808.2/ว 1095 ลงวันที่ 28 พฤษภาคม 2564

งานจราจร **รวม** **110,000** **บาท**

งบดำเนินงาน **รวม** **110,000** **บาท**

ค่าตอบแทน **รวม** **5,000** **บาท**

ค่าตอบแทนผู้ปฏิบัติราชการอันเป็นประโยชน์แก่องค์กรปกครองส่วนท้องถิ่น

ค่าป่วยการอาสาสมัครป้องกันภัยฝ่ายพลเรือน (สำนักปลัด) จำนวน 5,000 บาท

เพื่อจ่ายเป็นค่าป่วยการชดเชยการงานหรือเวลาที่เสียไปให้แก่อาสาสมัครป้องกันภัยฝ่ายพลเรือน กรณีได้รับคำสั่งให้ปฏิบัติหน้าที่งานการป้องกันและบรรเทาสาธารณภัย หรือการรักษาความสงบเรียบร้อยของประชาชนตามกฎหมาย

- เป็นไปตามระเบียบกระทรวงมหาดไทยว่าด้วยการเบิกค่าใช้จ่ายให้แก่อาสาสมัครป้องกันภัยฝ่ายพลเรือนขององค์กรปกครองส่วนท้องถิ่น พ.ศ. 2560
- ระเบียบคณะกรรมการป้องกันภัยและบรรเทาสาธารณภัยแห่งชาติว่าด้วยค่าใช้จ่ายของอาสาสมัครในการป้องกันและบรรเทาสาธารณภัย พ.ศ. 2560
- หนังสือกรมส่งเสริมการปกครองส่วนท้องถิ่น ที่ มท 0808.2/ว 1215 ลงวันที่ 18 มีนาคม 2567

ค่าใช้สอย **รวม** **57,500** **บาท**

รายจ่ายเพื่อให้ได้มาซึ่งบริการ

ค่าจ้างเหมาบริการบุคคลภายนอก (สำนักปลัด) จำนวน 50,000 บาท

เพื่อจ่ายเป็นค่าจ้างเหมาบริการบุคคลภายนอก เช่น การทาสีตีเส้นจราจร จ้างเหมาดำเนินการเกี่ยวกับงานจราจร ฯลฯ

- เป็นไปตามระเบียบกระทรวงมหาดไทยว่าด้วยการเบิกค่าใช้จ่ายในการบริหารงานขององค์กรปกครองส่วนท้องถิ่น พ.ศ. 2562
- หนังสือกรมส่งเสริมการปกครองส่วนท้องถิ่น ที่ มท 0808.2/ว 1095 ลงวันที่ 28 พฤษภาคม 2564
- หนังสือกรมส่งเสริมการปกครองส่วนท้องถิ่น ที่ มท 0808.2/ว 1215 ลงวันที่ 18 มีนาคม 2567

ค่าใช้จ่ายในการจัดสถานที่ (สำนักปลัด) เพื่อจ่ายเป็นค่าใช้จ่ายในการจัดสถานที่ เช่น ค่าเต็นท์ เพื่อบริการประชาชน เป็นต้น - เป็นไปตามระเบียบกระทรวงมหาดไทยว่าด้วยการเบิกค่าใช้จ่ายในการบริหารงานขององค์กรปกครองส่วนท้องถิ่น พ.ศ. 2562 - หนังสือกรมส่งเสริมการปกครองส่วนท้องถิ่น ที่ มท 0808.2/ว 1095 ลงวันที่ 28 พฤษภาคม 2564 - หนังสือกรมส่งเสริมการปกครองส่วนท้องถิ่น ที่ มท 0808.2/ว 1215 ลงวันที่ 18 มีนาคม 2567	จำนวน	2,500	บาท
ค่าใช้จ่ายในการประชาสัมพันธ์ (สำนักปลัด) เพื่อจ่ายเป็นค่าใช้จ่ายในการจัดสถานที่ เช่น ค่าเต็นท์ เพื่อบริการประชาชน เป็นต้น - เป็นไปตามระเบียบกระทรวงมหาดไทยว่าด้วยการเบิกค่าใช้จ่ายในการบริหารงานขององค์กรปกครองส่วนท้องถิ่น พ.ศ. 2562 - หนังสือกรมส่งเสริมการปกครองส่วนท้องถิ่น ที่ มท 0808.2/ว 1095 ลงวันที่ 28 พฤษภาคม 2564 - หนังสือกรมส่งเสริมการปกครองส่วนท้องถิ่น ที่ มท 0808.2/ว 1215 ลงวันที่ 18 มีนาคม 2567	จำนวน	2,500	บาท
รายจ่ายเกี่ยวเนื่องกับการปฏิบัติราชการที่ไม่เข้าลักษณะรายจ่ายงบรายจ่ายอื่น ๆ			
ค่าใช้จ่ายในการเดินทางไปราชการ (สำนักปลัด) เพื่อจ่ายเป็นค่าใช้จ่ายในการเดินทางไปราชการของเจ้าหน้าที่ท้องถิ่นหรือบุคคลภายนอกที่ปฏิบัติราชการให้กับองค์กรปกครองส่วนท้องถิ่น เช่น ค่าเบี้ยเลี้ยง เดินทาง ค่าพาหนะ ฯลฯ - เป็นไปตามระเบียบกระทรวงมหาดไทยว่าด้วยค่าใช้จ่ายในการเดินทางไปราชการของเจ้าหน้าที่ท้องถิ่น พ.ศ. 2555 และที่แก้ไขเพิ่มเติมถึง (ฉบับที่ 4) พ.ศ. 2561 - หนังสือกรมส่งเสริมการปกครองส่วนท้องถิ่น ที่ มท 0808.2/ว 1215 ลงวันที่ 18 มีนาคม 2567	จำนวน	2,500	บาท

ค่าวัสดุ **รวม** **47,500** **บาท**

วัสดุสำนักงาน จำนวน 2,500 บาท

(สำนักปลัด)
เพื่อจ่ายเป็นเงินค่าวัสดุสำนักงาน ประเภทวัสดุคงทน วัสดุสิ้นเปลือง รวมถึงรายจ่ายเพื่อประกอบ ดัดแปลง ต่อเติมหรือปรับปรุงวัสดุ รายจ่ายเพื่อจัดหาสิ่งของที่ใช้ในการซ่อมแซมบำรุงรักษาทรัพย์สินให้สามารถใช้งานได้ตามปกติ รายจ่ายที่ต้องชำระพร้อมกับค่าวัสดุ เช่น ค่าขนส่ง ค่าภาษี ค่าประกันภัย ค่าติดตั้ง เป็นต้น อาทิเช่น น้ำดื่มบริการประชาชน ฯลฯ ตามรูปแบบและการจำแนกประเภทรายรับ-รายจ่าย งบประมาณรายจ่ายประจำปีขององค์กรปกครองส่วนท้องถิ่น
- เป็นไปตามระเบียบกระทรวงมหาดไทยว่าด้วยการเบิกค่าใช้จ่ายในการบริหารงานขององค์กรปกครองส่วนท้องถิ่น พ.ศ. 2562
- หนังสือกรมส่งเสริมการปกครองท้องถิ่น ที่ มท 0808.2/ว 1095 ลงวันที่ 28 พฤษภาคม 2564

วัสดุจราจร จำนวน 40,000 บาท

สิ้นเปลือง รวมถึงรายจ่ายเพื่อประกอบ ดัดแปลง ต่อเติมหรือปรับปรุงวัสดุ รายจ่ายเพื่อจัดหาสิ่งของที่ใช้ในการซ่อมแซม บำรุงรักษาทรัพย์สินให้สามารถใช้งานได้ตามปกติ รายจ่ายต้องชำระพร้อมกับค่าวัสดุ เช่น ค่าขนส่ง ค่าภาษี เป็นต้น อาทิเช่น กรวยจราจร ป้ายไฟหยุดตรวจ กระบอกไฟ สัญญาณไฟกระพริบ สัญญาณไฟฉุกเฉิน ป้ายเตือน แผนป้ายจราจร กระจกโค้งมน ไฟแวบ ยางชะลอ ความเร็วรถ ฯลฯ ตามรูปแบบและการจำแนกประเภทรายรับ-รายจ่าย งบประมาณรายจ่ายประจำปีขององค์กรปกครองส่วนท้องถิ่น แยกดังนี้
สำนักปลัด ตั้งไว้ 10,000 บาท
กองช่าง ตั้งไว้ 30,000 บาท
- เป็นไปตามระเบียบกระทรวงมหาดไทยว่าด้วยการเบิกค่าใช้จ่ายในการบริหารงานขององค์กรปกครองส่วนท้องถิ่น พ.ศ. 2562
- หนังสือกรมส่งเสริมการปกครองท้องถิ่น ที่ มท 0808.2/ว 1095 ลงวันที่ 28 พฤษภาคม 2564

วัสดุอื่น จำนวน 5,000 บาท

(สำนักปลัด)
เพื่อจ่ายเป็นค่าวัสดุอื่น วัสดุอุปกรณ์ต่าง ๆ ที่ไม่เข้าลักษณะและประเภท ตามรูปแบบและการจำแนกประเภทรายรับ-รายจ่าย งบประมาณรายจ่ายประจำปีขององค์กรปกครองส่วนท้องถิ่น
- เป็นไปตามระเบียบกระทรวงมหาดไทยว่าด้วยการเบิกค่าใช้จ่ายในการบริหารงานขององค์กรปกครองส่วนท้องถิ่น พ.ศ. 2562
- หนังสือกรมส่งเสริมการปกครองท้องถิ่น ที่ มท 0808.2/ว 1095 ลงวันที่ 28 พฤษภาคม 2564

แผนงานการศึกษา

งานบริหารทั่วไปเกี่ยวกับการศึกษา	**รวม**	**1,417,952**	**บาท**
งบบุคลากร	**รวม**	**950,152**	**บาท**
เงินเดือน (ฝ่ายประจำ)	**รวม**	**950,152**	**บาท**
เงินเดือนข้าราชการ หรือพนักงานส่วนท้องถิ่น	จำนวน	908,152	บาท
เพื่อจ่ายเป็นเงินเดือนรวมถึงเงินเลื่อนขั้นประจำปีให้แก่พนักงานส่วนตำบล (กองการศึกษาฯ) จำนวน 2 อัตรา จำนวน 12 เดือน - เป็นไปตามพระราชบัญญัติระเบียบบริหารงานบุคคลส่วนท้องถิ่น พ.ศ. 2542 - เป็นไปตามแผนอัตรากำลัง 3 ปี (พ.ศ. 2570 - 2572) ขององค์การบริหารส่วนตำบลหนองโพ			
เงินประจำตำแหน่ง	จำนวน	42,000	บาท
เพื่อจ่ายเป็นเงินประจำตำแหน่งให้แก่พนักงานส่วนตำบลผู้มีสิทธิ (กองการศึกษาฯ) จำนวน 1 อัตรา จำนวน 12 เดือน - เป็นไปตามพระราชบัญญัติระเบียบบริหารงานบุคคลส่วนท้องถิ่น พ.ศ. 2542 - เป็นไปตามแผนอัตรากำลัง 3 ปี (พ.ศ. 2570 - 2572) ขององค์การบริหารส่วนตำบลหนองโพ			
งบดำเนินงาน	**รวม**	**442,000**	**บาท**
ค่าตอบแทน	**รวม**	**99,000**	**บาท**
ค่าตอบแทนการปฏิบัติงานนอกเวลาราชการ	จำนวน	2,000	บาท
(กองการศึกษาฯ) เพื่อจ่ายเป็นค่าตอบแทนการปฏิบัติงานนอกเวลาราชการให้แก่ พนักงานส่วนตำบลและพนักงานจ้างที่ได้รับคำสั่งหรือมอบหมายให้ปฏิบัติงานนอกเวลาราชการ - เป็นไปตามระเบียบกระทรวงมหาดไทยว่าด้วยการเบิกจ่ายเงินตอบแทนการปฏิบัติงานนอกเวลาราชการขององค์กรปกครองส่วนท้องถิ่น พ.ศ. 2559 - หนังสือกรมส่งเสริมการปกครองส่วนท้องถิ่น ด่วนมากที่ มท 0808.2/ว 2409 ลงวันที่ 17 พฤศจิกายน 2559			

ค่าเช่าบ้าน	จำนวน	72,000	บาท
(กองการศึกษาฯ) เพื่อจ่ายเป็นค่าเช่าบ้านหรือค่าเช่าซื้ออสังหาริมทรัพย์ให้แก่พนักงานส่วนตำบลผู้มีสิทธิเบิก จำนวน 12 เดือน - เป็นไปตามระเบียบกระทรวงมหาดไทยว่าด้วยค่าเช่าบ้านของข้าราชการส่วนท้องถิ่น พ.ศ. 2548 แก้ไขเพิ่มเติมถึง (ฉบับที่ 5) พ.ศ. 2565 - หนังสือกระทรวงมหาดไทย ที่ มท 0808.2/ว 5862 ลงวันที่ 12 ตุลาคม 2559			
เงินช่วยเหลือการศึกษาบุตร			
เงินช่วยเหลือการศึกษาบุตรข้าราชการ/พนักงาน/ลูกจ้างประจำ (กองการศึกษาฯ) เพื่อจ่ายเป็นเงินช่วยเหลือการศึกษาบุตรให้แก่พนักงานส่วนตำบลผู้ที่มีสิทธิได้ - เป็นไปตามระเบียบกระทรวงมหาดไทยว่าด้วยเงินสวัสดิการเกี่ยวกับการศึกษาบุตรขององค์กรปกครองส่วนท้องถิ่น พ.ศ. 2563	จำนวน	25,000	บาท
ค่าใช้สอย	**รวม**	**276,000**	**บาท**
รายจ่ายเพื่อให้ได้มาซึ่งบริการ			
ค่าจ้างเหมาบริการบุคคลภายนอก (กองการศึกษาฯ) เพื่อจ่ายเป็นค่าจ้างเหมาบริการบุคคลภายนอก เช่น ค่าจ้างที่ปรึกษา ค่าจ้างเหมาบริการบุคคลภายนอก เพื่องานด้านการศึกษา ค่าจ้างเหมาแรงงาน ค่าจ้างทนายความ ฯลฯ ตามรูปแบบและการจำแนกประเภทรายรับ-รายจ่าย งบประมาณรายจ่ายประจำปีขององค์กรปกครองส่วนท้องถิ่น - เป็นไปตามระเบียบกระทรวงมหาดไทยว่าด้วยการเบิกค่าใช้จ่ายในการบริหารงานขององค์กรปกครองส่วนท้องถิ่น พ.ศ. 2562 - หนังสือกรมส่งเสริมการปกครองส่วนท้องถิ่น ที่ มท 0808.2/ว 1095 ลงวันที่ 28 พฤษภาคม 2564 - หนังสือกระทรวงมหาดไทย ด่วนที่สุด ที่ มท 0808.2/ว 7302 ลงวันที่ 30 กันยายน 2565	จำนวน	10,000	บาท

ค่าจ้างเหมาบุคคลสำหรับการปฏิบัติหน้าที่ตามภารกิจของ อบต. (กองการศึกษาฯ) จำนวน 216,000 บาท

เพื่อจ่ายเป็นค่าจ้างเหมาบุคคลหรือเอกชน เพื่อให้ผู้รับจ้างทำการอย่างใดอย่างหนึ่ง ตามที่องค์การบริหารส่วนตำบลหนองโพกำหนด ฯลฯ

- เป็นไปตามระเบียบกระทรวงมหาดไทยว่าด้วยการเบิกค่าใช้จ่ายในการบริหารงานขององค์กรปกครองส่วนท้องถิ่น พ.ศ. 2562

รายจ่ายเกี่ยวกับการรับรองและพิธีการ

ค่าใช้จ่ายในการประชุมราชการ (กองการศึกษาฯ) จำนวน 5,000 บาท

เพื่อจ่ายเป็นค่าใช้จ่ายในการประชุมราชการของการบริหารส่วนตำบลหนองโพ เช่น การประชุมราชการภายในหน่วยงานประจำเดือน การประชุมคณะกรรมการ คณะอนุกรรมการ หรือคณะทำงานต่าง ๆ ที่ได้รับแต่งตั้งตามกฎหมาย เป็นต้น

- เป็นไปตามระเบียบกระทรวงมหาดไทยว่าด้วยการเบิกค่าใช้จ่ายในการบริหารงานขององค์กรปกครองส่วนท้องถิ่น พ.ศ. 2562
- หนังสือกระทรวงมหาดไทย ที่ มท 0808.2/ว 0766 ลงวันที่ 5 กุมภาพันธ์ 2563

รายจ่ายเกี่ยวเนื่องกับการปฏิบัติราชการที่ไม่เข้าลักษณะรายจ่ายงบรายจ่ายอื่น ๆ

ค่าใช้จ่ายในการเดินทางไปราชการ (กองการศึกษาฯ) จำนวน 15,000 บาท

เพื่อจ่ายเป็นค่าใช้จ่ายในการเดินทางไปราชการในราชอาณาจักรหรือนอกราชอาณาจักร ให้แก่เจ้าหน้าที่ที่ได้รับอนุมัติให้เดินทางไปราชการ เช่น ค่าเบี้ยเลี้ยงเดินทาง ค่าพาหนะ ค่าเช่าที่พัก ฯลฯ

- เป็นไปตามระเบียบกระทรวงมหาดไทยว่าด้วยค่าใช้จ่ายในการเดินทางไปราชการของเจ้าหน้าที่ท้องถิ่น พ.ศ. 2555 และที่แก้ไขเพิ่มเติมถึง (ฉบับที่ 4) พ.ศ. 2561

ค่าลงทะเบียนในการฝึกอบรม (กองการศึกษาฯ) เพื่อเป็นค่าใช้จ่ายในการฝึกอบรมกรณีที่องค์การบริหารส่วนตำบลหนองโพ ไม่ได้เป็นหน่วยงานจัดฝึกอบรมเอง และมีความจำเป็นต้องส่งเจ้าหน้าที่ขององค์การบริหารส่วนตำบลหนองโพ เข้าร่วมการฝึกอบรมกับหน่วยงานอื่น - เป็นไปตามระเบียบกระทรวงมหาดไทยว่าด้วยค่าใช้จ่ายในการฝึกอบรม และการเข้ารับการฝึกอบรมของเจ้าหน้าที่ท้องถิ่น พ.ศ. 2569	จำนวน	30,000	บาท

ค่าวัสดุ	**รวม**	**67,000**	**บาท**
วัสดุสำนักงาน (กองการศึกษาฯ) เพื่อจ่ายเป็นเงินค่าวัสดุสำนักงาน ประเภทวัสดุคงทน วัสดุสิ้นเปลือง รวมถึงรายจ่ายเพื่อประกอบ ดัดแปลง ต่อเติมหรือปรับปรุงวัสดุ รายจ่ายเพื่อจัดหาสิ่งของที่ใช้ในการซ่อมแซมบำรุงรักษาทรัพย์สินให้สามารถใช้งานได้ตามปกติ รายจ่ายที่ต้องชำระพร้อมกับค่าวัสดุ เช่น ค่าขนส่ง ค่าภาษี ค่าประกันภัย ค่าติดตั้ง เป็นต้น อาทิเช่น กระดาษ หมึก ดินสอ ปากกา ฯลฯ ตามรูปแบบและการจำแนกประเภทรายรับ-รายจ่าย งบประมาณรายจ่ายประจำปีขององค์กรปกครองส่วนท้องถิ่น - เป็นไปตามระเบียบกระทรวงมหาดไทยว่าด้วยการเบิกค่าใช้จ่ายในการบริหารงานขององค์กรปกครองส่วนท้องถิ่น พ.ศ. 2562 - หนังสือกรมส่งเสริมการปกครองท้องถิ่น ที่ มท 0808.2/ว 1095 ลงวันที่ 28 พฤษภาคม 2564	จำนวน	45,000	บาท

วัสดุไฟฟ้าและวิทยุ จำนวน 3,000 บาท

(กองการศึกษาฯ)
เพื่อจ่ายเป็นค่าวัสดุไฟฟ้าและวิทยุ ประเภทวัสดุคงทน วัสดุสิ้นเปลือง วัสดุอุปกรณ์ประกอบและอะไหล่ รวมถึงรายจ่ายเพื่อประกอบ ดัดแปลง ต่อเติมหรือปรับปรุงวัสดุ รายจ่ายเพื่อจัดหาสิ่งของที่ใช้ในการซ่อมแซม บำรุงรักษาทรัพย์สินให้สามารถใช้งานได้ตามปกติ รายจ่ายที่ต้องชำระพร้อมกับค่าวัสดุ เช่น ค่าขนส่ง ค่าภาษี ค่าประกันภัย ค่าติดตั้ง เป็นต้น อาทิเช่น ฟิวส์ เทปพันสายไฟฟ้า สายไฟฟ้าหลอดไฟ ฯลฯ ตามรูปแบบและการจำแนกประเภทรายรับ-รายจ่าย งบประมาณรายจ่ายประจำปีขององค์กรปกครองส่วนท้องถิ่น
- เป็นไปตามระเบียบกระทรวงมหาดไทยว่าด้วยการเบิกค่าใช้จ่ายในการบริหารงานขององค์กรปกครองส่วนท้องถิ่น พ.ศ. 2562
- หนังสือกรมส่งเสริมการปกครองท้องถิ่น ที่ มท 0808.2/ว 1095 ลงวันที่ 28 พฤษภาคม 2564

วัสดุงานบ้านงานครัว จำนวน 2,000 บาท

(กองการศึกษาฯ)
เพื่อจ่ายเป็นเงินค่าวัสดุวิทยาศาสตร์หรือการแพทย์ ประเภทวัสดุคงทน วัสดุสิ้นเปลือง รวมถึงรายจ่ายเพื่อประกอบ ดัดแปลง ต่อเติมหรือปรับปรุงวัสดุ รายจ่ายเพื่อจัดหาสิ่งของที่ใช้ในการซ่อมแซมบำรุงรักษาทรัพย์สินให้สามารถใช้งานได้ตามปกติ รายจ่ายที่ต้องชำระพร้อมกับค่าวัสดุ เช่น ค่าขนส่ง ค่าภาษี เป็นต้น อาทิเช่น เครื่องวัดอุณหภูมิ (ปรอทวัดไข้) ยาและเวชภัณฑ์ ถุงมือแอลกอฮอล์ หน้ากากอนามัย ฯลฯ ตามรูปแบบและการจำแนกประเภทรายรับ-รายจ่าย งบประมาณรายจ่ายประจำปีขององค์กรปกครองส่วนท้องถิ่น
- เป็นไปตามระเบียบกระทรวงมหาดไทยว่าด้วยการเบิกค่าใช้จ่ายในการบริหารงานขององค์กรปกครองส่วนท้องถิ่น พ.ศ. 2562
- หนังสือกรมส่งเสริมการปกครองท้องถิ่น ที่ มท 0808.2/ว 1095 ลงวันที่ 28 พฤษภาคม 2564

วัสดุวิทยาศาสตร์หรือการแพทย์ จำนวน 2,000 บาท

(กองการศึกษาฯ)
เพื่อจ่ายเป็นเงินค่าวัสดุวิทยาศาสตร์หรือการแพทย์ ประเภทวัสดุคงทน วัสดุสิ้นเปลือง รวมถึงรายจ่ายเพื่อประกอบ ดัดแปลง ต่อเติมหรือปรับปรุงวัสดุ รายจ่ายเพื่อจัดหาสิ่งของที่ใช้ในการซ่อมแซมบำรุงรักษาทรัพย์สินให้สามารถใช้งานได้ตามปกติ รายจ่ายที่ต้องชำระพร้อมกับค่าวัสดุ เช่น ค่าขนส่ง ค่าภาษี เป็นต้น อาทิเช่น เครื่องวัดอุณหภูมิ (ปรอทวัดไข้) ยาและเวชภัณฑ์ ถุงมือ แอลกอฮอล์ หน้ากากอนามัย ฯลฯ ตามรูปแบบและการจำแนกประเภทรายรับ-รายจ่าย งบประมาณรายจ่ายประจำปีขององค์กรปกครองส่วนท้องถิ่น
- เป็นไปตามระเบียบกระทรวงมหาดไทยว่าด้วยการเบิกค่าใช้จ่ายในการบริหารงานขององค์กรปกครองส่วนท้องถิ่น พ.ศ. 2562
- หนังสือกรมส่งเสริมการปกครองท้องถิ่น ที่ มท 0808.2/ว 1095 ลงวันที่ 28 พฤษภาคม 2564

วัสดุคอมพิวเตอร์ จำนวน 15,000 บาท

(กองการศึกษาฯ)
เพื่อจ่ายเป็นค่าวัสดุคอมพิวเตอร์ ประเภทวัสดุคงทน วัสดุสิ้นเปลือง วัสดุอุปกรณ์ประกอบและอะไหล่ รวมถึงรายจ่ายเพื่อประกอบ ดัดแปลง ต่อเติม หรือปรับปรุงวัสดุ รายจ่ายเพื่อจัดหาสิ่งของที่ใช้ในการซ่อมแซมบำรุงรักษาทรัพย์สินให้สามารถใช้งานได้ตามปกติ รายจ่ายที่ต้องชำระพร้อมกับค่าวัสดุ เช่น ค่าขนส่ง ค่าภาษี ค่าประกันภัย ค่าติดตั้ง เป็นต้น อาทิเช่น อุปกรณ์บันทึกข้อมูล ตลับผงหมึกสำหรับเครื่องพิมพ์ แป้นพิมพ์ เมาส์ ฯลฯ ตามรูปแบบและการจำแนกประเภทรายรับ-รายจ่าย งบประมาณรายจ่ายประจำปีขององค์กรปกครองส่วนท้องถิ่น
- เป็นไปตามระเบียบกระทรวงมหาดไทยว่าด้วยการเบิกค่าใช้จ่ายในการบริหารงานขององค์กรปกครองส่วนท้องถิ่น พ.ศ. 2562
- หนังสือกรมส่งเสริมการปกครองท้องถิ่น ที่ มท 0808.2/ว 1095 ลงวันที่ 28 พฤษภาคม 2564

งบลงทุน	**รวม**	**25,800**	**บาท**
ค่าครุภัณฑ์	**รวม**	**25,800**	**บาท**
ครุภัณฑ์สำนักงาน			
เก้าอี้บุนวม 4 ขา ชุปโครเมี่ยม (กองการศึกษาฯ) เพื่อจ่ายเป็นค่าจัดซื้อเก้าอี้บุนวม 4 ขา ชุปโครเมี่ยม มีพนักพิงขนาดกว้าง 43 x 55 x 89 เซนติเมตร จำนวน 4 ตัว - เป็นครุภัณฑ์ที่ไม่มีกำหนดไว้ในบัญชีราคามาตรฐาน ครุภัณฑ์ของหน่วยงานรัฐ - ตั้งงบประมาณรายจ่ายครุภัณฑ์ ตามราคาท้องถิ่น เพื่อใช้ในการปฏิบัติงานของเจ้าหน้าที่หรือทดแทนพัสดุ เก่าที่ชำรุด - เป็นไปตามหนังสือกรมส่งเสริมการปกครองท้องถิ่น ที่ มท 0808.2/ว 1095 ลงวันที่ 28 พฤษภาคม 2564 - หนังสือกระทรวงมหาดไทย ที่ มท 0808.2/ว 1989 ลงวันที่ 22 มิถุนายน 2552	จำนวน	3,800	บาท
ครุภัณฑ์คอมพิวเตอร์หรืออิเล็กทรอนิกส์			
เครื่องคอมพิวเตอร์ All In One สำหรับงานสำนักงาน (กองการศึกษาฯ) เพื่อจ่ายเป็นค่าวัสดุคอมพิวเตอร์ ประเภทวัสดุคงทน วัสดุสิ้นเปลือง วัสดุอุปกรณ์ประกอบและอะไหล่ รวมถึงรายจ่ายเพื่อประกอบ ดัดแปลง ต่อเติม หรือปรับปรุงวัสดุ รายจ่ายเพื่อจัดหาสิ่งของที่ใช้ใน การซ่อมแซมบำรุงรักษาทรัพย์สินให้สามารถใช้งาน ได้ตามปกติ รายจ่ายที่ต้องชำระพร้อมกับค่าวัสดุ เช่น ค่าขนส่ง ค่าภาษี ค่าประกันภัย ค่าติดตั้ง เป็นต้น อาทิเช่น อุปกรณ์บันทึกข้อมูล ตลับผงหมึกสำหรับ เครื่องพิมพ์ แป้นพิมพ์ เมาส์ ฯลฯ ตามรูปแบบและ การจำแนกประเภทรายรับ-รายจ่าย งบประมาณ รายจ่ายประจำปีขององค์กรปกครองส่วนท้องถิ่น - เป็นไปตามระเบียบกระทรวงมหาดไทยว่าด้วยการเบิกค่า ใช้จ่ายในการบริหารงานขององค์กรปกครองส่วนท้องถิ่น พ.ศ. 2562 - หนังสือกรมส่งเสริมการปกครองท้องถิ่น ที่ มท 0808.2/ว 1095 ลงวันที่ 28 พฤษภาคม 2564	จำนวน	22,000	บาท

งานระดับก่อนวัยเรียนและประถมศึกษา **รวม** **2,845,109** **บาท**

งบบุคลากร **รวม** **718,920** **บาท**

เงินเดือน (ฝ่ายประจำ) **รวม** **718,920** **บาท**

เงินเดือนข้าราชการ หรือพนักงานส่วนท้องถิ่น จำนวน 426,000 บาท

เพื่อจ่ายเป็นเงินเดือน รวมถึงเงินเลื่อนขั้นเงินเดือนประจำปี ให้แก่พนักงานส่วนตำบลขององค์การบริหารส่วนตำบลหนองโพ จำนวน 1 อัตรา จำนวน 12 เดือน (ศูนย์พัฒนาเด็กเล็กในสังกัด อบต.หนองโพ)

- เป็นไปตามพระราชบัญญัติระเบียบบริหารงานบุคคลส่วนท้องถิ่นพ.ศ. 2542
- เป็นไปตามแผนอัตรากำลัง 3 ปี (พ.ศ. 2570 - 2572) ขององค์การบริหารส่วนตำบลหนองโพ

เงินวิทยฐานะ จำนวน 42,000 บาท

เพื่อจ่ายเป็นเงินวิทยฐานะของพนักงานครูตามกฎหมายว่าด้วยเงินวิทยฐานะชำนาญการของครูศูนย์พัฒนาเด็กเล็กในสังกัดองค์การบริหารส่วนตำบลหนองโพ จำนวน 1 อัตรา จำนวน 12 เดือน
(ศูนย์พัฒนาเด็กเล็กในสังกัด อบต.หนองโพ)

- เป็นไปตามพระราชบัญญัติระเบียบบริหารงานบุคคลส่วนท้องถิ่น พ.ศ. 2542
- เป็นไปตามแผนอัตรากำลัง 3 ปี (พ.ศ. 2570 - 2572) ขององค์การบริหารส่วนตำบลหนองโพ

ค่าตอบแทนพนักงานจ้าง จำนวน 250,920 บาท

เพื่อจ่ายเป็นค่าตอบแทนพนักงานจ้างตามภารกิจ พนักงานจ้างทั่วไป รวมถึงเงินปรับปรุงค่าตอบแทน (กองการศึกษาฯ) จำนวน 1 อัตรา จำนวน 12 เดือน

- เป็นไปตามพระราชบัญญัติระเบียบบริหารงานบุคคลส่วนท้องถิ่น พ.ศ. 2542
- เป็นไปตามแผนอัตรากำลัง 3 ปี (พ.ศ. 2570 - 2572) ขององค์การบริหารส่วนตำบลหนองโพ

งบดำเนินงาน **รวม** **1,686,189** **บาท**

ค่าตอบแทน **รวม** **10,000** **บาท**

เงินช่วยเหลือการศึกษาบุตร

เงินช่วยเหลือการศึกษาบุตรข้าราชการ/พนักงาน/ลูกจ้างประจำ จำนวน 10,000 บาท

เงินช่วยเหลือการศึกษาบุตรข้าราชการ/พนักงาน/ลูกจ้างประจำ
(กองการศึกษาฯ)
เพื่อจ่ายเป็นเงินช่วยเหลือการศึกษาบุตรให้แก่พนักงานส่วนตำบลผู้ที่มีสิทธิได้
- เป็นไปตามระเบียบกระทรวงมหาดไทยว่าด้วยเงินสวัสดิการเกี่ยวกับการศึกษาบุตรขององค์กรปกครองส่วนท้องถิ่น พ.ศ. 2563

ค่าใช้สอย **รวม** **1,184,025** **บาท**

รายจ่ายเพื่อให้ได้มาซึ่งบริการ

ค่าจ้างเหมาบริการบุคคลภายนอก จำนวน 50,000 บาท

(กองการศึกษาฯ)
เพื่อจ่ายเป็นค่าจ้างเหมาบริการบุคคลภายนอก เช่น จ้างเหมาประกอบอาหารกลางวัน ของ ศพด.
ค่าจ้างเหมาบริการบุคคลภายนอกเพื่องานด้านการศึกษา ค่าจ้างเหมาแรงงาน ฯลฯ ตามรูปแบบและการจำแนกประเภทรายรับ-รายจ่าย งบประมาณรายจ่ายประจำปีขององค์กรปกครองส่วนท้องถิ่น
- เป็นไปตามระเบียบกระทรวงมหาดไทยว่าด้วยการเบิกค่าใช้จ่ายในการบริหารงานขององค์กรปกครองส่วนท้องถิ่น พ.ศ. 2562
- หนังสือกรมส่งเสริมการปกครองส่วนท้องถิ่น ที่ มท 0808.2/ว 1095 ลงวันที่ 28 พฤษภาคม 2564
- หนังสือกระทรวงมหาดไทย ด่วนที่สุด ที่ มท 0808.2/ว 7302 ลงวันที่ 30 กันยายน 2565

ค่าจ้างเหมาบุคคลสำหรับการปฏิบัติหน้าที่ตามภารกิจของ อบต. (กองการศึกษาฯ) จำนวน 540,000 บาท

เพื่อจ่ายเป็นค่าจ้างเหมาบุคคลหรือเอกชน เพื่อให้ผู้รับจ้างทำการอย่างใดอย่างหนึ่ง ตามที่องค์การบริหารส่วนตำบลหนองโพกำหนด ฯลฯ

- เป็นไปตามระเบียบกระทรวงมหาดไทยว่าด้วยการเบิกค่าใช้จ่ายในการบริหารงานขององค์กรปกครองส่วนท้องถิ่น พ.ศ. 2562
- หนังสือกระทรวงมหาดไทย ด่วนที่สุด ที่ มท 0808.2/ว 7302 ลงวันที่ 30 กันยายน 2565

รายจ่ายเกี่ยวเนื่องกับการปฏิบัติราชการที่ไม่เข้าลักษณะรายจ่ายงบรายจ่ายอื่น ๆ

โครงการการเรียนการสอนแบบโครงการ (Project Approach) (กองการศึกษาฯ) จำนวน 5,000 บาท

เพื่อเป็นค่าใช้จ่ายตามโครงการการเรียนการสอนแบบโครงการ (Project Approach) ของศูนย์พัฒนาเด็กเล็ก องค์การบริหารส่วนตำบลหนองโพ โดยจัดการเรียนการสอนที่เน้นประสบการณ์จริงด้วยการลงมือปฏิบัติ เพื่อให้เด็กมีพัฒนาการทั้ง 4 ด้าน และเรียนรู้จากประสบการณ์ตรง โดยมีค่าใช้จ่ายการดำเนินโครงการ และค่าใช้จ่ายอื่น ๆ ที่จำเป็น

- เป็นไปตามระเบียบกระทรวงมหาดไทยว่าด้วยการเบิกจ่ายค่าใช้จ่ายในการจัดงาน การจัดกิจกรรมสาธารณะ การส่งเสริมกีฬา และการแข่งขันกีฬาขององค์กรปกครองส่วนท้องถิ่น พ.ศ. 2564
- เป็นไปตามแผนพัฒนาท้องถิ่น (พ.ศ. 2566 - 2570) แก้ไข ครั้งที่ 1/2566 หน้าที่ 86 ลำดับที่ 9

โครงการกีฬาศูนย์พัฒนาเด็กเล็ก อบต.หนองโพ (กองการศึกษาฯ) เพื่อเป็นค่าใช้จ่ายตามโครงการกีฬาศูนย์พัฒนาเด็กเล็ก อบต.หนองโพ เพื่อส่งเสริมการให้เด็กปฐมวัยออกกำลังกาย โดยใช้กีฬาเป็นสื่อและเพื่อฝึกให้เด็กมีน้ำใจนักกีฬา รู้แพ้ รู้ชนะ รู้อภัย โดยมีค่าใช้จ่าย เช่น ค่าจัดทำป้ายโครงการ ค่าเช่าเต็นท์ ธงสี เหรียญรางวัล ค่าอาหารว่างและเครื่องดื่ม ค่าวัสดุอุปกรณ์ และค่าใช้จ่ายอื่น ๆ ที่จำเป็นและเกี่ยวข้องกับการดำเนินโครงการ เป็นต้น - ระเบียบกระทรวงมหาดไทยว่าด้วยการเบิกจ่ายค่าใช้จ่ายในการจัดงาน การจัดกิจกรรมสาธารณะ การส่งเสริมกีฬา และการแข่งขันกีฬาขององค์กรปกครองส่วนท้องถิ่น พ.ศ. 2564 - เป็นไปตามแผนพัฒนาท้องถิ่น (พ.ศ. 2566 - 2570) แก้ไข ครั้งที่ 1/2566 หน้าที่ 100 ลำดับที่ 5	จำนวน	10,000	บาท
โครงการเกษตรกรตัวจิ๋ว (กองการศึกษาฯ) เพื่อเป็นค่าใช้จ่ายตามโครงการเกษตรกรตัวจิ๋วของศูนย์พัฒนาเด็กเล็ก องค์การบริหารส่วนตำบลหนองโพ เพื่อส่งเสริมพัฒนาการทั้ง 4 ด้าน ตามแนวเศรษฐกิจพอเพียง โดยมีค่าใช้จ่าย เช่น ค่าจัดทำป้ายโครงการ ค่าสัมนาคุณวิทยากร ค่าจ้างเหมาจัดทำระบบน้ำ ค่าเมล็ดพืช ค่าปุ๋ย ค่าวัสดุ อุปกรณ์ และค่าใช้จ่ายอื่น ๆ ที่จำเป็นและเกี่ยวข้องกับการดำเนินโครงการ เป็นต้น - เป็นไปตามระเบียบกระทรวงมหาดไทยว่าด้วยการเบิกจ่ายค่าใช้จ่ายในการจัดงาน การจัดกิจกรรมสาธารณะ การส่งเสริมกีฬา และการแข่งขันกีฬาขององค์กรปกครองส่วนท้องถิ่น พ.ศ. 2564 - เป็นไปตามแผนพัฒนาท้องถิ่น (พ.ศ. 2566 - 2570) แก้ไข ครั้งที่ 1/2566 หน้าที่ 108 ลำดับที่ 1	จำนวน	20,000	บาท

โครงการเด็กปฐมวัยใส่ใจภูมิปัญญา ท้องถิ่น ของ ศพด. อบต.หนองโพ (กองการศึกษาฯ) เพื่อเป็นค่าใช้จ่ายตามโครงการเด็กปฐมวัยใส่ใจภูมิปัญญาท้องถิ่น ของ ศพด.อบต.หนองโพ เพื่อให้เด็กเห็นคุณค่าของภูมิปัญญาท้องถิ่น เกิดความคิดรวบยอดเกี่ยวกับการเรียนรู้จากภูมิปัญญาท้องถิ่น โดยมีค่าใช้จ่าย เช่น ค่าจัดทำป้ายโครงการ ค่าสัมนาคุณวิทยากร ค่าวัสดุเครื่องเขียน อุปกรณ์ และค่าใช้จ่ายอื่น ๆ ที่จำเป็นและเกี่ยวข้องกับการดำเนินโครงการ เป็นต้น - เป็นไปตามระเบียบกระทรวงมหาดไทยว่าด้วยค่าใช้จ่ายในการฝึกอบรมและการเข้ารับการฝึกอบรมของเจ้าหน้าที่ท้องถิ่น พ.ศ. 2569 - เป็นไปตามแผนพัฒนาท้องถิ่น (พ.ศ. 2566 - 2570) แก้ไข ครั้งที่ 1/2566 หน้าที่ 101 ลำดับที่ 6	จำนวน	3,000 บาท
โครงการเด็กปฐมวัยหัวใจประชาธิปไตย (กองการศึกษาฯ) เพื่อเป็นค่าใช้จ่ายตามโครงการเด็กปฐมวัยหัวใจประชาธิปไตยของศูนย์พัฒนาเด็กเล็ก องค์การบริหารส่วนตำบลหนองโพ เพื่อให้เด็กปฐมวัยได้เรียนรู้ วิธีการปฏิบัติตนตามวิถีประชาธิปไตย โดยมีค่าใช้จ่าย เช่น ค่าจัดทำป้ายโครงการค่าวัสดุ เครื่องเขียน อุปกรณ์และค่าใช้จ่ายอื่น ๆ ที่จำเป็น และเกี่ยวข้องกับการดำเนินโครงการ เป็นต้น - เป็นไปตามระเบียบกระทรวงมหาดไทยว่าด้วยค่าใช้จ่ายในการฝึกอบรมและการเข้ารับการฝึกอบรมของเจ้าหน้าที่ท้องถิ่น พ.ศ. 2569 - เป็นไปตามแผนพัฒนาท้องถิ่น (พ.ศ. 2566 - 2570) แก้ไข ครั้งที่ 1/2566 หน้าที่ 89 ลำดับที่ 21	จำนวน	2,000 บาท

โครงการตาวิเศษ ของ ศพด.อบต.หนองโพ (กองการศึกษาฯ) เพื่อเป็นค่าใช้จ่ายตามโครงการตาวิเศษ ของ ศพด.อบต.หนองโพ เพื่อให้เด็กปฐมวัย รู้จักการทิ้งขยะ การคัดแยกขยะ การจัดการขยะ และมีความเข้าใจในการรักษาสิ่งแวดล้อม โดยมีค่าใช้จ่าย เช่น ค่าจัดทำป้ายโครงการ ค่าสัมนาคุณวิทยากร ค่าถังขยะ ค่าวัสดุ เครื่องเขียน อุปกรณ์ และค่าใช้จ่ายอื่น ๆ ที่จำเป็นและเกี่ยวข้องกับการดำเนินโครงการ เป็นต้น - เป็นไปตามระเบียบกระทรวงมหาดไทยว่าด้วยค่าใช้จ่ายในการฝึกอบรมและการเข้ารับการฝึกอบรมของเจ้าหน้าที่ท้องถิ่น พ.ศ. 2569 - เป็นไปตามแผนพัฒนาท้องถิ่น (พ.ศ. 2566 - 2570) แก้ไข ครั้งที่ 1/2566 หน้าที่ 108 ลำดับที่ 2	จำนวน	3,000	บาท
โครงการโตไปไม่โกง ของ ศพด. อบต.หนองโพ (กองการศึกษาฯ) เพื่อเป็นค่าใช้จ่ายตามโครงการโตไปไม่โกง ของ ศพด.อบต.หนองโพ เพื่ออบรมให้ความรู้เด็กปฐมวัย เรื่องความซื่อสัตย์และโตไปไม่โกง โดยมีค่าใช้จ่าย เช่น ค่าจัดทำป้ายโครงการ ค่าสัมนาคุณวิทยากร ค่าวัสดุ เครื่องเขียน อุปกรณ์ และค่าใช้จ่ายอื่น ๆ ที่จำเป็นและเกี่ยวข้องกับการดำเนินโครงการ เป็นต้น - เป็นไปตามระเบียบกระทรวงมหาดไทยว่าด้วยค่าใช้จ่ายในการฝึกอบรมและการเข้ารับการฝึกอบรมของเจ้าหน้าที่ท้องถิ่น พ.ศ. 2569 - เป็นไปตามแผนพัฒนาท้องถิ่น (พ.ศ. 2566 - 2570) แก้ไข ครั้งที่ 1/2566 หน้าที่ 88 ลำดับที่ 16	จำนวน	3,000	บาท

โครงการปฐมนิเทศ ของ ศพด. อบต.หนองโพ (กองการศึกษาฯ) เพื่อเป็นค่าใช้จ่ายตามโครงการปฐมนิเทศ ของ ศพด. อบต.หนองโพ เพื่อสร้างความเข้าใจ ในแนวทางการจัดการเรียนการสอน สร้างความสัมพันธ์ อันดีระหว่างครู ผู้ปกครอง และเด็กก่อนเปิดภาคเรียน อย่างมีประสิทธิภาพ โดยมีค่าใช้จ่าย เช่น ค่าอาหารว่าง และเครื่องดื่ม ค่าวัสดุ เครื่องเขียน อุปกรณ์ และค่าใช้จ่ายอื่น ๆ ที่จำเป็นและเกี่ยวข้องกับ การดำเนินโครงการ เป็นต้น - เป็นไปตามระเบียบกระทรวงมหาดไทยว่าด้วยการเบิกจ่ายค่าใช้จ่ายในการจัดงาน การจัดกิจกรรมสาธารณะ การส่งเสริมกีฬา และการแข่งขันกีฬาขององค์กรปกครองส่วนท้องถิ่น พ.ศ. 2564 - เป็นไปตามแผนพัฒนาท้องถิ่น (พ.ศ. 2566 - 2570) แก้ไข ครั้งที่ 1/2566 หน้าที่ 93 ลำดับที่ 40	จำนวน	2,000	บาท
โครงการประกันคุณภาพการศึกษาภายในสถานศึกษา (กองการศึกษาฯ) เพื่อเป็นค่าใช้จ่ายตามโครงการประกันคุณภาพการศึกษา ภายในสถานศึกษา ของศูนย์พัฒนาเด็กเล็กองค์การบริหารส่วนตำบลหนองโพ เพื่อให้การบริหารงานของศูนย์พัฒนาเด็กเล็ก องค์การบริหารส่วนตำบลหนองโพ มีระบบการประกันคุณภาพทางการศึกษาตามมาตรฐานฯ โดยมีค่าใช้จ่าย เช่น ค่าอาหารว่างและเครื่องดื่ม ค่าวัสดุ เครื่องเขียน อุปกรณ์ และค่าใช้จ่ายอื่น ๆ ที่จำเป็น และเกี่ยวข้องกับการดำเนินโครงการ เป็นต้น - เป็นไปตามระเบียบกระทรวงมหาดไทยว่าด้วยค่าใช้จ่ายในการฝึกอบรมและการเข้ารับการฝึกอบรมของเจ้าหน้าที่ท้องถิ่น พ.ศ. 2569 - เป็นไปตามแผนพัฒนาท้องถิ่น (พ.ศ. 2566 - 2570) แก้ไข ครั้งที่ 1/2566 หน้าที่ 87 ลำดับที่ 13	จำนวน	1,000	บาท

โครงการประชุมผู้ปกครองนักเรียน (กองการศึกษาฯ) เพื่อเป็นค่าใช้จ่ายตามโครงการประชุมผู้ปกครองนักเรียน ของศูนย์พัฒนาเด็กเล็กองค์การบริหารส่วนตำบลหนองโพ เพื่อสร้างความเข้าใจอันดีระหว่างครูและผู้ปกครองเด็กปฐมวัย ตลอดจนร่วมแสดงความคิดเห็นการบริหารงานและแนวทางการปฏิบัติงานของศูนย์พัฒนาเด็กเล็ก องค์การบริหารส่วนตำบลหนองโพ เพื่อร่วมกันพัฒนาเด็ก โดยมีค่าใช้จ่าย เช่น ค่าป้ายโครงการ ค่าอาหารว่างและเครื่องดื่ม ค่าวัสดุ เครื่องเขียน อุปกรณ์ และค่าใช้จ่ายอื่น ๆ ที่จำเป็นและเกี่ยวข้องกับการดำเนินโครงการ เป็นต้น - เป็นไปตามระเบียบกระทรวงมหาดไทยว่าด้วยค่าใช้จ่ายในการฝึกอบรมและการเข้ารับการฝึกอบรมของเจ้าหน้าที่ท้องถิ่น พ.ศ. 2569 - เป็นไปตามแผนพัฒนาท้องถิ่น (พ.ศ. 2566 - 2570) แก้ไข ครั้งที่ 1/2566 หน้าที่ 93 ลำดับที่ 38	จำนวน	2,000	บาท
โครงการปรับปรุงพัฒนาแผนการศึกษาสำหรับหลักสูตรระดับปฐมวัย (กองการศึกษาฯ) เพื่อเป็นค่าใช้จ่ายตามโครงการปรับปรุงพัฒนาแผนการศึกษาสำหรับหลักสูตรระดับปฐมวัยของศูนย์พัฒนาเด็กเล็กองค์การบริหารส่วนตำบลหนองโพ เพื่อทบทวน ปรับปรุง พัฒนาแผนการศึกษาและหลักสูตรระดับปฐมวัย ให้มีความเหมาะสมกับบริบทของท้องถิ่น โดยมีค่าใช้จ่าย เช่น ค่าสัมนาคุณวิทยากร ค่าอาหารว่างและเครื่องดื่ม ค่าวัสดุ เครื่องเขียน อุปกรณ์ และค่าใช้จ่ายอื่น ๆ ที่จำเป็นและเกี่ยวข้องกับการดำเนินโครงการ เป็นต้น - เป็นไปตามระเบียบกระทรวงมหาดไทยว่าด้วยค่าใช้จ่ายในการฝึกอบรมและการเข้ารับการฝึกอบรมของเจ้าหน้าที่ท้องถิ่น พ.ศ. 2569 - เป็นไปตามแผนพัฒนาท้องถิ่น (พ.ศ. 2566 - 2570) แก้ไข ครั้งที่ 1/2566 หน้าที่ 86 ลำดับที่ 11	จำนวน	1,000	บาท

โครงการพัฒนาครูสู่มืออาชีพ (กองการศึกษาฯ) จำนวน 3,000 บาท

เพื่อเป็นค่าใช้จ่ายตามโครงการพัฒนาครูสู่มืออาชีพ ของศูนย์พัฒนาเด็กเล็กองค์การบริหารส่วนตำบลหนองโพ โดยจัดส่งครูผู้สอนของศูนย์พัฒนาเด็กเล็กองค์การบริหารส่วนตำบลหนองโพ เข้ารับการอบรม ฯลฯ ให้ได้รับการพัฒนาอย่างต่อเนื่อง

- เป็นไปตามระเบียบกระทรวงมหาดไทยว่าด้วยค่าใช้จ่ายในการฝึกอบรมและการเข้ารับการฝึกอบรมของเจ้าหน้าที่ท้องถิ่น พ.ศ. 2569
- ระเบียบกระทรวงมหาดไทยว่าด้วยค่าใช้จ่ายในการเดินทางไปราชการของเจ้าหน้าที่ท้องถิ่น พ.ศ. 2555 และที่แก้ไขเพิ่มเติม
- เป็นไปตามแผนพัฒนาท้องถิ่น (พ.ศ. 2566 - 2570) แก้ไข ครั้งที่ 1/2566 หน้าที่ 84 ลำดับที่ 4

โครงการเยี่ยมบ้านสานสัมพันธ์ ของ ศพด. อบต.หนองโพ (กองการศึกษาฯ) จำนวน 5,000 บาท

เพื่อเป็นค่าใช้จ่ายตามโครงการเยี่ยมบ้านสานสัมพันธ์ ของ ศพด.อบต.หนองโพ เพื่อสานสัมพันธ์ที่ดีระหว่างบ้านกับศูนย์พัฒนาเด็กเล็กองค์การบริหารส่วนตำบลหนองโพ และเพื่อนำข้อมูลมาปรับปรุง แก้ไข พัฒนาและส่งเสริมเด็กให้เป็นไปในทิศทางที่ดีขึ้น โดยมีค่าใช้จ่าย เช่น ค่าน้ำมันเชื้อเพลิง ค่าวัสดุ เครื่องเขียน อุปกรณ์ และค่าใช้จ่ายอื่น ๆ ที่จำเป็นและเกี่ยวข้องกับการดำเนินโครงการ เป็นต้น

- เป็นไปตามระเบียบกระทรวงมหาดไทยว่าด้วยการเบิกจ่ายค่าใช้จ่ายในการจัดงาน การจัดกิจกรรมสาธารณะ การส่งเสริมกีฬา และการแข่งขันกีฬาขององค์กรปกครองส่วนท้องถิ่น พ.ศ. 2564
- ระเบียบกระทรวงมหาดไทยว่าด้วยค่าใช้จ่ายในการเดินทางไปราชการของเจ้าหน้าที่ท้องถิ่น พ.ศ. 2555 และที่แก้ไขเพิ่มเติม
- เป็นไปตามแผนพัฒนาท้องถิ่น (พ.ศ. 2566 - 2570) แก้ไข ครั้งที่ 1/2566 หน้าที่ 93 ลำดับที่ 39

โครงการวันแม่แห่งชาติ ของ ศพด. อบต.หนองโพ (กองการศึกษาฯ) เพื่อเป็นค่าใช้จ่ายตามโครงการวันแม่แห่งชาติ ของ ศพด.อบต.หนองโพ เพื่อส่งเสริมให้เด็กมีความกตัญญูรู้คุณต่อแม่และร่วมกันเทิดพระเกียรติสมเด็จพระนางเจ้าสิริกิติ์ พระบรมราชินีนาถ พระบรมราชชนนีพันปีหลวง โดยมีค่าใช้จ่าย เช่น ค่าจัดทำป้ายโครงการ ค่าวัสดุ อุปกรณ์ และค่าใช้จ่ายอื่น ๆ ที่จำเป็นและเกี่ยวข้องกับการดำเนินโครงการ เป็นต้น - เป็นไปตามระเบียบกระทรวงมหาดไทยว่าด้วยการเบิกจ่ายค่าใช้จ่ายในการจัดงาน การจัดกิจกรรมสาธารณะ การส่งเสริมกีฬา และการแข่งขันกีฬาขององค์กรปกครองส่วนท้องถิ่น พ.ศ. 2564 - เป็นไปตามแผนพัฒนาท้องถิ่น (พ.ศ. 2570 - 2572) ขององค์การบริหารส่วนตำบลหนองโพ - เป็นไปตามแผนพัฒนาท้องถิ่น (พ.ศ. 2566 - 2570) แก้ไข ครั้งที่ 1/2566 หน้าที่ 88 ลำดับที่ 19	จำนวน	3,000	บาท
โครงการวันลอยกระทง ของ ศพด. อบต.หนองโพ (กองการศึกษาฯ) เพื่อเป็นค่าใช้จ่ายตามโครงการวันลอยกระทง ของ ศพด.อบต.หนองโพ เพื่อให้เด็กปฐมวัยเห็นคุณค่าและสืบสานอนุรักษ์วัฒนธรรมประเพณีไทย โดยมีค่าใช้จ่าย เช่น ค่าจัดทำป้ายโครงการ ค่าวัสดุ อุปกรณ์ และค่าใช้จ่ายอื่น ๆ ที่จำเป็นและเกี่ยวข้องกับการดำเนินโครงการ เป็นต้น - เป็นไปตามระเบียบกระทรวงมหาดไทยว่าด้วยการเบิกจ่ายค่าใช้จ่ายในการจัดงาน การจัดกิจกรรมสาธารณะ การส่งเสริมกีฬา และการแข่งขันกีฬาขององค์กรปกครองส่วนท้องถิ่น พ.ศ. 2564 - เป็นไปตามแผนพัฒนาท้องถิ่น (พ.ศ. 2566 - 2570) แก้ไข ครั้งที่ 1/2566 หน้าที่ 100 ลำดับที่ 2	จำนวน	3,000	บาท

โครงการวันไหว้ครู ของ ศพด. อบต.หนองโพ (กองการศึกษาฯ) เพื่อเป็นค่าใช้จ่ายตามโครงการวันไหว้ครู ของ ศพด. อบต.หนองโพ เพื่อปลูกฝังให้ เด็กปฐมวัยมีความเคารพครูและผู้สอน ฯลฯ โดยมีค่าใช้จ่าย เช่น ค่าจัดทำป้ายโครงการ ค่าดอกไม้ ธูปเทียน ค่าวัสดุ อุปกรณ์ และค่าใช้จ่ายอื่น ๆ ที่จำเป็น และเกี่ยวข้องกับการดำเนินโครงการ เป็นต้น - เป็นไปตามระเบียบกระทรวงมหาดไทยว่าด้วยการเบิก จ่ายค่าใช้จ่ายในการจัดงาน การจัดกิจกรรมสาธารณะ การส่งเสริมกีฬา และการแข่งขันกีฬาขององค์กร ปกครองส่วนท้องถิ่น พ.ศ. 2564 - เป็นไปตามแผนพัฒนาท้องถิ่น (พ.ศ. 2566 - 2570) แก้ไข ครั้งที่ 1/2566 หน้าที่ 88 ลำดับที่ 20	จำนวน	3,000	บาท
โครงการศึกษาแหล่งเรียนรู้นอกสถานที่ (กองการศึกษาฯ) เพื่อเป็นค่าใช้จ่ายตามโครงการศึกษาแหล่งเรียนรู้ นอกสถานที่ของศูนย์พัฒนาเด็กเล็กองค์การบริหาร ส่วนตำบลหนองโพ เพื่อให้เด็กมีประสบการณ์การเรียนรู้ โดยตรงจากแหล่งเรียนรู้นอกห้องเรียน โดยมีค่าใช้จ่าย เช่น ค่าป้ายโครงการ ค่ารถโดยสาร ค่าบัตรเข้าชมสถานที่ ค่าอาหาร ค่าอาหารว่างและเครื่องดื่ม ค่าวัสดุ อุปกรณ์ และค่าใช้จ่ายอื่น ๆ ที่จำเป็นและเกี่ยวข้องกับการ ดำเนินโครงการ เป็นต้น - เป็นไปตามระเบียบกระทรวงมหาดไทยว่าด้วยค่า ใช้จ่ายในการฝึกอบรมและการเข้ารับการฝึกอบรม ของเจ้าหน้าที่ท้องถิ่น พ.ศ. 2569 - เป็นไปตามแผนพัฒนาท้องถิ่น (พ.ศ. 2566 - 2570) แก้ไข ครั้งที่ 1/2566 หน้าที่ 86 ลำดับที่ 10	จำนวน	30,000	บาท

โครงการส่งเสริมความปลอดภัยของเด็กปฐมวัย (กองการศึกษาฯ) เพื่อเป็นค่าใช้จ่ายตามโครงการส่งเสริมความปลอดภัยของเด็กปฐมวัย ของศูนย์พัฒนาเด็กเล็กองค์การบริหารส่วนตำบลหนองโพ เพื่อให้เด็กปฐมวัย/ผู้ปกครอง/บุคลากรทางการศึกษามีความรู้และทักษะในการป้องกันและแก้ไข ภัยอันตราย เช่น อัคคีภัย เด็กจมน้ำ เด็กติดรถ ฯลฯ โดยมีค่าใช้จ่าย เช่น ค่าป้ายโครงการ ค่าสมนาคุณวิทยากร ค่าอาหารว่างและเครื่องดื่ม ค่าเสื้อชูชีพ ห่วงยาง สระว่ายน้ำ ค่าวัสดุ อุปกรณ์ และค่าใช้จ่ายอื่น ๆ ที่จำเป็น และเกี่ยวข้องกับการดำเนินโครงการ เป็นต้น - เป็นไปตามระเบียบกระทรวงมหาดไทยว่าด้วยค่าใช้จ่ายในการฝึกอบรมและการเข้ารับการฝึกอบรมของเจ้าหน้าที่ท้องถิ่น พ.ศ. 2569 - เป็นไปตามแผนพัฒนาท้องถิ่น (พ.ศ. 2566 - 2570) แก้ไข ครั้งที่ 1/2566 หน้าที่ 89 ลำดับที่ 23	จำนวน	10,000	บาท
โครงการส่งเสริมคุณธรรมจริยธรรมครูผู้สอนและบุคลากรทางการศึกษา (กองการศึกษาฯ) เพื่อเป็นค่าใช้จ่ายตามโครงการส่งเสริมคุณธรรมจริยธรรมครูผู้สอนและบุคลากรทางการศึกษา โดยจัดกิจกรรมส่งเสริม/สร้างเสริมคุณธรรมและจริยธรรมให้กับบุคลากรทางการศึกษาของกองการศึกษาฯ และศูนย์พัฒนาเด็กเล็กองค์การบริหารส่วนตำบลหนองโพ - เป็นไปตามระเบียบกระทรวงมหาดไทยว่าด้วยค่าใช้จ่ายในการฝึกอบรมและการเข้ารับการฝึกอบรมของเจ้าหน้าที่ท้องถิ่น พ.ศ. 2569 - เป็นไปตามแผนพัฒนาท้องถิ่น (พ.ศ. 2566 - 2570) แก้ไข ครั้งที่ 1/2566 หน้าที่ 85 ลำดับที่ 5	จำนวน	3,000	บาท

โครงการสนับสนุนค่าใช้จ่ายการบริหารสถานศึกษา (กองการศึกษาฯ) จำนวน 116,225 บาท

เพื่อเป็นค่าใช้จ่ายตามโครงการสนับสนุนค่าใช้จ่ายการบริหารสถานศึกษา ของศูนย์พัฒนาเด็กเล็กองค์การบริหารส่วนตำบลหนองโพ เพื่อเป็นค่าใช้จ่ายดังนี้

(1) ค่าจัดการเรียนการสอน (รายหัว) สำหรับเด็กอายุ 2-5 ปี อัตราคนละ 2,040 บาท

(2) ค่าหนังสือเรียน สำหรับเด็กอายุ 3-5 ปี อัตราคนละ 200 บาท/คน/ปี

(3) ค่าอุปกรณ์การเรียน สำหรับเด็กอายุ 3-5 ปี อัตราคนละ 290 บาท/คน/ปี

(4) ค่าเครื่องแบบนักเรียน สำหรับเด็กอายุ 3-5 ปี อัตราคนละ 325 บาท/คน/ปี

(5) ค่ากิจกรรมพัฒนาผู้เรียน สำหรับเด็กอายุ 3-5 ปี อัตราคนละ 570 บาท/คน/ปี

- เป็นไปตามระเบียบกระทรวงมหาดไทยว่าด้วยรายได้และรายจ่ายเงินของสถานศึกษาสังกัดองค์กรปกครองส่วนท้องถิ่น พ.ศ. 2562
- ให้องค์กรปกครองส่วนท้องถิ่นถือปฏิบัติตามระเบียบกระทรวงมหาดไทยว่าด้วยวิธีการงบประมาณขององค์กรปกครองส่วนท้องถิ่น พ.ศ. 2563
- หนังสือกระทรวงมหาดไทย ด่วนที่สุด ที่ มท 0816.2/ว 5696 ลงวันที่ 7 กรกฎาคม 2569
- เป็นไปตามแผนพัฒนาท้องถิ่น (พ.ศ. 2566 - 2570) เปลี่ยนแปลง ครั้งที่ 2/2566 หน้าที่ 2 ลำดับที่ 1

โครงการสนับสนุนค่าใช้จ่ายการบริหารสถานศึกษา (ค่าอาหารกลางวัน) (กองการศึกษาฯ) เพื่อเป็นค่าใช้จ่ายตามโครงการสนับสนุนค่าใช้จ่ายการบริหารสถานศึกษา (ค่าอาหารกลางวัน) ของศูนย์พัฒนาเด็กเล็กองค์การบริหารส่วนตำบลหนองโพ อัตราคนละ 36 บาท จำนวน 40 คน จำนวน 245 วัน หรือตามหนังสือราชการกำหนด - เป็นไปตามระเบียบกระทรวงมหาดไทยว่าด้วยรายได้และรายจ่ายเงินของสถานศึกษาสังกัดองค์กรปกครองส่วนท้องถิ่น พ.ศ. 2562 - หนังสือกระทรวงมหาดไทย ด่วนที่สุด ที่ มท 0816.2/ว 5696 ลงวันที่ 7 กรกฎาคม 2569 - เป็นไปตามแผนพัฒนาท้องถิ่น (พ.ศ. 2566 - 2570) เปลี่ยนแปลง ครั้งที่ 2/2566 หน้าที่ 3 ลำดับที่ 2	จำนวน	352,800	บาท
โครงการสานสัมพันธ์วันบัณฑิตน้อย (กองการศึกษาฯ) เพื่อเป็นค่าใช้จ่ายตามโครงการสานสัมพันธ์วันบัณฑิตน้อย ของศูนย์พัฒนาเด็กเล็กองค์การบริหารส่วนตำบลหนองโพ เพื่อให้เด็กปฐมวัยเกิดความภาคภูมิใจในความสำเร็จของตนเองและกล้าแสดงออก ผู้ปกครองได้ชื่นชมความสามารถของบุตรหลานตนเองและมอบวุฒิบัตรแก่เด็กปฐมวัยที่จบการศึกษาระดับเตรียมอนุบาล โดยมีค่าใช้จ่าย เช่น ค่าป้ายโครงการ ค่าอาหารว่างและเครื่องดื่ม ค่าใบประกาศนียบัตร ค่าวัสดุ อุปกรณ์ และค่าใช้จ่ายอื่น ๆ ที่จำเป็นและเกี่ยวข้องกับการดำเนินโครงการ เป็นต้น - เป็นไปตามระเบียบกระทรวงมหาดไทยว่าด้วยการเบิกจ่ายค่าใช้จ่ายในการจัดงาน การจัดกิจกรรมสาธารณะ การส่งเสริมกีฬา และการแข่งขันกีฬาขององค์กรปกครองส่วนท้องถิ่น พ.ศ. 2564 - เป็นไปตามแผนพัฒนาท้องถิ่น (พ.ศ. 2566 - 2570) แก้ไข ครั้งที่ 1/2566 หน้าที่ 89 ลำดับที่ 22	จำนวน	10,000	บาท

โครงการสืบสานประเพณีวันสงกรานต์ ของ ศพด. อบต.หนองโพ (กองการศึกษาฯ) เพื่อเป็นค่าใช้จ่ายตามโครงการสืบสานประเพณีวันสงกรานต์ ของ ศพด.อบต.หนองโพ เพื่อให้เด็กปฐมวัยเห็นคุณค่าและสืบสานอนุรักษ์วัฒนธรรมประเพณีไทย โดยมีค่าใช้จ่าย เช่น ค่าจัดทำป้ายโครงการ ค่าทราย ค่าวัสดุ อุปกรณ์ และค่าใช้จ่ายอื่น ๆ ที่จำเป็นและเกี่ยวข้องกับการดำเนินโครงการ เป็นต้น
- เป็นไปตามระเบียบกระทรวงมหาดไทยว่าด้วยการเบิกจ่ายค่าใช้จ่ายในการจัดงาน การจัดกิจกรรมสาธารณะ การส่งเสริมกีฬา และการแข่งขันกีฬาขององค์กรปกครองส่วนท้องถิ่น พ.ศ. 2564
- เป็นไปตามแผนพัฒนาท้องถิ่น (พ.ศ. 2566 - 2570) แก้ไข ครั้งที่ 1/2566 หน้าที่ 100 ลำดับที่ 5

ค่าวัสดุ	**รวม**	**361,664**	**บาท**
วัสดุสำนักงาน (กองการศึกษาฯ)	จำนวน	20,000	บาท

เพื่อจ่ายเป็นเงินค่าวัสดุสำนักงาน ประเภทวัสดุคงทน วัสดุสิ้นเปลือง รวมถึงรายจ่ายเพื่อประกอบ ดัดแปลง ต่อเติมหรือปรับปรุงวัสดุ รายจ่ายเพื่อจัดหาสิ่งของที่ใช้ในการซ่อมแซมบำรุงรักษาทรัพย์สินให้สามารถใช้งานได้ตามปกติ รายจ่ายที่ต้องชำระพร้อมกับค่าวัสดุ เช่น ค่าขนส่ง ค่าภาษี ค่าประกันภัย ค่าติดตั้ง เป็นต้น อาทิเช่น กระดาษ หมึก ดินสอ ปากกา ฯลฯ ตามรูปแบบและการจำแนกประเภทรายรับ-รายจ่าย งบประมาณรายจ่ายประจำปีขององค์กรปกครองส่วนท้องถิ่น
- เป็นไปตามระเบียบกระทรวงมหาดไทยว่าด้วยการเบิกค่าใช้จ่ายในการบริหารงานขององค์กรปกครองส่วนท้องถิ่น พ.ศ. 2562
- หนังสือกรมส่งเสริมการปกครองท้องถิ่น ที่ มท 0808.2/ว 1095 ลงวันที่ 28 พฤษภาคม 2564

วัสดุไฟฟ้าและวิทยุ จำนวน 2,000 บาท

(กองการศึกษาฯ)
เพื่อจ่ายเป็นค่าวัสดุไฟฟ้าและวิทยุ ประเภทวัสดุคงทน วัสดุสิ้นเปลือง วัสดุอุปกรณ์ประกอบและอะไหล่ รวมถึง รายจ่ายเพื่อประกอบ ดัดแปลง ต่อเติมหรือปรับปรุงวัสดุ รายจ่ายเพื่อจัดหาสิ่งของที่ใช้ในการซ่อมแซม บำรุงรักษาทรัพย์สินให้สามารถใช้งานได้ตามปกติ รายจ่ายที่ต้องชำระพร้อมกับค่าวัสดุ เช่น ค่าขนส่ง ค่าภาษี ค่าประกันภัย ค่าติดตั้ง เป็นต้น อาทิเช่น ฟิวส์ เทปพันสายไฟฟ้า สายไฟฟ้า หลอดไฟ ฯลฯ ตามรูปแบบและการจำแนกประเภทรายรับ-รายจ่าย งบประมาณรายจ่ายประจำปีขององค์กรปกครองส่วนท้องถิ่น
- เป็นไปตามระเบียบกระทรวงมหาดไทยว่าด้วยการเบิกค่าใช้จ่ายในการบริหารงานขององค์กรปกครองส่วนท้องถิ่น พ.ศ. 2562
- หนังสือกรมส่งเสริมการปกครองท้องถิ่น ที่ มท 0808.2/ว 1095 ลงวันที่ 28 พฤษภาคม 2564

วัสดุงานบ้านงานครัว จำนวน 278,664 บาท

(กองการศึกษาฯ)

(1) เพื่อจ่ายเป็นค่าวัสดุงานบ้านงานครัว ประเภทวัสดุคงทน วัสดุสิ้นเปลืองรวมถึงรายจ่ายเพื่อประกอบ ดัดแปลง ต่อเติม หรือปรับปรุงวัสดุ รายจ่ายเพื่อจัดหาสิ่งของที่ใช้ในการซ่อมแซมบำรุงรักษาทรัพย์สินให้สามารถใช้งานได้ตามปกติ รายจ่ายที่ต้องชำระพร้อมกับค่าวัสดุ เช่น ค่าขนส่ง ค่าภาษี เป็นต้น อาทิเช่น ผงซักฟอก สบู่ น้ำยาล้างจาน น้ำยาล้างห้องน้ำ ไม้กวาด ถุงใส่ขยะ ฯลฯ ตามรูปแบบและการจำแนกประเภทรายรับ-รายจ่าย งบประมาณรายจ่ายประจำปีขององค์กรปกครองส่วนท้องถิ่น ตั้งไว้ 30,000 บาท

(2) เพื่อจ่ายเป็นค่าอาหารเสริม (นม) ให้ศูนย์พัฒนาเด็กเล็กองค์การบริหารส่วนตำบลหนองโพ ตั้งไว้ 82,888 บาท

(3) เพื่อจ่ายเป็นค่าอาหารเสริม (นม) ให้โรงเรียนบ้านหนองกระทุ่ม ตั้งไว้ 165,776 บาท

- เป็นไปตามระเบียบกระทรวงมหาดไทยว่าด้วยการเบิกค่าใช้จ่ายในการบริหารงานขององค์กรปกครองส่วนท้องถิ่น พ.ศ. 2562
- ระเบียบกระทรวงมหาดไทยว่าด้วยรายได้และรายจ่ายเงินของสถานศึกษาสังกัดองค์กรปกครองส่วนท้องถิ่น พ.ศ. 2562
- ระเบียบกระทรวงมหาดไทยว่าด้วยวิธีการงบประมาณขององค์กรปกครองส่วนท้องถิ่น พ.ศ. 2563
- หนังสือกรมส่งเสริมการปกครองท้องถิ่น ที่ มท 0808.2/ว 1095 ลงวันที่ 28 พฤษภาคม 2564
- หนังสือกระทรวงมหาดไทย ด่วนที่สุด ที่ มท 0816.2/ว 6912 ลงวันที่ 28 มิถุนายน 2567
- เป็นไปตามแผนพัฒนาท้องถิ่น (พ.ศ. 2566 - 2570) ขององค์การบริหารส่วนตำบลหนองโพ

วัสดุก่อสร้าง จำนวน 30,000 บาท

(กองการศึกษาฯ)
เพื่อจ่ายเป็นค่าวัสดุก่อสร้าง ประเภทวัสดุคงทน วัสดุสิ้นเปลือง วัสดุอุปกรณ์ประกอบและอะไหล่ รวมถึงรายจ่ายเพื่อประกอบ ดัดแปลง ต่อเติมหรือปรับปรุงวัสดุ รายจ่ายเพื่อจัดหาสิ่งของที่ใช้ในการซ่อมแซมบำรุงรักษาทรัพย์สินให้สามารถใช้งานได้ตามปกติ รายจ่ายที่ต้องชำระพร้อมกับค่าวัสดุ เช่น ค่าขนส่ง ค่าภาษี ค่าประกันภัย ค่าติดตั้ง เป็นต้น อาทิเช่น ท่อน้ำและอุปกรณ์ประปา อุปกรณ์ช่าง อุปกรณ์ก่อสร้าง ฯลฯ ตามรูปแบบและการจำแนกประเภทรายรับ-รายจ่าย งบประมาณรายจ่ายประจำปีขององค์กรปกครองส่วนท้องถิ่น
- เป็นไปตามระเบียบกระทรวงมหาดไทยว่าด้วยการเบิกค่าใช้จ่ายในการบริหารงานขององค์กรปกครองส่วนท้องถิ่น พ.ศ. 2562
- หนังสือกรมส่งเสริมการปกครองท้องถิ่น ที่ มท 0808.2/ว 1095 ลงวันที่ 28 พฤษภาคม 2564

วัสดุเชื้อเพลิงและหล่อลื่น จำนวน 5,000 บาท

(กองการศึกษาฯ)
เพื่อจ่ายเป็นค่าวัสดุเชื้อเพลิงและหล่อลื่น วัสดุสิ้นเปลือง รวมถึงรายจ่ายต้องชำระพร้อมกับค่าวัสดุ เช่น ค่าขนส่ง ค่าภาษี ค่าประกันภัย ค่าติดตั้ง เป็นต้น อาทิเช่น แก๊สหุงต้ม น้ำมันเชื้อเพลิง น้ำมันดีเซล น้ำมันเบนซิน รวมถึงเครื่องยนต์ รถยนต์ เครื่องจักรที่ได้รับการสนับสนุนจากหน่วยงานอื่น ฯลฯ ตามรูปแบบและการจำแนกประเภทรายรับ-รายจ่าย งบประมาณรายจ่ายประจำปีขององค์กรปกครองส่วนท้องถิ่น
- เป็นไปตามระเบียบกระทรวงมหาดไทยว่าด้วยการเบิกค่าใช้จ่ายในการบริหารงานขององค์กรปกครองส่วนท้องถิ่น พ.ศ. 2562
- หนังสือกรมส่งเสริมการปกครองท้องถิ่น ที่ มท 0808.2/ว 1095 ลงวันที่ 28 พฤษภาคม 2564

วัสดุวิทยาศาสตร์หรือการแพทย์ จำนวน 5,000 บาท

(กองการศึกษาฯ)
เพื่อจ่ายเป็นเงินค่าวัสดุวิทยาศาสตร์หรือการแพทย์ ประเภทวัสดุคงทน วัสดุสิ้นเปลือง รวมถึงรายจ่ายเพื่อประกอบ ดัดแปลง ต่อเติมหรือปรับปรุงวัสดุ รายจ่ายเพื่อจัดหาสิ่งของที่ใช้ในการซ่อมแซมบำรุงรักษาทรัพย์สินให้สามารถใช้งานได้ตามปกติ รายจ่ายที่ต้องชำระพร้อมกับค่าวัสดุ เช่น ค่าขนส่ง ค่าภาษี เป็นต้น อาทิเช่น เครื่องวัดอุณหภูมิ (ปรอทวัดไข้) ยาและเวชภัณฑ์ ถุงมือ แอลกอฮอล์ หน้ากากอนามัย ฯลฯ ตามรูปแบบและการจำแนกประเภทรายรับ-รายจ่าย งบประมาณรายจ่ายประจำปีขององค์กรปกครองส่วนท้องถิ่น
- เป็นไปตามระเบียบกระทรวงมหาดไทยว่าด้วยการเบิกค่าใช้จ่ายในการบริหารงานขององค์กรปกครองส่วนท้องถิ่น พ.ศ. 2562
- หนังสือกรมส่งเสริมการปกครองท้องถิ่น ที่ มท 0808.2/ว 1095 ลงวันที่ 28 พฤษภาคม 2564

วัสดุโฆษณาและเผยแพร่ จำนวน 8,000 บาท

(กองการศึกษาฯ)
เพื่อจ่ายเป็นค่าวัสดุโฆษณาและเผยแพร่ ประเภทวัสดุคงทน วัสดุสิ้นเปลือง รวมถึงรายจ่ายเพื่อประกอบ ดัดแปลง ต่อเติมหรือปรับปรุงวัสดุ รายจ่ายเพื่อจัดหาสิ่งของที่ใช้ในการซ่อมแซมบำรุงรักษาทรัพย์สินให้สามารถใช้งานได้ตามปกติ รายจ่ายที่ต้องชำระพร้อมกับค่าวัสดุ เช่น ค่าขนส่ง ค่าภาษี ค่าประกันภัย ค่าติดตั้ง เป็นต้น อาทิเช่น ป้ายไฟแจ้งเตือน เครื่องบันทึกเสียง เอกสารเผยแพร่ผลการดำเนินงาน ฯลฯ ตามรูปแบบและการจำแนกประเภทรายรับ-รายจ่าย งบประมาณรายจ่ายประจำปีขององค์กรปกครองส่วนท้องถิ่น
- เป็นไปตามระเบียบกระทรวงมหาดไทยว่าด้วยการเบิกค่าใช้จ่ายในการบริหารงานขององค์กรปกครองส่วนท้องถิ่น พ.ศ. 2562
- หนังสือกรมส่งเสริมการปกครองท้องถิ่น ที่ มท 0808.2/ว 1095 ลงวันที่ 28 พฤษภาคม 2564

วัสดุคอมพิวเตอร์ จำนวน 10,000 บาท

(กองการศึกษาฯ)
เพื่อจ่ายเป็นค่าวัสดุคอมพิวเตอร์ ประเภทวัสดุคงทน วัสดุสิ้นเปลือง วัสดุอุปกรณ์ประกอบและอะไหล่ รวมถึงรายจ่ายเพื่อประกอบ ดัดแปลง ต่อเติม หรือปรับปรุงวัสดุ รายจ่ายเพื่อจัดหาสิ่งของที่ใช้ในการซ่อมแซมบำรุงรักษาทรัพย์สินให้สามารถใช้งานได้ตามปกติ รายจ่ายที่ต้องชำระพร้อมกับค่าวัสดุ เช่น ค่าขนส่ง ค่าภาษี ค่าประกันภัย ค่าติดตั้ง เป็นต้น อาทิเช่น อุปกรณ์บันทึกข้อมูล ตลับผงหมึกสำหรับเครื่องพิมพ์ แป้นพิมพ์ เมาส์ ฯลฯ ตามรูปแบบและการจำแนกประเภทรายรับ-รายจ่าย งบประมาณรายจ่ายประจำปีขององค์กรปกครองส่วนท้องถิ่น
- เป็นไปตามระเบียบกระทรวงมหาดไทยว่าด้วยการเบิกค่าใช้จ่ายในการบริหารงานขององค์กรปกครองส่วนท้องถิ่น พ.ศ. 2562
- หนังสือกรมส่งเสริมการปกครองท้องถิ่น ที่ มท 0808.2/ว 1095 ลงวันที่ 28 พฤษภาคม 2564

วัสดุอื่น จำนวน 3,000 บาท

(กองการศึกษาฯ)
เพื่อจ่ายเป็นค่าวัสดุอื่น วัสดุอุปกรณ์ต่าง ๆ ที่ไม่เข้าลักษณะและประเภท ตามรูปแบบและการจำแนกประเภทรายรับ-รายจ่าย งบประมาณรายจ่ายประจำปีขององค์กรปกครองส่วนท้องถิ่น
- เป็นไปตามระเบียบกระทรวงมหาดไทยว่าด้วยการเบิกค่าใช้จ่ายในการบริหารงานขององค์กรปกครองส่วนท้องถิ่น พ.ศ. 2562
- หนังสือกรมส่งเสริมการปกครองท้องถิ่น ที่ มท 0808.2/ว 1095 ลงวันที่ 28 พฤษภาคม 2564

ค่าสาธารณูปโภค **รวม** **130,500** **บาท**

ค่าไฟฟ้า จำนวน 100,000 บาท

(กองการศึกษาฯ)
เพื่อจ่ายเป็นค่าไฟฟ้าสำหรับศูนย์พัฒนาเด็กเล็ก
องค์การบริหารส่วนตำบลหนองโพ รวมถึงค่าใช้จ่ายที่เกิดขึ้น
เกี่ยวกับการใช้บริการ เช่น ค่าบริการ ค่าภาษี ฯลฯ
- เป็นไปตามระเบียบกระทรวงมหาดไทยว่าด้วยการเบิกค่า
ใช้จ่ายในการบริหารงานขององค์กรปกครองส่วนท้องถิ่น
พ.ศ. 2562
- หนังสือกรมส่งเสริมการปกครองท้องถิ่น
ที่ มท 0808.2/ว 1095 ลงวันที่ 28 พฤษภาคม 2564

ค่าน้ำประปา ค่าน้ำบาดาล จำนวน 10,000 บาท

(กองการศึกษาฯ)
เพื่อจ่ายเป็นค่าน้ำประปา ค่าน้ำบาดาล ของศูนย์
พัฒนาเด็กเล็กองค์การบริหารส่วนตำบลหนองโพ
รวมถึงค่าใช้จ่ายที่เกิดขึ้นเกี่ยวกับการใช้บริการ
เช่น ค่าบริการ ค่าภาษี ฯลฯ
- เป็นไปตามระเบียบกระทรวงมหาดไทยว่าด้วยการเบิกค่า
ใช้จ่ายในการบริหารงานขององค์กรปกครองส่วนท้องถิ่น
พ.ศ. 2562
- หนังสือกรมส่งเสริมการปกครองท้องถิ่น
ที่ มท 0808.2/ว 1095 ลงวันที่ 28 พฤษภาคม 2564

ค่าบริการสื่อสารและโทรคมนาคม จำนวน 20,500 บาท

(กองการศึกษาฯ)
เพื่อจ่ายเป็นค่าบริการสื่อสาร ค่าบริการอินเตอร์เน็ต ฯลฯ
รวมถึงค่าใช้จ่ายที่เกิดขึ้นเกี่ยวกับการใช้บริการ เช่น
ค่าบริการ ค่าภาษี ฯลฯ
- เป็นไปตามระเบียบกระทรวงมหาดไทยว่าด้วยการเบิกค่า
ใช้จ่ายในการบริหารงานขององค์กรปกครองส่วนท้องถิ่น
พ.ศ. 2562
- หนังสือกรมส่งเสริมการปกครองท้องถิ่น
ที่ มท 0808.2/ว 1095 ลงวันที่ 28 พฤษภาคม 2564

งบลงทุน **รวม** **8,000 บาท**

ค่าครุภัณฑ์ **รวม** **8,000 บาท**

ครุภัณฑ์คอมพิวเตอร์หรืออิเล็กทรอนิกส์

เครื่องพิมพ์ Multifunction แบบฉีดหมึกพร้อมติดตั้งถังหมึกพิมพ์ (Ink Tank Printer) จำนวน 8,000 บาท

(กองการศึกษา)

เพื่อจ่ายเป็นค่าจัดซื้อเครื่องพิมพ์ Multifunction แบบฉีดหมึกพร้อมติดตั้งถังหมึกพิมพ์ (Ink Tank Printer) จำนวน 1 เครื่อง

- เป็นไปตามเกณฑ์ราคากลางและคุณลักษณะพื้นฐานการจัดหาอุปกรณ์และระบบคอมพิวเตอร์ ฉบับเดือนธันวาคม 2568
- หนังสือกรมส่งเสริมการปกครองท้องถิ่น ที่ มท 0808.2/ว 1095 ลงวันที่ 28 พฤษภาคม 2564
- หนังสือกระทรวงมหาดไทย ที่ มท 0808.2/ว 1989 ลงวันที่ 22 มิถุนายน 2552

งบเงินอุดหนุน **รวม** **432,000 บาท**

เงินอุดหนุน **รวม** **432,000 บาท**

เงินอุดหนุนส่วนราชการ

อุดหนุนส่วนราชการ (โรงเรียนบ้านหนองกระทุ่ม) จำนวน 432,000 บาท

(กองการศึกษาฯ)

เพื่อจ่ายเป็นเงินอุดหนุนตามโครงการสนับสนุนค่าใช้จ่ายการบริหารสถานศึกษา (ค่าอาหารกลางวัน) สำหรับนักเรียนและเด็กอนุบาลสังกัด (สพฐ.) ตลอดปีการศึกษา

- เป็นไปตามระเบียบกระทรวงมหาดไทยว่าด้วยเงินอุดหนุนขององค์กรปกครองส่วนท้องถิ่น พ.ศ. 2569
- หนังสือกระทรวงมหาดไทย ด่วนที่สุด ที่ มท 0816.2/ว 6912 ลงวันที่ 28 มิถุนายน 2567
- เป็นไปตามแผนพัฒนาท้องถิ่น (พ.ศ. 2566 - 2570) แก้ไข ครั้งที่ 1/2566 หน้าที่ 90 ลำดับที่ 27

แผนงานสาธารณสุข

งานบริหารทั่วไปเกี่ยวกับสาธารณสุข **รวม** **313,760** **บาท**

งบบุคลากร **รวม** **239,760** **บาท**

เงินเดือน (ฝ่ายประจำ) **รวม** **239,760** **บาท**

เงินเดือนข้าราชการ หรือพนักงานส่วนท้องถิ่น จำนวน 239,760 บาท

เพื่อจ่ายเป็นเงินเดือนรวมถึงเงินเลื่อนขั้นประจำปีให้แก่พนักงานส่วนตำบล (สำนักปลัด) จำนวน 1 อัตรา จำนวน 12 เดือน

- เป็นไปตามพระราชบัญญัติระเบียบบริหารงานบุคคลส่วนท้องถิ่น พ.ศ. 2542
- เป็นไปตามแผนอัตรากำลัง 3 ปี (พ.ศ. 2570 - 2572) ขององค์การบริหารส่วนตำบลหนองโพ

งบดำเนินงาน **รวม** **74,000** **บาท**

ค่าตอบแทน **รวม** **44,000** **บาท**

ค่าตอบแทนผู้ปฏิบัติราชการอันเป็นประโยชน์แก่องค์กรปกครองส่วนท้องถิ่น

ค่าป่วยการอาสาสมัครบริบาลท้องถิ่น (สำนักปลัด) จำนวน 44,000 บาท

เพื่อจ่ายเป็นค่าใช้จ่ายในการดูแลผู้สูงอายุที่มีภาวะพึ่งพิงในระยะยาว และอัตราค่าตอบแทนอาสาสมัครบริบาลท้องถิ่น ตามหลักเกณฑ์ที่กำหนด จำนวน 2 อัตรา

- เป็นไปตามระเบียบกระทรวงมหาดไทยว่าด้วยอาสาสมัครบริบาลท้องถิ่นขององค์กรปกครองส่วนท้องถิ่นและการเบิกค่าใช้จ่าย พ.ศ. 2562
- หนังสือกระทรวงมหาดไทย ด่วนที่สุด ที่ มท 0819.2/ว 0803 ลงวันที่ 6 กุมภาพันธ์ 2563
- หนังสือกระทรวงมหาดไทย ด่วนที่สุด ที่ มท 0819.2/ว 2318 ลงวันที่ 21 เมษายน 2564

ค่าใช้สอย **รวม** **25,000** **บาท**

รายจ่ายเกี่ยวเนื่องกับการปฏิบัติราชการที่ไม่เข้าลักษณะรายจ่ายงบรายจ่ายอื่น ๆ

ค่าใช้จ่ายในการเดินทางไปราชการ (สำนักปลัด) จำนวน 5,000 บาท

เพื่อจ่ายเป็นค่าใช้จ่ายในการเดินทางไปราชการในราชอาณาจักรหรือนอกราชอาณาจักร ให้แก่เจ้าหน้าที่ที่ได้รับอนุมัติให้เดินทางไปราชการ เช่น ค่าเบี้ยเลี้ยงเดินทาง ค่าพาหนะ ค่าเช่าที่พัก ฯลฯ

- เป็นไปตามระเบียบกระทรวงมหาดไทยว่าด้วยค่าใช้จ่ายในการเดินทางไปราชการของเจ้าหน้าที่ท้องถิ่น พ.ศ. 2555 และที่แก้ไขเพิ่มเติมถึง (ฉบับที่ 4) พ.ศ. 2561

ค่าลงทะเบียนในการฝึกอบรม (สำนักปลัด) จำนวน 20,000 บาท

เพื่อเป็นค่าใช้จ่ายในการฝึกอบรมกรณีที่องค์การบริหารส่วนตำบลหนองโพ ไม่ได้เป็นหน่วยงานจัดฝึกอบรมเอง และมีความจำเป็นต้องส่งเจ้าหน้าที่ขององค์การบริหารส่วนตำบลหนองโพ เข้าร่วมการฝึกอบรมกับหน่วยงานอื่น

- เป็นไปตามระเบียบกระทรวงมหาดไทยว่าด้วยค่าใช้จ่ายในการฝึกอบรม และการเข้ารับการฝึกอบรมของเจ้าหน้าที่ท้องถิ่น พ.ศ. 2569

ค่าวัสดุ **รวม** **5,000** **บาท**

วัสดุวิทยาศาสตร์หรือการแพทย์ (สำนักปลัด) จำนวน 5,000 บาท

เพื่อจ่ายเป็นเงินค่าวัสดุวิทยาศาสตร์หรือการแพทย์ ประเภทวัสดุคงทน วัสดุสิ้นเปลือง รวมถึงรายจ่ายเพื่อประกอบ ดัดแปลง ต่อเติมหรือปรับปรุงวัสดุ รายจ่ายเพื่อจัดหาสิ่งของที่ใช้ในการซ่อมแซมบำรุงรักษาทรัพย์สินให้สามารถใช้งานได้ตามปกติ รายจ่ายที่ต้องชำระพร้อมกับค่าวัสดุ เช่น ค่าขนส่ง ค่าภาษี เป็นต้น อาทิเช่น เครื่องวัดอุณหภูมิ (ปรอทวัดไข้) ยาและเวชภัณฑ์ ถุงมือแอลกอฮอล์ หน้ากากอนามัย ฯลฯ ตามรูปแบบและการจำแนกประเภทรายรับ-รายจ่าย งบประมาณรายจ่ายประจำปีขององค์กรปกครองส่วนท้องถิ่น

- เป็นไปตามระเบียบกระทรวงมหาดไทยว่าด้วยการเบิกค่าใช้จ่ายในการบริหารงานขององค์กรปกครองส่วนท้องถิ่น พ.ศ. 2562

- หนังสือกรมส่งเสริมการปกครองท้องถิ่น
ที่ มท 0808.2/ว 1095 ลงวันที่ 28 พฤษภาคม 2564

งานบริการสาธารณสุขและงานสาธารณสุขอื่น **รวม** **439,000** **บาท**

งบดำเนินงาน **รวม** **259,000** **บาท**

ค่าใช้สอย **รวม** **37,000** **บาท**

รายจ่ายเพื่อให้ได้มาซึ่งบริการ

ค่าจ้างเหมาบริการบุคคลภายนอก (สำนักปลัด) จำนวน 32,000 บาท

เพื่อจ่ายเป็นค่าจ้างเหมาบริการบุคคลภายนอก เช่น การจัดทำหมันสัตว์เพื่อสวัสดิภาพสัตว์ ค่าจ้างสำรวจข้อมูลจำนวนสัตว์และขึ้นทะเบียนสัตว์ ค่าจ้างฉีดวัคซีน ฯลฯ ตามรูปแบบและการจำแนกประเภทรายรับ-รายจ่ายงบประมาณรายจ่ายประจำปีขององค์กรปกครองส่วนท้องถิ่น

- เป็นไปตามระเบียบกระทรวงมหาดไทยว่าด้วยการเบิกค่าใช้จ่ายในการบริหารงานขององค์กรปกครองส่วนท้องถิ่น พ.ศ. 2562
- หนังสือกรมส่งเสริมการปกครองส่วนท้องถิ่น ที่ มท 0808.2/ว 1095 ลงวันที่ 28 พฤษภาคม 2564
- หนังสือกระทรวงมหาดไทย ด่วนที่สุด ที่ มท 0808.2/ว 7302 ลงวันที่ 30 กันยายน 2565
- ระเบียบกระทรวงมหาดไทยว่าด้วยค่าใช้จ่ายในการจัดสวัสดิภาพสัตว์ขององค์กรปกครองส่วนท้องถิ่น พ.ศ. 2562

รายจ่ายเกี่ยวเนื่องกับการปฏิบัติราชการที่ไม่เข้าลักษณะรายจ่ายงบรายจ่ายอื่น ๆ

โครงการส่งเสริมสุขภาพเชิงรุกเพื่อลดภาวะคลอดก่อนกำหนด จำนวน 5,000 บาท

เพื่อเป็นค่าใช้จ่ายตามโครงการส่งเสริมสุขภาพเชิงรุกเพื่อลดภาวะคลอดก่อนกำหนด โดยการจัดอบรมเพื่อส่งเสริมป้องกันลดโอกาส ให้ความรู้ด้านสุขภาพเชิงรุก เพื่อลดภาวะคลอดก่อนกำหนด ให้กับหญิงตั้งครรภ์ และ อสม. ที่มีหน้าที่รับผิดชอบในการดูแลให้ความรู้ประชาชนในเขตพื้นที่องค์การบริหารส่วนตำบลหนองโพ ที่เกี่ยวข้อง โดยมีค่าใช้จ่าย เช่น ค่าสมนาคุณวิทยากร ค่าอาหารว่างและเครื่องดื่ม ค่าวัสดุ อุปกรณ์และค่าใช้จ่ายอื่น ๆ ที่จำเป็น และเกี่ยวข้องกับการดำเนินโครงการ เป็นต้น

- ระเบียบกระทรวงมหาดไทยว่าด้วยค่าใช้จ่ายในการเดินทางไปราชการของเจ้าหน้าที่ท้องถิ่น พ.ศ. 2555 และที่แก้ไขเพิ่มเติมถึง (ฉบับที่ 4) พ.ศ. 2561
- เป็นไปตามระเบียบกระทรวงมหาดไทยว่าด้วยค่าใช้จ่ายในการฝึกอบรมและการเข้ารับการฝึกอบรมของเจ้าหน้าที่ท้องถิ่น พ.ศ. 2569
- เป็นไปตามแผนพัฒนาท้องถิ่น (พ.ศ. 2566 - 2570) เพิ่มเติม ครั้งที่ 1/2569 หน้าที่ 10 ลำดับที่ 16

ค่าวัสดุ **รวม** **222,000 บาท**

วัสดุสำนักงาน จำนวน 13,000 บาท

(สำนักปลัด)

เพื่อจ่ายเป็นเงินค่าวัสดุสำนักงาน ประเภทวัสดุคงทน วัสดุสิ้นเปลือง รวมถึงรายจ่ายเพื่อประกอบ ดัดแปลง ต่อเติมหรือปรับปรุงวัสดุ รายจ่ายเพื่อจัดหาสิ่งของที่ใช้ในการซ่อมแซมบำรุงรักษาทรัพย์สินให้สามารถใช้งานได้ตามปกติ รายจ่ายที่ต้องชำระพร้อมกับค่าวัสดุ เช่น ค่าขนส่ง ค่าภาษี ค่าประกันภัย ค่าติดตั้ง เป็นต้น อาทิเช่น กระดาษ หมึก ดินสอ ปากกา ฯลฯ ตามรูปแบบและการจำแนกประเภทรายรับ-รายจ่าย งบประมาณรายจ่ายประจำปีขององค์กรปกครองส่วนท้องถิ่น

- เป็นไปตามระเบียบกระทรวงมหาดไทยว่าด้วยการเบิกค่าใช้จ่ายในการบริหารงานขององค์กรปกครองส่วนท้องถิ่น พ.ศ. 2562
- หนังสือกรมส่งเสริมการปกครองท้องถิ่น ที่ มท 0808.2/ว 1095 ลงวันที่ 28 พฤษภาคม 2564

วัสดุงานบ้านงานครัว จำนวน 5,000 บาท

(สำนักปลัด)
เพื่อจ่ายเป็นค่าวัสดุงานบ้านงานครัว ประเภทวัสดุคงทน วัสดุสิ้นเปลืองรวมถึงรายจ่ายเพื่อประกอบ ดัดแปลง ต่อเติมหรือปรับปรุงวัสดุ รายจ่ายเพื่อจัดหาสิ่งของที่ใช้ในการซ่อมแซมบำรุงรักษาทรัพย์สินให้สามารถใช้งานได้ตามปกติ รายจ่ายที่ต้องชำระพร้อมกับค่าวัสดุ เช่น ค่าขนส่ง ค่าภาษี ค่าประกันภัย ค่าติดตั้ง เป็นต้น อาทิเช่น ผงซักฟอก สบู่ น้ำยาดับกลิ่น น้ำยาล้างจาน น้ำยาล้างห้องน้ำ ไม้กวาด ถุงใส่ขยะ ฯลฯ ตามรูปแบบและการจำแนกประเภทรายรับ-รายจ่าย งบประมาณรายจ่ายประจำปีขององค์กรปกครองส่วนท้องถิ่น
- เป็นไปตามระเบียบกระทรวงมหาดไทยว่าด้วยการเบิกค่าใช้จ่ายในการบริหารงานขององค์กรปกครองส่วนท้องถิ่น พ.ศ. 2562
- หนังสือกรมส่งเสริมการปกครองท้องถิ่น ที่ มท 0808.2/ว 1095 ลงวันที่ 28 พฤษภาคม 2564

วัสดุเชื้อเพลิงและหล่อลื่น จำนวน 100,000 บาท

(สำนักปลัด)
เพื่อจ่ายเป็นค่าวัสดุเชื้อเพลิงและหล่อลื่น วัสดุสิ้นเปลืองรวมถึงรายจ่ายต้องชำระพร้อมกับค่าวัสดุ เช่น ค่าขนส่ง ค่าภาษี ค่าประกันภัย ค่าติดตั้ง เป็นต้น อาทิเช่น แก๊สหุงต้ม น้ำมันเชื้อเพลิง น้ำมันดีเซล น้ำมันเบนซิน รวมถึงเครื่องยนต์ รถยนต์ เครื่องจักรที่ได้รับการสนับสนุนจากหน่วยงานอื่น ฯลฯ ตามรูปแบบและการจำแนกประเภทรายรับ-รายจ่าย งบประมาณรายจ่ายประจำปีขององค์กรปกครองส่วนท้องถิ่น
- เป็นไปตามระเบียบกระทรวงมหาดไทยว่าด้วยการเบิกค่าใช้จ่ายในการบริหารงานขององค์กรปกครองส่วนท้องถิ่น พ.ศ. 2562
- หนังสือกรมส่งเสริมการปกครองท้องถิ่น ที่ มท 0808.2/ว 1095 ลงวันที่ 28 พฤษภาคม 2564
- หนังสือกระทรวงมหาดไทย ที่ มท 0810.3/ว 7509 ลงวันที่ 7 ตุลาคม 2565

วัสดุวิทยาศาสตร์หรือการแพทย์ จำนวน 70,000 บาท

(สำนักปลัด)
เพื่อจ่ายเป็นเงินค่าวัสดุวิทยาศาสตร์หรือการแพทย์ ประเภทวัสดุคงทน วัสดุสิ้นเปลือง รวมถึงรายจ่ายเพื่อประกอบ ดัดแปลง ต่อเติมหรือปรับปรุงวัสดุ รายจ่ายเพื่อจัดหาสิ่งของที่ใช้ในการซ่อมแซมบำรุงรักษาทรัพย์สินให้สามารถใช้งานได้ตามปกติ รายจ่ายที่ต้องชำระพร้อมกับค่าวัสดุ เช่น ค่าขนส่ง ค่าภาษี เป็นต้น อาทิเช่น เครื่องวัดอุณหภูมิ (ปรอทวัดไข้) ยาและเวชภัณฑ์ ถุงมือ แอลกอฮอล์ หน้ากากอนามัย ฯลฯ ตามรูปแบบและการจำแนกประเภทรายรับ-รายจ่าย งบประมาณรายจ่ายประจำปีขององค์กรปกครองส่วนท้องถิ่น
- เป็นไปตามระเบียบกระทรวงมหาดไทยว่าด้วยการเบิกค่าใช้จ่ายในการบริหารงานขององค์กรปกครองส่วนท้องถิ่น พ.ศ. 2562
- หนังสือกรมส่งเสริมการปกครองท้องถิ่น ที่ มท 0808.2/ว 1095 ลงวันที่ 28 พฤษภาคม 2564

วัสดุโฆษณาและเผยแพร่ จำนวน 15,000 บาท

(สำนักปลัด)
เพื่อจ่ายเป็นค่าวัสดุโฆษณาและเผยแพร่ ประเภทวัสดุคงทน วัสดุสิ้นเปลือง รวมถึงรายจ่ายเพื่อประกอบ ดัดแปลง ต่อเติมหรือปรับปรุงวัสดุ รายจ่ายเพื่อจัดหาสิ่งของที่ใช้ในการซ่อมแซมบำรุงรักษาทรัพย์สินให้สามารถใช้งานได้ตามปกติ รายจ่ายที่ต้องชำระพร้อมกับค่าวัสดุ เช่น ค่าขนส่ง ค่าภาษี ค่าประกันภัย ค่าติดตั้ง เป็นต้น อาทิเช่น ป้ายไฟแจ้งเตือน เครื่องบันทึกเสียง เอกสารเผยแพร่ผลการดำเนินงาน ฯลฯ ตามรูปแบบและการจำแนกประเภทรายรับ-รายจ่าย งบประมาณรายจ่ายประจำปีขององค์กรปกครองส่วนท้องถิ่น
- เป็นไปตามระเบียบกระทรวงมหาดไทยว่าด้วยการเบิกค่าใช้จ่ายในการบริหารงานขององค์กรปกครองส่วนท้องถิ่น พ.ศ. 2562
- หนังสือกรมส่งเสริมการปกครองท้องถิ่น ที่ มท 0808.2/ว 1095 ลงวันที่ 28 พฤษภาคม 2564

วัสดุเครื่องแต่งกาย จำนวน 14,000 บาท

(สำนักปลัด)
เพื่อจ่ายเป็นค่าวัสดุเครื่องแต่งกาย ประเภทวัสดุคงทน วัสดุสิ้นเปลือง รวมถึงรายจ่ายเพื่อประกอบ ดัดแปลง ต่อเติม หรือปรับปรุงวัสดุ รายจ่ายเพื่อจัดหาสิ่งของที่ใช้ในการซ่อมแซม บำรุงรักษาทรัพย์สินให้สามารถใช้งานได้ตามปกติ รายจ่าย ที่ต้องชำระพร้อมกับค่าวัสดุ เช่น ค่าขนส่ง ค่าภาษี เป็นต้น อาทิเช่น เครื่องแบบ/ชุดปฏิบัติงาน เครื่องหมายต่าง ๆ เครื่องแต่งกายของผู้ปฏิบัติงานด้านสาธารณสุข ฯลฯ ตามรูปแบบและการจำแนกประเภทรายรับ-รายจ่าย งบประมาณรายจ่ายประจำปีขององค์กรปกครองส่วนท้องถิ่น
- เป็นไปตามระเบียบกระทรวงมหาดไทยว่าด้วยการเบิกค่าใช้จ่ายในการบริหารงานขององค์กรปกครองส่วนท้องถิ่น พ.ศ. 2562
- หนังสือกรมส่งเสริมการปกครองท้องถิ่น ที่ มท 0808.2/ว 1095 ลงวันที่ 28 พฤษภาคม 2564

วัสดุอื่น จำนวน 5,000 บาท

(สำนักปลัด)
เพื่อจ่ายเป็นค่าวัสดุอื่น วัสดุอุปกรณ์ต่าง ๆ ที่ไม่เข้าลักษณะและประเภท ตามรูปแบบและการจำแนกประเภทรายรับ-รายจ่าย งบประมาณรายจ่ายประจำปีขององค์กรปกครองส่วนท้องถิ่น
- เป็นไปตามระเบียบกระทรวงมหาดไทยว่าด้วยการเบิกค่าใช้จ่ายในการบริหารงานขององค์กรปกครองส่วนท้องถิ่น พ.ศ. 2562
- หนังสือกรมส่งเสริมการปกครองท้องถิ่น ที่ มท 0808.2/ว 1095 ลงวันที่ 28 พฤษภาคม 2564

งบเงินอุดหนุน **รวม** **180,000** **บาท**

เงินอุดหนุน **รวม** **180,000** **บาท**

เงินอุดหนุนองค์กรประชาชน

โครงการควบคุมโรคขาดสารไอโอดีน ของสมเด็จพระกนิษฐาธิราชเจ้า กรมสมเด็จพระเทพรัตนราชสุดาฯ สยามบรมราชกุมารี หมู่ที่ 1
เพื่อจ่ายเป็นอุดหนุนงบประมาณให้กับคณะกรรมการหมู่บ้านเพื่อเป็นค่าใช้จ่ายดำเนินกิจกรรม/อบรมให้กับประชาชนในหมู่บ้าน ภายใต้โครงการพระราชดำริด้านสาธารณสุข
- เป็นไปตามระเบียบกระทรวงมหาดไทยว่าด้วยเงินอุดหนุนขององค์กรปกครองส่วนท้องถิ่น พ.ศ. 2569
- หนังสือกรมส่งเสริมการปกครองท้องถิ่น ด่วนที่สุด ที่ มท 0819.2/ว 1504 ลงวันที่ 22 พฤษภาคม 2563
- เป็นไปตามแผนพัฒนาท้องถิ่น (พ.ศ. 2566 - 2570) เพิ่มเติม ครั้งที่ 1/2569 หน้าที่ 6 ลำดับที่ 5

จำนวน 10,000 บาท

โครงการควบคุมโรคขาดสารไอโอดีน ของสมเด็จพระกนิษฐาธิราชเจ้า กรมสมเด็จพระเทพรัตนราชสุดาฯ สยามบรมราชกุมารี หมู่ที่ 7
เพื่อจ่ายเป็นอุดหนุนงบประมาณให้กับคณะกรรมการหมู่บ้านเพื่อเป็นค่าใช้จ่ายดำเนินกิจกรรม/อบรมให้กับประชาชนในหมู่บ้าน ภายใต้โครงการพระราชดำริด้านสาธารณสุข
- เป็นไปตามระเบียบกระทรวงมหาดไทยว่าด้วยเงินอุดหนุนขององค์กรปกครองส่วนท้องถิ่น พ.ศ. 2569
- หนังสือกรมส่งเสริมการปกครองท้องถิ่น ด่วนที่สุด ที่ มท 0819.2/ว 1504 ลงวันที่ 22 พฤษภาคม 2563
- เป็นไปตามแผนพัฒนาท้องถิ่น (พ.ศ. 2566 - 2570) เพิ่มเติม ครั้งที่ 1/2569 หน้าที่ 8 ลำดับที่ 11

จำนวน 10,000 บาท

โครงการควบคุมโรคขาดสารไอโอดีน ของสมเด็จพระกนิษฐาธิราชเจ้า กรมสมเด็จพระเทพรัตนราชสุดาฯ สยามบรมราชกุมารี หมู่ที่ 9 เพื่อจ่ายเป็นอุดหนุนงบประมาณให้กับคณะกรรมการหมู่บ้านเพื่อเป็นค่าใช้จ่ายดำเนินกิจกรรม/อบรมให้กับประชาชนในหมู่บ้าน ภายใต้โครงการพระราชดำริด้านสาธารณสุข - เป็นไปตามระเบียบกระทรวงมหาดไทยว่าด้วยเงินอุดหนุนขององค์กรปกครองส่วนท้องถิ่น พ.ศ. 2569 - หนังสือกรมส่งเสริมการปกครองท้องถิ่น ด่วนที่สุด ที่ มท 0819.2/ว 1504 ลงวันที่ 22 พฤษภาคม 2563 - เป็นไปตามแผนพัฒนาท้องถิ่น (พ.ศ. 2566 - 2570) เพิ่มเติม ครั้งที่ 1/2569 หน้าที่ 9 ลำดับที่ 14	จำนวน	20,000	บาท
โครงการรณรงค์และแก้ไขปัญหายาเสพติด To be number one (ศูนย์เพื่อนใจวัยรุ่นในชุมชน/หมู่บ้าน) ของทูลกระหม่อมหญิงอุบลรัตนราชกัญญา สิริวัฒนาพรรณวดี หมู่ที่ 10 เพื่อจ่ายเป็นอุดหนุนงบประมาณให้กับคณะกรรมการหมู่บ้านเพื่อเป็นค่าใช้จ่ายดำเนินกิจกรรม/อบรมให้กับประชาชนในหมู่บ้าน ภายใต้โครงการพระราชดำริด้านสาธารณสุข - เป็นไปตามระเบียบกระทรวงมหาดไทยว่าด้วยเงินอุดหนุนขององค์กรปกครองส่วนท้องถิ่น พ.ศ. 2569 - หนังสือกรมส่งเสริมการปกครองท้องถิ่น ด่วนที่สุด ที่ มท 0819.2/ว 1504 ลงวันที่ 22 พฤษภาคม 2563 - เป็นไปตามแผนพัฒนาท้องถิ่น (พ.ศ. 2566 - 2570) เพิ่มเติม ครั้งที่ 1/2569 หน้าที่ 9 ลำดับที่ 15	จำนวน	20,000	บาท

โครงการรณรงค์และแก้ไขปัญหายาเสพติด To be number one (ศูนย์เพื่อนใจวัยรุ่นในชุมชน/หมู่บ้าน) ของทูลกระหม่อมหญิงอุบลรัตนราชกัญญา สิริวัฒนาพรรณวดี หมู่ที่ 3 เพื่อจ่ายเป็นอุดหนุนงบประมาณให้กับคณะกรรมการหมู่บ้านเพื่อเป็นค่าใช้จ่ายดำเนินกิจกรรม/อบรมให้กับประชาชนในหมู่บ้าน ภายใต้โครงการพระราชดำริด้านสาธารณสุข - เป็นไปตามระเบียบกระทรวงมหาดไทยว่าด้วยเงินอุดหนุนขององค์กรปกครองส่วนท้องถิ่น พ.ศ. 2569 - หนังสือกรมส่งเสริมการปกครองท้องถิ่น ด่วนที่สุด ที่ มท 0819.2/ว 1504 ลงวันที่ 22 พฤษภาคม 2563 - เป็นไปตามแผนพัฒนาท้องถิ่น (พ.ศ. 2566 - 2570) เพิ่มเติม ครั้งที่ 1/2569 หน้าที่ 7 ลำดับที่ 8	จำนวน	20,000	บาท
โครงการรณรงค์และแก้ไขปัญหายาเสพติด To be number one (ศูนย์เพื่อนใจวัยรุ่นในชุมชน/หมู่บ้าน) ของทูลกระหม่อมหญิงอุบลรัตนราชกัญญา สิริวัฒนาพรรณวดี หมู่ที่ 8 เพื่อจ่ายเป็นอุดหนุนงบประมาณให้กับคณะกรรมการหมู่บ้านเพื่อเป็นค่าใช้จ่ายดำเนินกิจกรรม/อบรมให้กับประชาชนในหมู่บ้าน ภายใต้โครงการพระราชดำริด้านสาธารณสุข - เป็นไปตามระเบียบกระทรวงมหาดไทยว่าด้วยเงินอุดหนุนขององค์กรปกครองส่วนท้องถิ่น พ.ศ. 2569 - หนังสือกรมส่งเสริมการปกครองท้องถิ่น ด่วนที่สุด ที่ มท 0819.2/ว 1504 ลงวันที่ 22 พฤษภาคม 2563 - เป็นไปตามแผนพัฒนาท้องถิ่น (พ.ศ. 2566 - 2570) เพิ่มเติม ครั้งที่ 1/2569 หน้าที่ 8 ลำดับที่ 13	จำนวน	20,000	บาท

โครงการอบรมหมอหมู่บ้านในพระราชประสงค์ หมู่ที่ 1 เพื่อจ่ายเป็นอุดหนุนงบประมาณให้กับคณะกรรมการหมู่บ้านเพื่อเป็นค่าใช้จ่ายดำเนินกิจกรรม/อบรมให้กับประชาชนในหมู่บ้าน ภายใต้โครงการพระราชดำริด้านสาธารณสุข - เป็นไปตามระเบียบกระทรวงมหาดไทยว่าด้วยเงินอุดหนุนขององค์กรปกครองส่วนท้องถิ่น พ.ศ. 2569 - หนังสือกรมส่งเสริมการปกครองท้องถิ่น ด่วนที่สุด ที่ มท 0819.2/ว 1504 ลงวันที่ 22 พฤษภาคม 2563 - เป็นไปตามแผนพัฒนาท้องถิ่น (พ.ศ. 2566 - 2570) เพิ่มเติม ครั้งที่ 1/2569 หน้าที่ 6 ลำดับที่ 6	จำนวน	10,000	บาท
โครงการอบรมหมอหมู่บ้านในพระราชประสงค์ หมู่ที่ 2 เพื่อจ่ายเป็นอุดหนุนงบประมาณให้กับคณะกรรมการหมู่บ้านเพื่อเป็นค่าใช้จ่ายดำเนินกิจกรรม/อบรมให้กับประชาชนในหมู่บ้าน ภายใต้โครงการพระราชดำริด้านสาธารณสุข - เป็นไปตามระเบียบกระทรวงมหาดไทยว่าด้วยเงินอุดหนุนขององค์กรปกครองส่วนท้องถิ่น พ.ศ. 2569 - หนังสือกรมส่งเสริมการปกครองท้องถิ่น ด่วนที่สุด ที่ มท 0819.2/ว 1504 ลงวันที่ 22 พฤษภาคม 2563 - เป็นไปตามแผนพัฒนาท้องถิ่น (พ.ศ. 2566 - 2570) เพิ่มเติม ครั้งที่ 1/2569 หน้าที่ 6 ลำดับที่ 7	จำนวน	20,000	บาท
โครงการอบรมหมอหมู่บ้านในพระราชประสงค์ หมู่ที่ 5 เพื่อจ่ายเป็นอุดหนุนงบประมาณให้กับคณะกรรมการหมู่บ้านเพื่อเป็นค่าใช้จ่ายดำเนินกิจกรรม/อบรมให้กับประชาชนในหมู่บ้าน ภายใต้โครงการพระราชดำริด้านสาธารณสุข - เป็นไปตามระเบียบกระทรวงมหาดไทยว่าด้วยเงินอุดหนุนขององค์กรปกครองส่วนท้องถิ่น พ.ศ. 2569 - หนังสือกรมส่งเสริมการปกครองท้องถิ่น ด่วนที่สุด ที่ มท 0819.2/ว 1504 ลงวันที่ 22 พฤษภาคม 2563 - เป็นไปตามแผนพัฒนาท้องถิ่น (พ.ศ. 2566 - 2570) เพิ่มเติม ครั้งที่ 1/2569 หน้าที่ 7 ลำดับที่ 9	จำนวน	20,000	บาท

โครงการอบรมหมอหมู่บ้านในพระราชประสงค์ หมู่ที่ 6 เพื่อจ่ายเป็นอุดหนุนงบประมาณให้กับคณะกรรมการหมู่บ้านเพื่อเป็นค่าใช้จ่ายดำเนินกิจกรรม/อบรมให้กับประชาชนในหมู่บ้าน ภายใต้โครงการพระราชดำริด้านสาธารณสุข - เป็นไปตามระเบียบกระทรวงมหาดไทยว่าด้วยเงินอุดหนุนขององค์กรปกครองส่วนท้องถิ่น พ.ศ. 2569 - หนังสือกรมส่งเสริมการปกครองท้องถิ่น ด่วนที่สุด ที่ มท 0819.2/ว 1504 ลงวันที่ 22 พฤษภาคม 2563 - เป็นไปตามแผนพัฒนาท้องถิ่น (พ.ศ. 2566 - 2570) เพิ่มเติม ครั้งที่ 1/2569 หน้าที่ 7 ลำดับที่ 10	จำนวน	20,000	บาท
โครงการอบรมหมอหมู่บ้านในพระราชประสงค์ หมู่ที่ 7 เพื่อจ่ายเป็นอุดหนุนงบประมาณให้กับคณะกรรมการหมู่บ้านเพื่อเป็นค่าใช้จ่ายดำเนินกิจกรรม/อบรมให้กับประชาชนในหมู่บ้าน ภายใต้โครงการพระราชดำริด้านสาธารณสุข - เป็นไปตามระเบียบกระทรวงมหาดไทยว่าด้วยเงินอุดหนุนขององค์กรปกครองส่วนท้องถิ่น พ.ศ. 2569 - หนังสือกรมส่งเสริมการปกครองท้องถิ่น ด่วนที่สุด ที่ มท 0819.2/ว 1504 ลงวันที่ 22 พฤษภาคม 2563 - เป็นไปตามแผนพัฒนาท้องถิ่น (พ.ศ. 2566 - 2570) เพิ่มเติม ครั้งที่ 1/2569 หน้าที่ 8 ลำดับที่ 12	จำนวน	10,000	บาท

แผนงานเคหะและชุมชน

งานกำจัดขยะมูลฝอยและสิ่งปฏิกูล	**รวม**	**984,000**	**บาท**
งบดำเนินงาน	**รวม**	**984,000**	**บาท**
ค่าใช้สอย	**รวม**	**984,000**	**บาท**
รายจ่ายเพื่อให้ได้มาซึ่งบริการ			
ค่าจ้างเหมาบริการบุคคลภายนอก (สำนักปลัด)	จำนวน	984,000	บาท
เพื่อจ่ายเป็นค่าจ้างเหมาบริการบุคคลภายนอก เช่น ค่าจ้างเหมาจัดเก็บขยะมูลฝอยและสิ่งปฏิกูล ค่ากำจัดขยะ ค่าจ้างเหมาบริการพนักงานประจำรถขยะ ฯลฯ ตามรูปแบบและการจำแนกประเภทรายรับ-รายจ่าย งบประมาณรายจ่ายประจำปีขององค์กรปกครองส่วนท้องถิ่น			
- เป็นไปตามระเบียบกระทรวงมหาดไทยว่าด้วยการเบิกค่าใช้จ่ายในการบริหารงานขององค์กรปกครองส่วนท้องถิ่น พ.ศ. 2562			
- หนังสือกรมส่งเสริมการปกครองส่วนท้องถิ่น ที่ มท 0808.2/ว 1095 ลงวันที่ 28 พฤษภาคม 2564			
- หนังสือกระทรวงมหาดไทย ด่วนที่สุด ที่ มท 0808.2/ว 7302 ลงวันที่ 30 กันยายน 2565			

งานบำบัดน้ำเสีย	**รวม**	**10,000**	**บาท**
งบดำเนินงาน	**รวม**	**10,000**	**บาท**
ค่าใช้สอย	**รวม**	**10,000**	**บาท**
รายจ่ายเพื่อให้ได้มาซึ่งบริการ			
ค่าจ้างเหมาบริการบุคคลภายนอก (กองช่าง)	จำนวน	10,000	บาท
เพื่อจ่ายเป็นค่าจ้างเหมาบริการบุคคลภายนอก เช่น ค่าวางระบบบำบัดน้ำเสีย ค่าติดตั้งประปา ค่าวางท่อประปา ฯลฯ ตามรูปแบบและการจำแนกประเภทรายรับ-รายจ่ายงบประมาณรายจ่ายประจำปีขององค์กรปกครองส่วนท้องถิ่น			
- เป็นไปตามระเบียบกระทรวงมหาดไทยว่าด้วยการเบิกค่าใช้จ่ายในการบริหารงานขององค์กรปกครองส่วนท้องถิ่น พ.ศ. 2562			
- หนังสือกรมส่งเสริมการปกครองส่วนท้องถิ่น ที่ มท 0808.2/ว 1095 ลงวันที่ 28 พฤษภาคม 2564			
- หนังสือกระทรวงมหาดไทย ด่วนที่สุด ที่ มท 0808.2/ว 7302 ลงวันที่ 30 กันยายน 2565			

แผนงานสร้างความเข้มแข็งของชุมชน

งานบริหารทั่วไปเกี่ยวกับสร้างความเข้มแข็งของชุมชน	**รวม**	**625,948**	**บาท**
งบบุคลากร	**รวม**	**567,948**	**บาท**
เงินเดือน (ฝ่ายประจำ)	**รวม**	**567,948**	**บาท**
เงินเดือนข้าราชการ หรือพนักงานส่วนท้องถิ่น	จำนวน	281,748	บาท
เพื่อจ่ายเป็นเงินเดือนรวมถึงเงินเลื่อนขั้นประจำปีให้แก่พนักงานส่วนตำบล (สำนักปลัด) จำนวน 1 อัตรา จำนวน 12 เดือน - เป็นไปตามพระราชบัญญัติระเบียบบริหารงานบุคคลส่วนท้องถิ่น พ.ศ. 2542 - เป็นไปตามแผนอัตรากำลัง 3 ปี (พ.ศ. 2570 - 2572) ขององค์การบริหารส่วนตำบลหนองโพ			
ค่าตอบแทนพนักงานจ้าง	จำนวน	286,200	บาท
เพื่อจ่ายเป็นค่าตอบแทนพนักงานจ้างตามภารกิจ พนักงานจ้างทั่วไป รวมถึงเงินปรับปรุงค่าตอบแทน (สำนักปลัด) จำนวน 1 อัตรา จำนวน 12 เดือน - เป็นไปตามพระราชบัญญัติระเบียบบริหารงานบุคคลส่วนท้องถิ่น พ.ศ. 2542 - เป็นไปตามแผนอัตรากำลัง 3 ปี (พ.ศ. 2570 - 2572) ขององค์การบริหารส่วนตำบลหนองโพ			
งบดำเนินงาน	**รวม**	**58,000**	**บาท**
ค่าใช้สอย	**รวม**	**58,000**	**บาท**
รายจ่ายเกี่ยวเนื่องกับการปฏิบัติราชการที่ไม่เข้าลักษณะรายจ่ายงบรายจ่ายอื่น ๆ			
ค่าใช้จ่ายในการเดินทางไปราชการ (สำนักปลัด) เพื่อจ่ายเป็นค่าใช้จ่ายในการเดินทางไปราชการในราชอาณาจักรหรือนอกราชอาณาจักร ให้แก่เจ้าหน้าที่ที่ได้รับอนุมัติให้เดินทางไปราชการ เช่น ค่าเบี้ยเลี้ยงเดินทาง ค่าพาหนะ ค่าเช่าที่พัก ฯลฯ - เป็นไปตามระเบียบกระทรวงมหาดไทยว่าด้วยค่าใช้จ่ายในการเดินทางไปราชการของเจ้าหน้าที่ท้องถิ่น พ.ศ. 2555 และที่แก้ไขเพิ่มเติมถึง (ฉบับที่ 4) พ.ศ. 2561	จำนวน	8,000	บาท

ค่าลงทะเบียนในการฝึกอบรม จำนวน 50,000 บาท
(สำนักปลัด)
เพื่อเป็นค่าใช้จ่ายในการฝึกอบรมกรณีที่องค์การบริหารส่วนตำบลหนองโพ ไม่ได้เป็นหน่วยงานจัดฝึกอบรมเอง และมีความจำเป็นต้องส่งเจ้าหน้าที่ขององค์การบริหารส่วนตำบลหนองโพ เข้าร่วมการฝึกอบรมกับหน่วยงานอื่น
- เป็นไปตามระเบียบกระทรวงมหาดไทยว่าด้วยค่าใช้จ่ายในการฝึกอบรม และการเข้ารับการฝึกอบรมของเจ้าหน้าที่ท้องถิ่น พ.ศ. 2569

งานส่งเสริมและสนับสนุนความเข้มแข็งชุมชน รวม 192,400 บาท

งบดำเนินงาน รวม 187,400 บาท

ค่าใช้สอย รวม 173,000 บาท

รายจ่ายเพื่อให้ได้มาซึ่งบริการ

ค่าจ้างเหมาบริการบุคคลภายนอก จำนวน 20,000 บาท
(สำนักปลัด)
เพื่อจ่ายเป็นค่าจ้างเหมาบุคคลภายนอกปฏิบัติงานตามนโยบายของรัฐและงานด้านสิ่งแวดล้อม ในการสนับสนุนการดำเนินงานขององค์การบริหารส่วนตำบลหนองโพ เช่น การรณรงค์และประชาสัมพันธ์ด้านการอนุรักษ์ทรัพยากรธรรมชาติและสิ่งแวดล้อม การคัดแยกขยะ การลดปริมาณขยะ การส่งเสริมการมีส่วนร่วมของประชาชนในการดูแลรักษาสิ่งแวดล้อม การจัดเก็บข้อมูล การสำรวจพื้นที่ การประสานงาน การจัดกิจกรรมตามโครงการ ฯลฯ ตามรูปแบบและการจำแนกประเภท รายรับ-รายจ่ายงบประมาณรายจ่ายประจำปีขององค์กรปกครองส่วนท้องถิ่น
- เป็นไปตามระเบียบกระทรวงมหาดไทยว่าด้วยการเบิกค่าใช้จ่ายในการบริหารงานขององค์กรปกครองส่วนท้องถิ่น พ.ศ. 2562
- หนังสือกรมส่งเสริมการปกครองส่วนท้องถิ่น ที่ มท 0808.2/ว 1095 ลงวันที่ 28 พฤษภาคม 2564
- หนังสือกระทรวงมหาดไทย ด่วนที่สุด ที่ มท 0808.2/ว 7302 ลงวันที่ 30 กันยายน 2565

รายจ่ายเกี่ยวเนื่องกับการปฏิบัติราชการที่ไม่เข้าลักษณะรายจ่ายงบรายจ่ายอื่น ๆ

โครงการช่วยเหลือประชาชนตามอำนาจหน้าที่ของ อบต.หนองโพ กรณีช่วยเหลือเกษตรกรผู้มีรายได้น้อย (สำนักปลัด) จำนวน 10,000 บาท

เพื่อเป็นค่าใช้จ่ายตามโครงการช่วยเหลือประชาชนตามอำนาจหน้าที่ของ อบต.หนองโพ กรณีช่วยเหลือเกษตรกรผู้มีรายได้น้อย ช่วยเหลือประชาชนตามอำนาจหน้าที่ขององค์การบริหารส่วนตำบลหนองโพ กรณีช่วยเหลือเกษตรกรผู้มีรายได้น้อย เช่น ช่วยเหลือเกษตรกรผู้ได้รับความเดือดร้อน
จากสาธารณภัย ฯลฯ

- เป็นไปตามระเบียบกระทรวงมหาดไทยว่าด้วยค่าใช้จ่ายเพื่อช่วยเหลือประชาชนตามอำนาจหน้าที่ขององค์กรปกครองส่วนท้องถิ่น พ.ศ. 2566
- เป็นไปตามแผนพัฒนาท้องถิ่น (พ.ศ. 2566 - 2570) เพิ่มเติม ครั้งที่ 1/2569 หน้าที่ 4 ลำดับที่ 2

โครงการช่วยเหลือประชาชนตามอำนาจหน้าที่ของ อบต.หนองโพ กรณีเยียวยาหรือฟื้นฟูหลังเกิดสาธารณภัย (สำนักปลัด) จำนวน 10,000 บาท

เพื่อเป็นค่าใช้จ่ายตามโครงการช่วยเหลือประชาชนตามอำนาจหน้าที่ของ อบต.หนองโพ กรณีเยียวยาหรือฟื้นฟูหลังเกิดสาธารณภัย เช่น ให้การช่วยเหลือเยียวยาและฟื้นฟูประชาชนที่ได้รับความเดือดร้อนจากสาธารณภัย สนับสนุนและส่งเสริมการดำเนินงานของศูนย์ช่วยเหลือประชาชน อบต.หนองโพ ฯลฯ

- เป็นไปตามระเบียบกระทรวงมหาดไทยว่าด้วยค่าใช้จ่ายเพื่อช่วยเหลือประชาชนตามอำนาจหน้าที่ขององค์กรปกครองส่วนท้องถิ่น พ.ศ. 2566
- เป็นไปตามแผนพัฒนาท้องถิ่น (พ.ศ. 2566 - 2570) เพิ่มเติม ครั้งที่ 1/2569 หน้าที่ 22 ลำดับที่ 5

โครงการช่วยเหลือประชาชนตามอำนาจหน้าที่ของ อบต.หนองโพ ด้านการป้องกันและควบคุมโรคติดต่อ (สำนักปลัด) เพื่อเป็นค่าใช้จ่ายตามโครงการช่วยเหลือประชาชนตามอำนาจหน้าที่ของ อบต.หนองโพ ด้านการป้องกันและควบคุมโรคติดต่อ เช่น การป้องกันโรคติดต่ออันตราย โรคติดต่อเฝ้าระวัง หรือโรคระบาด ฯลฯ - เป็นไปตามระเบียบกระทรวงมหาดไทยว่าด้วยค่าใช้จ่ายเพื่อช่วยเหลือประชาชนตามอำนาจหน้าที่ขององค์กรปกครองส่วนท้องถิ่น พ.ศ. 2566 - เป็นไปตามแผนพัฒนาท้องถิ่น (พ.ศ. 2566 - 2570) เพิ่มเติม ครั้งที่ 1/2569 หน้าที่ 4 ลำดับที่ 3	จำนวน	10,000	บาท
โครงการช่วยเหลือประชาชนตามอำนาจหน้าที่ของ อบต.หนองโพ ด้านส่งเสริมและพัฒนาคุณภาพชีวิต (สำนักปลัด) เพื่อเป็นค่าใช้จ่ายตามโครงการช่วยเหลือประชาชนตามอำนาจหน้าที่ของ อบต.หนองโพ ด้านส่งเสริมและพัฒนาคุณภาพชีวิต ให้การช่วยเหลือเยียวยาและฟื้นฟูประชาชนที่ได้รับความเดือดร้อนจากสาธารณภัย สนับสนุนและส่งเสริมการดำเนินงานของศูนย์ช่วยเหลือประชาชน อบต.หนองโพ - เป็นไปตามระเบียบกระทรวงมหาดไทยว่าด้วยค่าใช้จ่ายเพื่อช่วยเหลือประชาชนตามอำนาจหน้าที่ขององค์กรปกครองส่วนท้องถิ่น พ.ศ. 2566 - เป็นไปตามแผนพัฒนาท้องถิ่น (พ.ศ. 2566 - 2570) เพิ่มเติม ครั้งที่ 1/2569 หน้าที่ 3 ลำดับที่ 1	จำนวน	10,000	บาท

โครงการถังขยะเปียก ลดโลกร้อน ขององค์การบริหารส่วนตำบลหนองโพ เพื่อเป็นค่าใช้จ่ายตามโครงการถังขยะเปียก ลดโลกร้อน ขององค์การบริหารส่วนตำบลหนองโพ โดยจัดกิจกรรมอบรมให้ความรู้เรื่องการคัดแยกขยะเปียกในครัวเรือน และการจัดทำถังขยะเปียก ลดโลกร้อนให้แก่ประชาชนในเขตองค์การบริหารส่วนตำบลหนองโพและเจ้าหน้าที่ที่เกี่ยวข้อง โดยมีค่าใช้จ่าย เช่น ค่าป้ายโครงการ ค่าสัมนา คุณวิทยากร ค่าอาหาร ค่าอาหารว่างและเครื่องดื่ม ค่าวัสดุเครื่องเขียนอุปกรณ์และค่าใช้จ่ายอื่น ๆที่จำเป็นและเกี่ยวข้องกับการดำเนินโครงการ เป็นต้น - เป็นไปตามระเบียบกระทรวงมหาดไทยว่าด้วยค่าใช้จ่ายในการฝึกอบรมและการเข้ารับการฝึกอบรมของเจ้าหน้าที่ท้องถิ่น พ.ศ. 2569 - เป็นไปตามแผนพัฒนาท้องถิ่น (พ.ศ. 2566 - 2570) เพิ่มเติม ครั้งที่ 1/2568 หน้าที่ 16 ลำดับที่ 2	จำนวน	10,000	บาท
โครงการฟื้นฟูสภาพทางสังคมให้กับผู้ติดยาเสพติดหรือผู้ผ่านการบำบัดรักษา เพื่อเป็นค่าใช้จ่ายตามโครงการฟื้นฟูสภาพทางสังคมให้กับผู้ติดยาเสพติดหรือผู้ผ่านการบำบัดรักษาโดยจัดกิจกรรมจัดกิจกรรมให้ความรู้เรื่องโทษจากยาเสพติด และปัญหายาเสพติดในชุมชนให้กับผู้ติดยาเสพติดหรือผู้ผ่านการบำบัดรักษา ให้ความช่วยเหลือด้านสวัสดิการสังคม และการสงเคราะห์อื่น ๆให้ผู้ติดยาเสพติดหรือผู้ผ่านการบำบัดรักษา จั ดกิจกรรมส่งเสริมและสนับสนุนให้ผู้ติดยาเสพติดหรือผู้ผ่านการบำบัดรักษา สามารถกลับมาดำรง ชีวิตในสังคมได้อย่างปกติสุข โดยมีค่าใช้จ่าย เช่น ค่าป้ายโครงการ ค่าสัมนา คุณวิทยากร ค่าอาหาร ค่าอาหารว่างและเครื่องดื่ม ค่าวัสดุเครื่องเขียนอุปกรณ์และค่าใช้จ่ายอื่น ๆที่จำเป็นและเกี่ยวข้องกับการดำเนินโครงการ เป็นต้น - เป็นไปตามระเบียบกระทรวงมหาดไทยว่าด้วยค่าใช้จ่ายในการฝึกอบรมและการเข้ารับการฝึกอบรมของเจ้าหน้าที่ท้องถิ่น พ.ศ. 2569 - เป็นไปตามแผนพัฒนาท้องถิ่น (พ.ศ. 2566 - 2570) เพิ่มเติม ครั้งที่ 1/2569 หน้าที่ 20 ลำดับที่ 3	จำนวน	10,000	บาท

โครงการเยี่ยมบ้านคนพิการ (สำนักปลัด) เพื่อเป็นค่าใช้จ่ายตามโครงการเยี่ยมบ้านคนพิการ โดยมีค่าใช้จ่าย เช่น ค่าป้ายโครงการ ค่าสื่อประชาสัมพันธ์ ค่าวัสดุ อุปกรณ์ และค่าใช้จ่ายอื่น ๆ ที่จำเป็น และเกี่ยวข้องกับการดำเนินโครงการ เป็นต้น - เป็นไปตามระเบียบกระทรวงมหาดไทยว่าด้วยค่าใช้จ่ายเพื่อช่วยเหลือประชาชนตามอำนาจหน้าที่ขององค์กรปกครองส่วนท้องถิ่น พ.ศ. 2566 - เป็นไปตามแผนพัฒนาท้องถิ่น (พ.ศ. 2566 - 2570) เพิ่มเติม ครั้งที่ 1/2566 หน้าที่ 62 ลำดับที่ 5	จำนวน	3,000	บาท
โครงการส่งเสริมการประกอบอาชีพเสริม (สำนักปลัด) เพื่อเป็นค่าใช้จ่ายตามโครงการส่งเสริมการประกอบอาชีพเสริม โดยจัดกิจกรรมอบรมการประกอบอาชีพเสริมให้กับประชาชนทั่วไป และจัดกิจกรรมตามนโยบายของรัฐ ฯลฯ โดยมีค่าใช้จ่าย เช่น ค่าป้ายโครงการ ค่าสัมนาคุณวิทยากร ค่าอาหาร ค่าอาหารว่างและเครื่องดื่ม ค่าวัสดุ เครื่องเขียน อุปกรณ์และค่าใช้จ่ายอื่น ๆที่จำเป็นและเกี่ยวข้องกับการดำเนินโครงการ เป็นต้น - เป็นไปตามระเบียบกระทรวงมหาดไทยว่าด้วยค่าใช้จ่ายในการฝึกอบรมและการเข้ารับการฝึกอบรมของเจ้าหน้าที่ท้องถิ่น พ.ศ. 2569 - เป็นไปตามแผนพัฒนาท้องถิ่น (พ.ศ. 2566 - 2570) แก้ไข ครั้งที่ 1/2566 หน้าที่ 104 ลำดับที่ 3	จำนวน	40,000	บาท

โครงการส่งเสริมและพัฒนาชีวิตของผู้สูงอายุ ผู้พิการ และผู้ด้อยโอกาส (สำนักปลัด) เพื่อเป็นค่าใช้จ่ายตามโครงการส่งเสริมและพัฒนาชีวิตของผู้สูงอายุ ผู้พิการ และผู้ด้อยโอกาส โดยจัดกิจกรรมส่งเสริมและพัฒนาคุณภาพชีวิตให้กับผู้สูงอายุ ผู้พิการและผู้ด้วยโอกาส โดยมีค่าใช้จ่าย เช่น ค่าป้ายโครงการ ค่าสื่อประชาสัมพันธ์ ค่าวัสดุ อุปกรณ์ และค่าใช้จ่ายอื่น ๆ ที่จำเป็น และเกี่ยวข้องกับการดำเนินโครงการ เป็นต้น - เป็นไปตามระเบียบกระทรวงมหาดไทยว่าด้วยค่าใช้จ่ายในการฝึกอบรมและการเข้ารับการฝึกอบรมของเจ้าหน้าที่ท้องถิ่น พ.ศ. 2569 - เป็นไปตามแผนพัฒนาท้องถิ่น (พ.ศ. 2566 - 2570) เพิ่มเติม ครั้งที่ 1/2566 หน้าที่ 62 ลำดับที่ 6	จำนวน	20,000	บาท
โครงการส่งเสริมและสนับสนุนการบำบัดรักษาผู้ติดยาเสพติดในพื้นที่องค์การบริหารส่วนตำบลหนองโพ เพื่อเป็นค่าใช้จ่ายตามโครงการส่งเสริมและสนับสนุนการบำบัดรักษาผู้ติดยาเสพติดในพื้นที่องค์การบริหารส่วนตำบลหนองโพ โดยจัดกิจกรรมสนับสนุนกระบวนการคัดกรองและบำบัดรักษาให้กับผู้เสพ/ผู้ติดยาเสพเช่น การจัดหาชุดตรวจปัสสาวะหาสารเสพติด การจัดกิจกรรมบำบัดรักษาฟื้นฟูสมรรถภาพหรือกิจกรรม บำบัดผู้ใช้ยาเสพติดโดยใช้ชุมชนเป็นฐาน (CBTx) ฯลฯ ส่งต่อผู้เสพยาเสพติด (ผู้ป่วย) เพื่อเข้าสู่กระบวนการบำบัดฟื้นฟ โดยมีค่าใช้จ่าย เช่น ค่าป้ายโครงการ ค่าสัมนาคุณวิทยากร ค่าอาหาร ค่าอาหารว่างและเครื่องดื่ม ค่าวัสดุ เครื่องเขียนอุปกรณ์และค่าใช้จ่ายอื่น ๆที่จำเป็นและเกี่ยวข้องกับการดำเนินโครงการ เป็นต้น - เป็นไปตามระเบียบกระทรวงมหาดไทยว่าด้วยค่าใช้จ่ายในการฝึกอบรมและการเข้ารับการฝึกอบรมของเจ้าหน้าที่ท้องถิ่น พ.ศ. 2569 - เป็นไปตามแผนพัฒนาท้องถิ่น (พ.ศ. 2566 - 2570) เพิ่มเติม ครั้งที่ 1/2568 หน้าที่ 19 ลำดับที่ 2	จำนวน	20,000	บาท

โครงการอบรมอาสาสมัครท้องถิ่นรักษ์โลก (อถล.) ของ องค์การบริหารส่วนตำบลหนองโพ เพื่อขับเคลื่อนการจัดการขยะมูลฝอย เพื่อเป็นค่าใช้จ่ายตามโครงการอบรมอาสาสมัครท้องถิ่นรักษ์โลก (อถล.) ขององค์การบริหารส่วนตำบลหนองโพ เพื่อขับเคลื่อนการจัดการขยะมูลฝอย โดยจัดกิจกรรมอบรมให้ความรู้เพื่อขับเคลื่อนการจัดการขยะมูลฝอย แก่อาสาสมัครท้องถิ่นรักษ์โลก(อถล.) ขององค์การบริหารส่วนตำบลหนองโพและเจ้าหน้าที่ที่เกี่ยวข้อง ฯลฯ โดยมีค่าใช้จ่าย เช่น ค่าป้ายโครงการ ค่าสัมนาคุณวิทยากร ค่าอาหาร ค่าอาหารว่างและเครื่องดื่ม ค่าวัสดุ เครื่องเขียน อุปกรณ์และค่าใช้จ่ายอื่น ๆที่จำเป็นและเกี่ยวข้องกับการดำเนินโครงการ เป็นต้น - เป็นไปตามระเบียบกระทรวงมหาดไทยว่าด้วยค่าใช้จ่ายในการฝึกอบรมและการเข้ารับการฝึกอบรมของเจ้าหน้าที่ท้องถิ่น พ.ศ. 2569 - เป็นไปตามแผนพัฒนาท้องถิ่น (พ.ศ. 2566 - 2570) เพิ่มเติม ครั้งที่ 1/2568 หน้าที่ 16 ลำดับที่ 1	จำนวน	10,000	บาท
ค่าวัสดุ	**รวม**	**14,400**	**บาท**
วัสดุสำนักงาน (สำนักปลัด) เพื่อจ่ายเป็นเงินค่าวัสดุสำนักงาน ประเภทวัสดุคงทน วัสดุสิ้นเปลือง รวมถึงรายจ่ายเพื่อประกอบ ดัดแปลง ต่อเติมหรือปรับปรุงวัสดุ รายจ่ายเพื่อจัดหาสิ่งของที่ใช้ในการซ่อมแซมบำรุงรักษาทรัพย์สินให้สามารถใช้งานได้ตามปกติ รายจ่ายที่ต้องชำระพร้อมกับค่าวัสดุ เช่น ค่าขนส่ง ค่าภาษี ค่าประกันภัย ค่าติดตั้ง เป็นต้น อาทิเช่น กระดาษ หมึก ดินสอ ปากกา ฯลฯ ตามรูปแบบและการจำแนกประเภทรายรับ-รายจ่าย งบประมาณรายจ่ายประจำปีขององค์กรปกครองส่วนท้องถิ่น - เป็นไปตามระเบียบกระทรวงมหาดไทยว่าด้วยการเบิกค่าใช้จ่ายในการบริหารงานขององค์กรปกครองส่วนท้องถิ่น พ.ศ. 2562 - หนังสือกรมส่งเสริมการปกครองท้องถิ่น ที่ มท 0808.2/ว 1095 ลงวันที่ 28 พฤษภาคม 2564	จำนวน	6,200	บาท

วัสดุงานบ้านงานครัว จำนวน 1,000 บาท

(สำนักปลัด)
เพื่อจ่ายเป็นค่าวัสดุงานบ้านงานครัว ประเภทวัสดุคงทน วัสดุสิ้นเปลืองรวมถึงรายจ่ายเพื่อประกอบ ดัดแปลง ต่อเติมหรือปรับปรุงวัสดุ รายจ่ายเพื่อจัดหาสิ่งของที่ใช้ในการซ่อมแซมบำรุงรักษาทรัพย์สินให้สามารถใช้งานได้ตามปกติ รายจ่ายที่ต้องชำระพร้อมกับค่าวัสดุ เช่น ค่าขนส่ง ค่าภาษี ค่าประกันภัย ค่าติดตั้ง เป็นต้น อาทิเช่น ผงซักฟอก สบู่ น้ำยาดับกลิ่น น้ำยาล้างจาน น้ำยาล้างห้องน้ำ ไม้กวาด ถุงใส่ขยะ ฯลฯ ตามรูปแบบและการจำแนกประเภทรายรับ-รายจ่าย งบประมาณรายจ่ายประจำปีขององค์กรปกครองส่วนท้องถิ่น
- เป็นไปตามระเบียบกระทรวงมหาดไทยว่าด้วยการเบิกค่าใช้จ่ายในการบริหารงานขององค์กรปกครองส่วนท้องถิ่น พ.ศ. 2562
- หนังสือกรมส่งเสริมการปกครองท้องถิ่น ที่ มท 0808.2/ว 1095 ลงวันที่ 28 พฤษภาคม 2564

วัสดุโฆษณาและเผยแพร่ จำนวน 7,200 บาท

(สำนักปลัด)
เพื่อจ่ายเป็นค่าวัสดุโฆษณาและเผยแพร่ ประเภทวัสดุคงทน วัสดุสิ้นเปลือง รวมถึงรายจ่ายเพื่อประกอบ ดัดแปลง ต่อเติมหรือปรับปรุงวัสดุ รายจ่ายเพื่อจัดหาสิ่งของที่ใช้ในการซ่อมแซมบำรุงรักษาทรัพย์สินให้สามารถใช้งานได้ตามปกติ รายจ่ายที่ต้องชำระพร้อมกับค่าวัสดุ เช่น ค่าขนส่ง ค่าภาษี ค่าประกันภัย ค่าติดตั้ง เป็นต้น อาทิเช่น ป้ายไฟแจ้งเตือน เครื่องบันทึกเสียง เอกสารเผยแพร่ผลการดำเนินงาน ฯลฯ ตามรูปแบบและการจำแนกประเภทรายรับ-รายจ่าย งบประมาณรายจ่ายประจำปีขององค์กรปกครองส่วนท้องถิ่น
- เป็นไปตามระเบียบกระทรวงมหาดไทยว่าด้วยการเบิกค่าใช้จ่ายในการบริหารงานขององค์กรปกครองส่วนท้องถิ่น พ.ศ. 2562
- หนังสือกรมส่งเสริมการปกครองท้องถิ่น ที่ มท 0808.2/ว 1095 ลงวันที่ 28 พฤษภาคม 2564

งบเงินอุดหนุน **รวม** **5,000** **บาท**

เงินอุดหนุน **รวม** **5,000** **บาท**

เงินอุดหนุนส่วนราชการ

โครงการขอรับเงินอุดหนุนเพื่อเพิ่มศักยภาพในการป้องกันและแก้ไขปัญหายาเสพติดของที่ทำการปกครองจังหวัดราชบุรี โดย ศอ.ปส.จ.รบ. (สำนักปลัด) จำนวน 5,000 บาท

เพื่อจ่ายเป็นเงินอุดหนุนตามโครงการขอรับเงินอุดหนุนเพื่อเพิ่มศักยภาพในการป้องกันและแก้ไขปัญหายาเสพติดของที่ทำการปกครองจังหวัดราชบุรี โดย ศอ.ปส.จ.รบ.

- เป็นไปตามระเบียบกระทรวงมหาดไทยว่าด้วยเงินอุดหนุนขององค์กรปกครองส่วนท้องถิ่น พ.ศ. 2569 และที่แก้ไขเพิ่มเติม
- เป็นไปตามแผนพัฒนาท้องถิ่น (พ.ศ. 2566 - 2570) เพิ่มเติม ครั้งที่ 1/2568 หน้าที่ 18 ลำดับที่ 1

แผนงานการศาสนา วัฒนธรรม และนันทนาการ

งานกีฬาและนันทนาการ	**รวม**	**200,000**	**บาท**
งบดำเนินงาน	**รวม**	**200,000**	**บาท**
ค่าใช้สอย	**รวม**	**150,000**	**บาท**
รายจ่ายเกี่ยวเนื่องกับการปฏิบัติราชการที่ไม่เข้าลักษณะรายจ่ายงบรายจ่ายอื่น ๆ			
โครงการงานแข่งขันกีฬา (กองการศึกษาฯ) เพื่อเป็นค่าใช้จ่ายตามโครงการงานแข่งขันกีฬา โดยจัดกิจกรรมหรือเข้าร่วมการแข่งขันกีฬาในเขตพื้นที่ ตลอดจนจัดหาอุปกรณ์กีฬาที่เกี่ยวข้อง ฯลฯ โดยมีค่าใช้จ่าย เช่น ค่าป้ายโครงการ ค่าอุปกรณ์แข่งขัน ค่าตอบแทนเจ้าหน้าที่ประจำสนาม ค่าใช้จ่ายเกี่ยวกับเงินรางวัล ค่าวัสดุ อุปกรณ์ และค่าใช้จ่ายอื่น ๆ ที่จำเป็นและเกี่ยวข้องกับการดำเนินโครงการ เป็นต้น - เป็นไปตามระเบียบกระทรวงมหาดไทยว่าด้วยการเบิกจ่ายค่าใช้จ่ายในการจัดงาน การจัดกิจกรรมสาธารณะ การส่งเสริมกีฬาและการแข่งขันกีฬาขององค์กรปกครองส่วนท้องถิ่น พ.ศ. 2564 - เป็นไปตามแผนพัฒนาท้องถิ่น (พ.ศ. 2566 - 2570) แก้ไข ครั้งที่ 1/2566 หน้าที่ 102 ลำดับที่ 5	จำนวน	100,000	บาท
โครงการวันเด็กแห่งชาติ (กองการศึกษาฯ) เพื่อเป็นค่าใช้จ่ายตามโครงการวันเด็กแห่งชาติ โดยจัดกิจกรรมวันเด็กแห่งชาติสำหรับเยาวชนในเขตพื้นที่องค์การบริหารส่วนตำบลหนองโพ เพื่อส่งเสริมให้เด็กกล้าแสดงออก ส่งเสริมให้เด็ก รู้จักหน้าที่และบทบาทของตนเอง โดยมีค่าใช้จ่าย เช่น ค่าป้ายโครงการ ค่าเช่าเต็นท์ ค่าเครื่องเสียงพร้อมลำโพง ค่าของรางวัล ค่าอุปกรณ์ในการจัดงาน ค่าจ้างเหมาตกแต่งสถานที่ ค่าวัสดุ เครื่องเขียน อุปกรณ์ และค่าใช้จ่ายอื่น ๆ ที่จำเป็นและเกี่ยวข้องกับการดำเนินโครงการ เป็นต้น - เป็นไปตามระเบียบกระทรวงมหาดไทยว่าด้วยการเบิกจ่ายค่าใช้จ่ายในการจัดงาน การจัดกิจกรรมสาธารณะ การส่งเสริมกีฬาและการแข่งขันกีฬาขององค์กรปกครองส่วนท้องถิ่น พ.ศ. 2564 - เป็นไปตามแผนพัฒนาท้องถิ่น (พ.ศ. 2566 - 2570) แก้ไข ครั้งที่ 1/2566 หน้าที่ 103 ลำดับที่ 8	จำนวน	50,000	บาท

ค่าวัสดุ	**รวม**	**50,000**	**บาท**
วัสดุกีฬา	จำนวน	50,000	บาท

(กองการศึกษาฯ)
เพื่อจ่ายเป็นค่าวัสดุกีฬา ประเภทวัสดุคงทน วัสดุสิ้นเปลือง รวมถึงรายจ่ายเพื่อประกอบ ดัดแปลง ต่อเติม หรือปรับปรุงวัสดุ รายจ่ายเพื่อจัดหาสิ่งของที่ใช้ในการซ่อมแซมบำรุงรักษาทรัพย์สินให้สามารถใช้งานได้ตามปกติ รายจ่ายที่ต้องชำระพร้อมกับค่าวัสดุ เช่น ค่าขนส่ง ค่าภาษี ค่าประกันภัย ค่าติดตั้ง เป็นต้น อาทิเช่น อุปกรณ์กีฬา ลูกบอล ตาข่ายกีฬา นาฬิกาจับเวลา กระดานแสดงผลการแข่งขัน ฯลฯ ตามรูปแบบและการจำแนกประเภทรายรับ-รายจ่ายงบประมาณรายจ่ายประจำปีขององค์กรปกครองส่วนท้องถิ่น
- เป็นไปตามระเบียบกระทรวงมหาดไทยว่าด้วยการเบิกค่าใช้จ่ายในการบริหารงานขององค์กรปกครองส่วนท้องถิ่น พ.ศ. 2562
- หนังสือกรมส่งเสริมการปกครองท้องถิ่น ที่ มท 0808.2/ว 1095 ลงวันที่ 28 พฤษภาคม 2564

งานศาสนาวัฒนธรรมท้องถิ่น **รวม** **140,000** **บาท**

งบดำเนินงาน **รวม** **140,000** **บาท**

ค่าใช้สอย **รวม** **140,000** **บาท**

รายจ่ายเกี่ยวเนื่องกับการปฏิบัติราชการที่ไม่เข้าลักษณะรายจ่ายงบรายจ่ายอื่น ๆ

โครงการวันลอยกระทง จำนวน 50,000 บาท
(กองการศึกษาฯ)
เพื่อเป็นค่าใช้จ่ายตามโครงการวันลอยกระทง โดยจัดกิจกรรมวันลอยกระทง เพื่อให้เด็ก เยาวชน และประชาชน โดยมีค่าใช้จ่าย เช่น ค่าป้ายโครงการ ค่าเช่าเต็นท์ ค่าเครื่องเสียงพร้อมลำโพง ค่าอุปกรณ์ในการจัดงาน ค่าจ้างเหมาตกแต่งสถานที่ ค่าจ้างเหมาทำความสะอาด ค่าน้ำดื่ม ค่าวัสดุเครื่องเขียน อุปกรณ์ และค่าใช้จ่ายอื่น ๆ ที่จำเป็นและเกี่ยวข้องกับการดำเนินโครงการ เป็นต้น
- เป็นไปตามระเบียบกระทรวงมหาดไทยว่าด้วยการเบิกจ่ายค่าใช้จ่ายในการจัดงาน การจัดกิจกรรมสาธารณะ การส่งเสริมกีฬาและการแข่งขันกีฬาขององค์กรปกครองส่วนท้องถิ่น พ.ศ. 2564
- เป็นไปตามแผนพัฒนาท้องถิ่น (พ.ศ. 2566 - 2570) แก้ไข ครั้งที่ 1/2566 หน้าที่ 102 ลำดับที่ 4

โครงการวันสำคัญทางศาสนา จำนวน 20,000 บาท
(กองการศึกษาฯ)
เพื่อเป็นค่าใช้จ่ายตามโครงการวันสำคัญทางศาสนา โดยจัดกิจกรรมวันสำคัญทางศาสนาให้กับประชาชนในเขตองค์การบริหารส่วนตำบลหนองโพ เช่น ทำบุญถวายสังฆทานเข้าวัดฟังธรรม ติดป้ายประชาสัมพันธ์ ฯลฯ โดยมีค่าใช้จ่าย เช่น ค่าป้ายโครงการ ค่าอุปกรณ์ในการจัดงาน ค่าจ้างเหมาตกแต่งรถขบวน ค่าน้ำดื่ม ค่าวัสดุอุปกรณ์ และค่าใช้จ่ายอื่น ๆ ที่จำเป็นและเกี่ยวข้องกับการดำเนินโครงการ เป็นต้น
- เป็นไปตามระเบียบกระทรวงมหาดไทยว่าด้วยการเบิกจ่ายค่าใช้จ่ายในการจัดงาน การจัดกิจกรรมสาธารณะ การส่งเสริมกีฬาและการแข่งขันกีฬาขององค์กรปกครองส่วนท้องถิ่น พ.ศ. 2564
- เป็นไปตามแผนพัฒนาท้องถิ่น (พ.ศ. 2566 - 2570) แก้ไข ครั้งที่ 1/2566 หน้าที่ 102 ลำดับที่ 1

โครงการวันอาสาฬหบูชาและวันเข้าพรรษา (กองการศึกษาฯ) จำนวน 20,000 บาท

เพื่อเป็นค่าใช้จ่ายตามโครงการวันอาสาฬหบูชาและวันเข้าพรรษาโดยจัดกิจกรรมวันสำคัญทางศาสนาให้กับประชาชนในเขตองค์การบริหารส่วนตำบลหนองโพ เช่น ทำบุญ ถวายสังฆทานเข้าวัดฟังธรรม ติดป้ายประชาสัมพันธ์ ฯลฯ โดยมีค่าใช้จ่าย เช่น ค่าป้ายโครงการ ค่าอุปกรณ์ในการจัดงาน ค่าจ้างเหมาตกแต่งรถขบวน ค่าน้ำดื่ม ค่าวัสดุอุปกรณ์ และค่าใช้จ่ายอื่น ๆ ที่จำเป็นและเกี่ยวข้องกับการดำเนินโครงการ เป็นต้น

- เป็นไปตามระเบียบกระทรวงมหาดไทยว่าด้วยการเบิกจ่ายค่าใช้จ่ายในการจัดงาน การจัดกิจกรรมสาธารณะ การส่งเสริมกีฬาและการแข่งขันกีฬาขององค์กรปกครองส่วนท้องถิ่น พ.ศ. 2564
- เป็นไปตามแผนพัฒนาท้องถิ่น (พ.ศ. 2566 - 2570) แก้ไข ครั้งที่ 1/2566 หน้าที่ 102 ลำดับที่ 5

โครงการสืบสานประเพณีวันสงกรานต์ (กองการศึกษาฯ) จำนวน 50,000 บาท

เพื่อเป็นค่าใช้จ่ายตามโครงการสืบสานประเพณีวันสงกรานต์ โดยจัดกิจกรรมสืบสานประเพณีวันสงกรานต์ เพื่อให้เด็ก เยาวชน และประชาชนในเขตพื้นที่ร่วมกันอนุรักษ์ สืบสานประเพณีอันดีงามของท้องถิ่นให้คงอยู่สืบไป โดยมีค่าใช้จ่าย เช่น ค่าป้ายโครงการ ค่าเช่าเต็นท์ ค่าเครื่องเสียงพร้อมลำโพง ค่าอุปกรณ์ในการจัดงาน ค่าจ้างเหมาตกแต่งสถานที่ ค่าจ้างเหมาทำความสะอาด ค่าน้ำดื่ม ค่าน้ำแข็ง ค่าพวงมาลัย ค่าน้ำอบ ค่าขันน้ำ ค่าวัสดุ อุปกรณ์ และค่าใช้จ่ายอื่น ๆ ที่จำเป็นและเกี่ยวข้องกับการดำเนินโครงการ เป็นต้น

- เป็นไปตามระเบียบกระทรวงมหาดไทยว่าด้วยการเบิกจ่ายค่าใช้จ่ายในการจัดงาน การจัดกิจกรรมสาธารณะ การส่งเสริมกีฬาและการแข่งขันกีฬาขององค์กรปกครองส่วนท้องถิ่น พ.ศ. 2564
- เป็นไปตามแผนพัฒนาท้องถิ่น (พ.ศ. 2566 - 2570) แก้ไข ครั้งที่ 1/2566 หน้าที่ 102 ลำดับที่ 2

แผนงานอุตสาหกรรมและการโยธา

งานบริหารทั่วไปเกี่ยวกับอุตสาหกรรมและการโยธา	**รวม**	**2,555,548**	**บาท**
งบบุคลากร	**รวม**	**863,548**	**บาท**
เงินเดือน (ฝ่ายประจำ)	**รวม**	**863,548**	**บาท**
เงินเดือนข้าราชการ หรือพนักงานส่วนท้องถิ่น	จำนวน	606,988	บาท
เพื่อจ่ายเป็นเงินเดือนรวมถึงเงินเลื่อนขั้นประจำปีให้แก่พนักงานส่วนตำบล (กองช่าง) จำนวน 2 อัตรา จำนวน 12 เดือน - เป็นไปตามพระราชบัญญัติระเบียบบริหารงานบุคคลส่วนท้องถิ่น พ.ศ. 2542 - เป็นไปตามแผนอัตรากำลัง 3 ปี (พ.ศ. 2570 - 2572) ขององค์การบริหารส่วนตำบลหนองโพ			
เงินประจำตำแหน่ง	จำนวน	42,000	บาท
เพื่อจ่ายเป็นเงินประจำตำแหน่งให้แก่พนักงานส่วนตำบลผู้มีสิทธิ (กองช่าง) จำนวน 1 อัตรา จำนวน 12 เดือน - เป็นไปตามพระราชบัญญัติระเบียบบริหารงานบุคคลส่วนท้องถิ่น พ.ศ. 2542 - เป็นไปตามแผนอัตรากำลัง 3 ปี (พ.ศ. 2570 - 2572) ขององค์การบริหารส่วนตำบลหนองโพ			
ค่าตอบแทนพนักงานจ้าง	จำนวน	190,560	บาท
เพื่อจ่ายเป็นค่าตอบแทนพนักงานจ้างตามภารกิจ พนักงานจ้างทั่วไป รวมถึงเงินปรับปรุงค่าตอบแทน (กองช่าง) จำนวน 1 อัตรา จำนวน 12 เดือน - เป็นไปตามพระราชบัญญัติระเบียบบริหารงานบุคคลส่วนท้องถิ่น พ.ศ. 2542 - เป็นไปตามแผนอัตรากำลัง 3 ปี (พ.ศ. 2570 - 2572) ขององค์การบริหารส่วนตำบลหนองโพ			
เงินเพิ่มต่าง ๆ ของพนักงานจ้าง	จำนวน	24,000	บาท
เพื่อจ่ายเป็นเงินเพิ่มค่าครองชีพชั่วคราวของพนักงานจ้างตามภารกิจ (กองช่าง) จำนวน 1 อัตรา จำนวน 12 เดือน - เป็นไปตามพระราชบัญญัติระเบียบบริหารงานบุคคลส่วนท้องถิ่น พ.ศ. 2542 - เป็นไปตามแผนอัตรากำลัง 3 ปี (พ.ศ. 2570 - 2572) ขององค์การบริหารส่วนตำบลหนองโพ			

งบดำเนินงาน	**รวม**	**1,672,000**	**บาท**
ค่าตอบแทน	**รวม**	**31,000**	**บาท**
ค่าตอบแทนการปฏิบัติงานนอกเวลาราชการ (กองช่าง) เพื่อจ่ายเป็นค่าตอบแทนการปฏิบัติงานนอกเวลาราชการให้แก่ พนักงานส่วนตำบลและพนักงานจ้างที่ได้รับคำสั่งหรือมอบหมายให้ปฏิบัติงานนอกเวลาราชการ - เป็นไปตามระเบียบกระทรวงมหาดไทยว่าด้วยการเบิกจ่ายเงินตอบแทนการปฏิบัติงานนอกเวลาราชการขององค์กรปกครองส่วนท้องถิ่น พ.ศ. 2559 - หนังสือกรมส่งเสริมการปกครองส่วนท้องถิ่น ด่วนมาก ที่ มท 0808.2/ว 2409 ลงวันที่ 17 พฤศจิกายน 2559	จำนวน	3,000	บาท
ค่าเช่าบ้าน (กองช่าง) เพื่อจ่ายเป็นค่าเช่าบ้านหรือค่าเช่าซื้ออสังหาริมทรัพย์ให้แก่พนักงานส่วนตำบลผู้มีสิทธิเบิก จำนวน 12 เดือน - เป็นไปตามระเบียบกระทรวงมหาดไทยว่าด้วยค่าเช่าบ้านของข้าราชการส่วนท้องถิ่น พ.ศ. 2548 แก้ไขเพิ่มเติมถึง (ฉบับที่ 5) พ.ศ. 2565 - หนังสือกระทรวงมหาดไทย ที่ มท 0808.2/ว 5862 ลงวันที่ 12 ตุลาคม 2559	จำนวน	18,000	บาท
เงินช่วยเหลือการศึกษาบุตร เงินช่วยเหลือการศึกษาบุตรข้าราชการ/พนักงาน/ลูกจ้างประจำ (กองช่าง) เพื่อจ่ายเป็นเงินช่วยเหลือการศึกษาบุตรให้แก่พนักงานส่วนตำบลผู้ที่มีสิทธิได้ - เป็นไปตามระเบียบกระทรวงมหาดไทยว่าด้วยเงินสวัสดิการเกี่ยวกับการศึกษาบุตรขององค์กรปกครองส่วนท้องถิ่น พ.ศ. 2563	จำนวน	10,000	บาท

ค่าใช้สอย **รวม** **1,376,000** **บาท**

รายจ่ายเพื่อให้ได้มาซึ่งบริการ

ค่าจ้างเหมาบริการบุคคลภายนอก จำนวน 100,000 บาท
(กองช่าง)
เพื่อจ่ายเป็นค่าจ้างเหมาบริการบุคคลภายนอก เช่น ค่าจ้างที่ปรึกษา ค่าจ้างออกแบบ ค่ารับรองแบบ ค่าติดตั้งไฟฟ้า ค่าติดตั้งประปาเพื่อใช้ในราชการ ค่าธรรมเนียมต่าง ๆ ฯลฯตามรูปแบบและการจำแนกประเภทรายรับ-รายจ่าย งบประมาณรายจ่ายประจำปีขององค์กรปกครองส่วนท้องถิ่น
- เป็นไปตามระเบียบกระทรวงมหาดไทยว่าด้วยการเบิกค่าใช้จ่ายในการบริหารงานขององค์กรปกครองส่วนท้องถิ่น พ.ศ. 2562
- หนังสือกรมส่งเสริมการปกครองส่วนท้องถิ่น ที่ มท 0808.2/ว 1095 ลงวันที่ 28 พฤษภาคม 2564
- หนังสือกระทรวงมหาดไทย ด่วนที่สุด ที่ มท 0808.2/ว 7302 ลงวันที่ 30 กันยายน 2565

ค่าจ้างเหมาบุคคลสำหรับการปฏิบัติหน้าที่ตามภารกิจของ อบต. จำนวน 1,188,000 บาท
(กองช่าง)
เพื่อจ่ายเป็นค่าจ้างเหมาบุคคลหรือเอกชน เพื่อให้ผู้รับจ้างทำการอย่างใดอย่างหนึ่ง ตามที่องค์การบริหารส่วนตำบลหนองโพกำหนด ฯลฯ
- เป็นไปตามระเบียบกระทรวงมหาดไทยว่าด้วยการเบิกค่าใช้จ่ายในการบริหารงานขององค์กรปกครองส่วนท้องถิ่น พ.ศ. 2562
- หนังสือกระทรวงมหาดไทย ด่วนที่สุด ที่ มท 0808.2/ว 7302 ลงวันที่ 30 กันยายน 2565

ค่าใช้จ่ายในการดำเนินคดีตามคำพิพากษา จำนวน 3,000 บาท
(กองช่าง)
เพื่อจ่ายเป็นค่าใช้จ่ายในการดำเนินคดีตามคำพิพากษา การดำเนินคดีในชั้นศาลหรืออนุญาโตตุลาการ ฯลฯ
- เป็นไปตามระเบียบกระทรวงมหาดไทยว่าด้วยการเบิกค่าใช้จ่ายในการบริหารงานขององค์กรปกครองส่วนท้องถิ่น พ.ศ. 2562
- หนังสือกระทรวงมหาดไทย ด่วนที่สุด ที่ มท 0808.2/ว 1095 ลงวันที่ 28 พฤษภาคม 2564

ค่าถ่ายเอกสาร (กองช่าง) เพื่อจ่ายเป็นค่าถ่ายเอกสาร รวมถึงค่าถ่ายแบบแปลน ฯลฯ - เป็นไปตามระเบียบกระทรวงมหาดไทยว่าด้วยการเบิกค่าใช้จ่ายในการบริหารงานขององค์กรปกครองส่วนท้องถิ่น พ.ศ. 2562 - หนังสือกระทรวงมหาดไทย ด่วนที่สุด ที่ มท 0808.2/ว 7302 ลงวันที่ 30 กันยายน 2565	จำนวน	5,000	บาท
ค่าธรรมเนียมต่าง ๆ (กองช่าง) เพื่อจ่ายเป็นค่าธรรมเนียมต่าง ๆ เช่น ค่าบริการตรวจวิเคราะห์น้ำประปา ค่าใช้จ่ายในการดำเนินการดูแลรักษาและคุ้มครองป้องกันที่ดินอันเป็นสาธารณสมบัติของแผ่นดินสำหรับพลเมืองใช้ประโยชน์ร่วมกัน เช่น การออกหนังสือสำคัญสำหรับที่หลวง การตรวจสอบหนังสือสำคัญสำหรับที่หลวง การดำเนินคดี กรณีมีข้อพิพาท การรังวัดทำแผนที่การจัดทำทะเบียนที่ดินสาธารณประโยชน์ รวมทั้งค่าใช้จ่ายอื่นใดที่เกี่ยวข้อง - เป็นไปตามระเบียบกระทรวงมหาดไทยว่าด้วยการเบิกค่าใช้จ่ายในการบริหารงานขององค์กรปกครองส่วนท้องถิ่น พ.ศ. 2562 - หนังสือกระทรวงมหาดไทย ด่วนที่สุด ที่ มท 0808.2/ว 7302 ลงวันที่ 30 กันยายน 2565	จำนวน	25,000	บาท
ค่าเบี้ยประกันภัยรถยนต์ (สำนักปลัด) เพื่อใช้เป็นค่าจัดทำประกันภัยภาคบังคับและภาคสมัครใจรถยนต์ราชการขององค์การบริหารส่วนตำบลหนองโพ - เป็นไปตามระเบียบกระทรวงมหาดไทยว่าด้วยการใช้จ่ายในการจัดทำประกันภัยทรัพย์สินขององค์กรปกครองส่วนท้องถิ่น พ.ศ. 2562 และที่แก้ไขเพิ่มเติม (ฉบับที่ 2) พ.ศ. 2563 - หนังสือกรมธนารักษ์ ที่ กค 0310/ว 42 ลงวันที่ 31 พฤษภาคม 2564 เรื่อง การจัดทำประกันภัยทรัพย์สินของราชการ	จำนวน	20,000	บาท

รายจ่ายเกี่ยวเนื่องกับการปฏิบัติราชการที่ไม่เข้าลักษณะรายจ่ายงบรายจ่ายอื่น ๆ

ค่าใช้จ่ายในการเดินทางไปราชการ (กองช่าง) เพื่อจ่ายเป็นค่าใช้จ่ายในการเดินทางไปราชการในราชอาณาจักรหรือนอกราชอาณาจักร ให้แก่เจ้าหน้าที่ที่ได้รับอนุมัติให้เดินทางไปราชการ เช่น ค่าเบี้ยเลี้ยงเดินทาง ค่าพาหนะ ค่าเช่าที่พัก ฯลฯ - เป็นไปตามระเบียบกระทรวงมหาดไทยว่าด้วยค่าใช้จ่ายในการเดินทางไปราชการของเจ้าหน้าที่ท้องถิ่น พ.ศ. 2555 และที่แก้ไขเพิ่มเติมถึง (ฉบับที่ 4) พ.ศ. 2561	จำนวน	15,000	บาท
ค่าลงทะเบียนในการฝึกอบรม (กองช่าง) เพื่อเป็นค่าใช้จ่ายในการฝึกอบรมกรณีที่องค์การบริหารส่วนตำบลหนองโพ ไม่ได้เป็นหน่วยงานจัดฝึกอบรมเอง และมีความจำเป็นต้องส่งเจ้าหน้าที่ขององค์การบริหารส่วนตำบลหนองโพ เข้าร่วมการฝึกอบรมกับหน่วยงานอื่น - เป็นไปตามระเบียบกระทรวงมหาดไทยว่าด้วยค่าใช้จ่ายในการฝึกอบรม และการเข้ารับการฝึกอบรมของเจ้าหน้าที่ท้องถิ่น พ.ศ. 2569	จำนวน	20,000	บาท

ค่าวัสดุ **รวม** **265,000** **บาท**

วัสดุสำนักงาน จำนวน 20,000 บาท

(กองช่าง)
เพื่อจ่ายเป็นเงินค่าวัสดุสำนักงาน ประเภทวัสดุคงทน วัสดุสิ้นเปลือง รวมถึงรายจ่ายเพื่อประกอบ ดัดแปลง ต่อเติมหรือปรับปรุงวัสดุ รายจ่ายเพื่อจัดหาสิ่งของที่ใช้ในการซ่อมแซมบำรุงรักษาทรัพย์สินให้สามารถใช้งานได้ตามปกติ รายจ่ายที่ต้องชำระพร้อมกับค่าวัสดุ เช่น ค่าขนส่ง ค่าภาษี ค่าประกันภัย ค่าติดตั้ง เป็นต้น อาทิเช่น กระดาษ หมึก ปากกา แฟ้ม ฯลฯ ตามรูปแบบและการจำแนกประเภทรายรับ-รายจ่าย งบประมาณรายจ่ายประจำปีขององค์กรปกครองส่วนท้องถิ่น
- เป็นไปตามระเบียบกระทรวงมหาดไทยว่าด้วยการเบิกค่าใช้จ่ายในการบริหารงานขององค์กรปกครองส่วนท้องถิ่น พ.ศ. 2562
- หนังสือกรมส่งเสริมการปกครองท้องถิ่น ที่ มท 0808.2/ว 1095 ลงวันที่ 28 พฤษภาคม 2564

วัสดุไฟฟ้าและวิทยุ จำนวน 2,000 บาท

(กองช่าง)
เพื่อจ่ายเป็นค่าวัสดุไฟฟ้าและวิทยุ ประเภทวัสดุคงทน วัสดุสิ้นเปลือง วัสดุอุปกรณ์ประกอบและอะไหล่ รวมถึงรายจ่ายเพื่อประกอบ ดัดแปลง ต่อเติมหรือปรับปรุงวัสดุ รายจ่ายเพื่อจัดหาสิ่งของที่ใช้ในการซ่อมแซม บำรุงรักษาทรัพย์สินให้สามารถใช้งานได้ตามปกติ รายจ่ายที่ต้องชำระพร้อมกับค่าวัสดุ เช่น ค่าขนส่ง ค่าภาษี ค่าประกันภัย ค่าติดตั้ง เป็นต้น อาทิเช่น ฟิวส์ เทปพันสายไฟฟ้า สายไฟฟ้า หลอดไฟ ฯลฯ ตามรูปแบบและการจำแนกประเภทรายรับ-รายจ่าย งบประมาณรายจ่ายประจำปีขององค์กรปกครองส่วนท้องถิ่น
- เป็นไปตามระเบียบกระทรวงมหาดไทยว่าด้วยการเบิกค่าใช้จ่ายในการบริหารงานขององค์กรปกครองส่วนท้องถิ่น พ.ศ. 2562
- หนังสือกรมส่งเสริมการปกครองท้องถิ่น ที่ มท 0808.2/ว 1095 ลงวันที่ 28 พฤษภาคม 2564

วัสดุงานบ้านงานครัว จำนวน 10,000 บาท

(กองช่าง)
เพื่อจ่ายเป็นค่าวัสดุงานบ้านงานครัว ประเภทวัสดุคงทน วัสดุสิ้นเปลืองรวมถึงรายจ่ายเพื่อประกอบ ดัดแปลง ต่อเติมหรือปรับปรุงวัสดุ รายจ่ายเพื่อจัดหาสิ่งของที่ใช้ในการซ่อมแซมบำรุงรักษาทรัพย์สินให้สามารถใช้งานได้ตามปกติ รายจ่ายที่ต้องชำระพร้อมกับค่าวัสดุ เช่น ค่าขนส่ง ค่าภาษี ค่าประกันภัย ค่าติดตั้ง เป็นต้น อาทิเช่น ผงซักฟอก สบู่ สายยางฉีดน้ำ ถังน้ำ น้ำยาล้างจาน น้ำยาล้างห้องน้ำ ไม้กวาด ถุงใส่ขยะ ฯลฯ ตามรูปแบบและการจำแนกประเภทรายรับ-รายจ่าย งบประมาณรายจ่ายประจำปีขององค์กรปกครองส่วนท้องถิ่น
- เป็นไปตามระเบียบกระทรวงมหาดไทยว่าด้วยการเบิกค่าใช้จ่ายในการบริหารงานขององค์กรปกครองส่วนท้องถิ่น พ.ศ. 2562
- หนังสือกรมส่งเสริมการปกครองท้องถิ่น ที่ มท 0808.2/ว 1095 ลงวันที่ 28 พฤษภาคม 2564

วัสดุก่อสร้าง จำนวน 20,000 บาท

(กองช่าง)
เพื่อจ่ายเป็นค่าวัสดุก่อสร้าง ประเภทวัสดุคงทน วัสดุสิ้นเปลืองวัสดุอุปกรณ์ประกอบและอะไหล่ รวมถึงรายจ่ายเพื่อประกอบ ดัดแปลง ต่อเติม หรือปรับปรุงวัสดุ รายจ่ายเพื่อจัดหาสิ่งของที่ใช้ในการซ่อมแซม บำรุงรักษาทรัพย์สินให้สามารถใช้งานได้ตามปกติ รายจ่ายที่ต้องชำระพร้อมกับค่าวัสดุ เช่น ค่าขนส่ง ค่าภาษี ค่าประกันภัย ค่าติดตั้ง เป็นต้น อาทิเช่น ปูนซีเมนต์ อุปกรณ์ประปา อุปกรณ์ช่าง อุปกรณ์ก่อสร้าง ยางมะตอยสำเร็จรูป ฯลฯ ตามรูปแบบและการจำแนกประเภทรายรับ-รายจ่าย งบประมาณรายจ่ายประจำปีขององค์กรปกครองส่วนท้องถิ่น
- เป็นไปตามระเบียบกระทรวงมหาดไทยว่าด้วยการเบิกค่าใช้จ่ายในการบริหารงานขององค์กรปกครองส่วนท้องถิ่น พ.ศ. 2562
- หนังสือกรมส่งเสริมการปกครองท้องถิ่น ที่ มท 0808.2/ว 1095 ลงวันที่ 28 พฤษภาคม 2564

วัสดุยานพาหนะและขนส่ง จำนวน 5,000 บาท

(กองช่าง)

เพื่อจ่ายเป็นค่าวัสดุยานพาหนะและขนส่ง ประเภทวัสดุคงทน วัสดุสิ้นเปลือง วัสดุอุปกรณ์ประกอบและอะไหล่ รวมถึงรายจ่ายเพื่อประกอบ ดัดแปลง ต่อเติมหรือปรับปรุงวัสดุ รายจ่ายเพื่อจัดหาสิ่งของที่ใช้ในการซ่อมแซมบำรุงรักษาทรัพย์สินให้สามารถใช้งานได้ตามปกติ รายจ่ายที่ต้องชำระพร้อมกับค่าวัสดุ เช่น ค่าขนส่ง ค่าภาษี ค่าประกันภัย ค่าติดตั้ง เป็นต้น อาทิเช่น ไขควง ประแจแม่แรง น้ำมันเบรก ล้อ ยางรถจักรยานยนต์ ยางรถยนต์ หัวเทียน แบตเตอรี่ ฯลฯ ตามรูปแบบและการจำแนกประเภทรายรับ-รายจ่าย งบประมาณรายจ่ายประจำปีขององค์กรปกครองส่วนท้องถิ่น

- เป็นไปตามระเบียบกระทรวงมหาดไทยว่าด้วยการเบิกค่าใช้จ่ายในการบริหารงานขององค์กรปกครองส่วนท้องถิ่น พ.ศ. 2562
- หนังสือกรมส่งเสริมการปกครองท้องถิ่น ที่ มท 0808.2/ว 1095 ลงวันที่ 28 พฤษภาคม 2564

วัสดุเชื้อเพลิงและหล่อลื่น จำนวน 180,000 บาท

(กองช่าง)

เพื่อจ่ายเป็นค่าวัสดุเชื้อเพลิงและหล่อลื่น วัสดุสิ้นเปลือง รวมถึงรายจ่ายต้องชำระพร้อมกับค่าวัสดุ เช่น ค่าขนส่ง ค่าภาษี ค่าประกันภัย ค่าติดตั้ง เป็นต้น อาทิเช่น แก๊สหุงต้ม น้ำมันเชื้อเพลิง น้ำมันดีเซล น้ำมันเบนซิน รวมถึงเครื่องยนต์ รถยนต์ เครื่องจักรที่ได้รับการสนับสนุนจากหน่วยงานอื่น ฯลฯ ตามรูปแบบและการจำแนกประเภทรายรับ-รายจ่าย งบประมาณรายจ่ายประจำปีขององค์กรปกครองส่วนท้องถิ่น

- เป็นไปตามระเบียบกระทรวงมหาดไทยว่าด้วยการเบิกค่าใช้จ่ายในการบริหารงานขององค์กรปกครองส่วนท้องถิ่น พ.ศ. 2562
- หนังสือกรมส่งเสริมการปกครองท้องถิ่น ที่ มท 0808.2/ว 1095 ลงวันที่ 28 พฤษภาคม 2564

วัสดุโฆษณาและเผยแพร่ จำนวน 3,000 บาท

(กองช่าง)
เพื่อจ่ายเป็นค่าวัสดุโฆษณาและเผยแพร่ ประเภทวัสดุคงทน วัสดุสิ้นเปลือง รวมถึงรายจ่ายเพื่อประกอบ ดัดแปลง ต่อเติมหรือปรับปรุงวัสดุ รายจ่ายเพื่อจัดหาสิ่งของที่ใช้ในการซ่อมแซมบำรุงรักษาทรัพย์สินให้สามารถใช้งานได้ตามปกติ รายจ่ายที่ต้องชำระพร้อมกับค่าวัสดุ เช่น ค่าขนส่ง ค่าภาษี ค่าประกันภัย ค่าติดตั้ง เป็นต้น อาทิเช่น ป้ายไฟแจ้งเตือนแบบล้อลาก ป้ายประชาสัมพันธ์ ฯลฯ ตามรูปแบบและการจำแนกประเภทรายรับ-รายจ่าย งบประมาณรายจ่ายประจำปีขององค์กรปกครองส่วนท้องถิ่น
- เป็นไปตามระเบียบกระทรวงมหาดไทยว่าด้วยการเบิกค่าใช้จ่ายในการบริหารงานขององค์กรปกครองส่วนท้องถิ่น พ.ศ. 2562
- หนังสือกรมส่งเสริมการปกครองท้องถิ่น ที่ มท 0808.2/ว 1095 ลงวันที่ 28 พฤษภาคม 2564

วัสดุคอมพิวเตอร์ จำนวน 15,000 บาท

(กองช่าง)
เพื่อจ่ายเป็นค่าวัสดุคอมพิวเตอร์ ประเภทวัสดุคงทน วัสดุสิ้นเปลือง วัสดุอุปกรณ์ประกอบและอะไหล่ รวมถึงรายจ่ายเพื่อประกอบ ดัดแปลง ต่อเติม หรือปรับปรุงวัสดุ รายจ่ายเพื่อจัดหาสิ่งของที่ใช้ในการซ่อมแซมบำรุงรักษาทรัพย์สินให้สามารถใช้งานได้ตามปกติ รายจ่ายที่ต้องชำระพร้อมกับค่าวัสดุ เช่น ค่าขนส่ง ค่าภาษี ค่าประกันภัย ค่าติดตั้ง เป็นต้น อาทิเช่น อุปกรณ์บันทึกข้อมูล ตลับผงหมึกสำหรับเครื่องพิมพ์ แป้นพิมพ์ เมาส์ ฯลฯ ตามรูปแบบและการจำแนกประเภทรายรับ-รายจ่าย งบประมาณรายจ่ายประจำปีขององค์กรปกครองส่วนท้องถิ่น
- เป็นไปตามระเบียบกระทรวงมหาดไทยว่าด้วยการเบิกค่าใช้จ่ายในการบริหารงานขององค์กรปกครองส่วนท้องถิ่น พ.ศ. 2562
- หนังสือกรมส่งเสริมการปกครองท้องถิ่น ที่ มท 0808.2/ว 1095 ลงวันที่ 28 พฤษภาคม 2564

วัสดุสำรวจ จำนวน 10,000 บาท
(กองช่าง)
เพื่อจ่ายเป็นค่าวัสดุสำรวจ ประเภทวัสดุคงทน รายจ่ายที่ต้องชำระพร้อมกับค่าวัสดุเช่น ค่าขนส่ง ค่าภาษี เป็นต้น อาทิเช่นบันไดอลูมิเนียม เครื่องมือสำรวจ ฯลฯ
รายละเอียดตามรูปแบบและการจำแนกประเภทรายรับ-รายจ่าย งบประมาณรายจ่ายประจำปีขององค์กรปกครองส่วนท้องถิ่น
- เป็นไปตามระเบียบกระทรวงมหาดไทยว่าด้วยการเบิกค่าใช้จ่ายในการบริหารงานขององค์กรปกครองส่วนท้องถิ่น พ.ศ. 2562
- หนังสือกรมส่งเสริมการปกครองท้องถิ่น ที่ มท 0808.2/ว 1095 ลงวันที่ 28 พฤษภาคม 2564

งบลงทุน **รวม** **20,000 บาท**

ค่าครุภัณฑ์ **รวม** **20,000 บาท**

ค่าบำรุงรักษาและปรับปรุงครุภัณฑ์

ค่าบำรุงรักษาและปรับปรุงครุภัณฑ์ จำนวน 20,000 บาท
(กองช่าง)
เพื่อจ่ายเป็นค่าบำรุงรักษาและปรับปรุงครุภัณฑ์ (รายจ่ายเพื่อซ่อมแซมบำรุงรักษาโครงสร้างของครุภัณฑ์ขนาดใหญ่ ซึ่งไม่รวมถึงค่าซ่อมบำรุงตามปกติ หรือค่าซ่อมกลาง) เช่น ทำสีใหม่ทั้งคัน เปลี่ยนเครื่องยนต์ใหม่ ฯลฯ
- เป็นไปตามระเบียบกระทรวงมหาดไทยว่าด้วยการเบิกค่าใช้จ่ายในการบริหารงานขององค์กรปกครองส่วนท้องถิ่น พ.ศ. 2562
- หนังสือกรมส่งเสริมการปกครองท้องถิ่น ที่ มท 0808.2/ว 1095 ลงวันที่ 28 พฤษภาคม 2564

งานก่อสร้าง **รวม** **670,000** **บาท**

งบดำเนินงาน **รวม** **240,000** **บาท**

ค่าวัสดุ **รวม** **240,000** **บาท**

วัสดุไฟฟ้าและวิทยุ จำนวน 150,000 บาท

(กองช่าง)
เพื่อจ่ายเป็นค่าวัสดุไฟฟ้าและวิทยุ ประเภทวัสดุคงทน วัสดุสิ้นเปลือง วัสดุอุปกรณ์ประกอบและอะไหล่ รวมถึงรายจ่ายเพื่อประกอบ ดัดแปลง ต่อเติมหรือปรับปรุงวัสดุ รายจ่ายเพื่อจัดหาสิ่งของที่ใช้ในการซ่อมแซม บำรุงรักษาทรัพย์สินให้สามารถใช้งานได้ตามปกติ รายจ่ายที่ต้องชำระพร้อมกับค่าวัสดุ เช่น ค่าขนส่ง ค่าภาษี ค่าประกันภัย ค่าติดตั้ง เป็นต้น อาทิเช่น ฟิวส์ เทปพันสายไฟฟ้า สายไฟฟ้า หลอดไฟ ฯลฯ ตามรูปแบบและการจำแนกประเภทรายรับ-รายจ่าย งบประมาณรายจ่ายประจำปีขององค์กรปกครองส่วนท้องถิ่น
- เป็นไปตามระเบียบกระทรวงมหาดไทยว่าด้วยการเบิกค่าใช้จ่ายในการบริหารงานขององค์กรปกครองส่วนท้องถิ่น พ.ศ. 2562
- หนังสือกรมส่งเสริมการปกครองท้องถิ่น ที่ มท 0808.2/ว 1095 ลงวันที่ 28 พฤษภาคม 2564

วัสดุก่อสร้าง จำนวน 70,000 บาท

(กองช่าง)
เพื่อจ่ายเป็นค่าวัสดุก่อสร้าง ประเภทวัสดุคงทน วัสดุสิ้นเปลืองวัสดุอุปกรณ์ประกอบและอะไหล่ รวมถึงรายจ่ายเพื่อประกอบ ดัดแปลง ต่อเติม หรือปรับปรุงวัสดุ รายจ่ายเพื่อจัดหาสิ่งของที่ใช้ในการซ่อมแซม บำรุงรักษาทรัพย์สินให้สามารถใช้งานได้ตามปกติ รายจ่ายที่ต้องชำระพร้อมกับค่าวัสดุ เช่น ค่าขนส่ง ค่าภาษี ค่าประกันภัย ค่าติดตั้ง เป็นต้น อาทิเช่น ปูนซีเมนต์ อุปกรณ์ประปา อุปกรณ์ช่าง อุปกรณ์ก่อสร้าง ยางมะตอยสำเร็จรูป ฯลฯ ตามรูปแบบและการจำแนกประเภทรายรับ-รายจ่าย งบประมาณรายจ่ายประจำปีขององค์กรปกครองส่วนท้องถิ่น
- เป็นไปตามระเบียบกระทรวงมหาดไทยว่าด้วยการเบิกค่าใช้จ่ายในการบริหารงานขององค์กรปกครองส่วนท้องถิ่น พ.ศ. 2562
- หนังสือกรมส่งเสริมการปกครองท้องถิ่น ที่ มท 0808.2/ว 1095 ลงวันที่ 28 พฤษภาคม 2564

วัสดุยานพาหนะและขนส่ง จำนวน 15,000 บาท

(กองช่าง)
เพื่อจ่ายเป็นค่าวัสดุยานพาหนะและขนส่ง ประเภทวัสดุคงทน วัสดุสิ้นเปลือง วัสดุอุปกรณ์ประกอบและอะไหล่ รวมถึงรายจ่ายเพื่อประกอบ ดัดแปลง ต่อเติมหรือปรับปรุงวัสดุ รายจ่ายเพื่อจัดหาสิ่งของที่ใช้ในการซ่อมแซมบำรุงรักษาทรัพย์สินให้สามารถใช้งานได้ตามปกติ รายจ่ายที่ต้องชำระพร้อมกับค่าวัสดุ เช่น ค่าขนส่ง ค่าภาษี ค่าประกันภัย ค่าติดตั้ง เป็นต้น อาทิเช่น ไขควง ประแจแม่แรง น้ำมันเบรก ล้อ ยางรถจักรยานยนต์ ยางรถยนต์ หัวเทียน แบตเตอรี่ ฯลฯ ตามรูปแบบและการจำแนกประเภทรายรับ-รายจ่าย งบประมาณรายจ่ายประจำปีขององค์กรปกครองส่วนท้องถิ่น
- เป็นไปตามระเบียบกระทรวงมหาดไทยว่าด้วยการเบิกค่าใช้จ่ายในการบริหารงานขององค์กรปกครองส่วนท้องถิ่น พ.ศ. 2562
- หนังสือกรมส่งเสริมการปกครองท้องถิ่น ที่ มท 0808.2/ว 1095 ลงวันที่ 28 พฤษภาคม 2564

วัสดุเครื่องแต่งกาย จำนวน 5,000 บาท

(กองช่าง)
เพื่อจ่ายเป็นค่าวัสดุเครื่องแต่งกาย ประเภทวัสดุคงทน วัสดุสิ้นเปลือง รวมถึงรายจ่ายเพื่อประกอบ ดัดแปลง ต่อเติม หรือปรับปรุงวัสดุ รายจ่ายเพื่อจัดหาสิ่งของที่ใช้ในการซ่อมแซม บำรุงรักษาทรัพย์สินให้สามารถใช้งานได้ตามปกติ รายจ่าย ที่ต้องชำระพร้อมกับค่าวัสดุ เช่น ค่าขนส่ง ค่าภาษี เป็นต้น อาทิเช่น เครื่องแบบ/ชุดปฏิบัติงาน เครื่องหมายต่าง ๆ ผ้าผูกคอ เสื้อสะท้อนแสง ฯลฯ ตามรูปแบบและการจำแนกประเภทรายรับ-รายจ่าย งบประมาณรายจ่ายประจำปีขององค์กรปกครองส่วนท้องถิ่น
- เป็นไปตามระเบียบกระทรวงมหาดไทยว่าด้วยการเบิกค่า

งบลงทุน **รวม** **430,000** **บาท**

ค่าครุภัณฑ์ **รวม** **10,000** **บาท**

ค่าบำรุงรักษาและปรับปรุงครุภัณฑ์

ค่าบำรุงรักษาและปรับปรุงครุภัณฑ์ จำนวน 10,000 บาท
(กองช่าง)
เพื่อจ่ายเป็นค่าบำรุงรักษาและปรับปรุงครุภัณฑ์ (รายจ่ายเพื่อซ่อมแซมบำรุงรักษาโครงสร้างของครุภัณฑ์ขนาดใหญ่ ซึ่งไม่รวมถึงค่าซ่อมบำรุงตามปกติ หรือค่าซ่อมกลาง) เช่น ทำสีใหม่ทั้งคัน เปลี่ยนเครื่องยนต์ใหม่ ฯลฯ
- เป็นไปตามระเบียบกระทรวงมหาดไทยว่าด้วยการเบิกค่าใช้จ่ายในการบริหารงานขององค์กรปกครองส่วนท้องถิ่น พ.ศ. 2562
- หนังสือกรมส่งเสริมการปกครองท้องถิ่น ที่ มท 0808.2/ว 1095 ลงวันที่ 28 พฤษภาคม 2564

ค่าที่ดินและสิ่งก่อสร้าง **รวม** **420,000** **บาท**

ค่าปรับปรุงที่ดินและสิ่งก่อสร้าง

ค่าบำรุงรักษาและปรับปรุงที่ดินและสิ่งก่อสร้าง จำนวน 70,000 บาท
(กองช่าง)
เพื่อเป็นค่าบำรุงรักษาและปรับปรุงที่ดินและสิ่งก่อสร้างขององค์การบริหารส่วนตำบลหนองโพ เช่น การปรับปรุงถนนการปรับปรุงระบายน้ำ ระบบไฟฟ้า การปรับปรุงสะพาน การปรับปรุงบ่อบาดาล การปรับปรุงแหล่งน้ำสาธารณะ การขุดลอกคลอง การปรับปรุงอาคารและสิ่งก่อสร้าง ฯลฯ
- เป็นไปตามระเบียบกระทรวงมหาดไทยว่าด้วยการเบิกค่าใช้จ่ายในการบริหารงานขององค์กรปกครองส่วนท้องถิ่น พ.ศ. 2562
- หนังสือกรมส่งเสริมการปกครองท้องถิ่น ที่ มท 0808.2/ว 1095 ลงวันที่ 28 พฤษภาคม 2564

โครงการปรับปรุงระบบประปา หมู่ที่ 6 บริเวณบ้านนายเนื่อง หนูน้อย (กองช่าง) เพื่อเป็นค่าใช้จ่ายตามโครงการปรับปรุงระบบประปา หมู่ที่ 6 บริเวณบ้านนายเนื่อง หนูน้อย โดยเปลี่ยนถังกรองประปา บริเวณบ้านนายเนื่อง หนูน้อย (ตามแบบ อบต.หนองโพกำหนด) - เป็นไปตามพระราชบัญญัติสภาตำบลและองค์การบริหารส่วนตำบล พ.ศ. 2537 และที่แก้ไขเพิ่มเติมถึง (ฉบับที่ 7) พ.ศ. 2562 - เป็นไปตามแผนพัฒนาท้องถิ่น (พ.ศ. 2566 - 2570) แก้ไข ครั้งที่ 1/2566 หน้าที่ 38 ลำดับที่ 40	จำนวน	110,000	บาท
โครงการปรับปรุงระบบประปา หมู่ที่ 6 บริเวณบ้านศาลาอเนกประสงค์ หมู่ที่ 6 (กองช่าง) เพื่อเป็นค่าใช้จ่ายตามโครงการปรับปรุงระบบประปา หมู่ที่ 6 บริเวณบ้านศาลาอเนกประสงค์ หมู่ที่ 6 โดยเปลี่ยนถังกรองประปา บริเวณศาลาอเนกประสงค์ หมู่ที่ 6 (ตามแบบ อบต.หนองโพกำหนด) - เป็นไปตามพระราชบัญญัติสภาตำบลและองค์การบริหารส่วนตำบล พ.ศ. 2537 และที่แก้ไขเพิ่มเติมถึง (ฉบับที่ 7) พ.ศ. 2562 - เป็นไปตามแผนพัฒนาท้องถิ่น (พ.ศ. 2566 - 2570) แก้ไข ครั้งที่ 1/2566 หน้าที่ 38 ลำดับที่ 39	จำนวน	110,000	บาท
โครงการปรับปรุงระบบประปา หมู่ที่ 7 บริเวณบ้านนางสมควร อยู่ดี (กองช่าง) เพื่อเป็นค่าใช้จ่ายตามโครงการปรับปรุงระบบประปา หมู่ที่ 7 บริเวณบ้านนางสมควร อยู่ดี โดยเปลี่ยนถังกรองประปา บริเวณบ้านนางสมควร อยู่ดี (ตามแบบ อบต.หนองโพกำหนด) - เป็นไปตามพระราชบัญญัติสภาตำบลและองค์การบริหารส่วนตำบล พ.ศ. 2537 และที่แก้ไขเพิ่มเติมถึง (ฉบับที่ 7) พ.ศ. 2562 - เป็นไปตามแผนพัฒนาท้องถิ่น (พ.ศ. 2566 - 2570) แก้ไข ครั้งที่ 1/2566 หน้าที่ 38 ลำดับที่ 41	จำนวน	110,000	บาท

ค่าชดเชยสัญญาแบบปรับราคาได้ (ค่า K) จำนวน 20,000 บาท
(กองช่าง)
เพื่อจ่ายเป็นค่าชดเชยสัญญาแบบปรับราคาได้ (ค่า K)
(ค่าก่อสร้างสิ่งสาธารณูปโภคและสิ่งสาธารณูปการ)
- เป็นไปตามหนังสือกรมส่งเสริมการปกครองท้องถิ่น
ที่ มท 0808.2/ว 1837 ลงวันที่ 11 กันยายน 2560

แผนงานการเกษตร

งานส่งเสริมการเกษตร **รวม** **1,000** **บาท**

งบดำเนินงาน **รวม** **1,000** **บาท**

ค่าวัสดุ **รวม** **1,000** **บาท**

วัสดุการเกษตร จำนวน 1,000 บาท

(สำนักปลัด)

เพื่อจ่ายเป็นค่าวัสดุอื่น วัสดุอุปกรณ์ต่าง ๆ ที่ไม่เข้าลักษณะและประเภท ตามรูปแบบและการจำแนกประเภทรายรับ-รายจ่าย งบประมาณรายจ่ายประจำปีขององค์กรปกครองส่วนท้องถิ่น

- เป็นไปตามระเบียบกระทรวงมหาดไทยว่าด้วยการเบิกค่าใช้จ่ายในการบริหารงานขององค์กรปกครองส่วนท้องถิ่น พ.ศ. 2562
- หนังสือกรมส่งเสริมการปกครองท้องถิ่น ที่ มท 0808.2/ว 1095 ลงวันที่ 28 พฤษภาคม 2564

งานสิ่งแวดล้อมและทรัพยากรธรรมชาติ **รวม** **44,000** **บาท**

งบดำเนินงาน **รวม** **44,000** **บาท**

ค่าใช้สอย **รวม** **10,000** **บาท**

รายจ่ายเกี่ยวเนื่องกับการปฏิบัติราชการที่ไม่เข้าลักษณะรายจ่ายงบรายจ่ายอื่น ๆ

โครงการสิ่งแวดล้อมและอนุรักษ์ทรัพยากร จำนวน 10,000 บาท

(สำนักปลัด)

เพื่อเป็นค่าใช้จ่ายตามโครงการสิ่งแวดล้อมและอนุรักษ์ทรัพยากร โดยจัดกิจกรรมปลูกต้นไม้ กิจกรรมส่งเสริมการมีส่วนร่วมทุกภาคส่วน เพื่อประโยชน์ต่อสังคม กิจกรรมรณรงค์อนุรักษ์สิ่งแวดล้อมและอนุรักษ์ทรัพยากรธรรมชาติ โดยมีค่าใช้จ่าย เช่น ป้ายโครงการ ป้ายประชาสัมพันธ์ ค่าพันธุ์กล้าไม้ และค่าใช้จ่ายอื่น ๆ ที่จำเป็นและเกี่ยวข้องกับการดำเนินโครงการ เป็นต้น

- เป็นไปตามระเบียบกระทรวงมหาดไทยว่าด้วยการเบิกจ่ายค่าใช้จ่ายในการจัดงาน การจัดกิจกรรมสาธารณะ การส่งเสริมกีฬา และการแข่งขันกีฬาขององค์กรปกครองส่วนท้องถิ่น พ.ศ. 2564
- เป็นไปตามแผนพัฒนาท้องถิ่น (พ.ศ. 2566 - 2570) แก้ไข ครั้งที่ 1/2566 หน้าที่ 117 ลำดับที่ 8

ค่าวัสดุ **รวม** **34,000 บาท**

วัสดุการเกษตร จำนวน 34,000 บาท

เพื่อจ่ายเป็นค่าวัสดุการเกษตร ประเภทวัสดุคงทน วัสดุสิ้นเปลือง อุปกรณ์ประกอบและอะไหล่ รวมถึงรายจ่ายเพื่อประกอบ ดัดแปลง ต่อเติมหรือปรับปรุงวัสดุ รายจ่ายเพื่อจัดหาสิ่งของที่ใช้ในการซ่อมแซมบำรุงรักษาทรัพย์สินให้สามารถใช้งานได้ตามปกติ รายจ่ายที่ต้องชำระพร้อมกับค่าวัสดุ เช่น ค่าขนส่ง ค่าภาษี ค่าประกันภัย ค่าติดตั้ง เป็นต้น อาทิเช่น มีดตัดต้นไม้ ยาป้องกันและกำจัดศัตรูพืช ผ้าใบ จอบหมุน จานพรวน สายยางดูดน้ำ กระโหลกดูดน้ำ ฯลฯ ตามรูปแบบและการจำแนกประเภทรายรับ-รายจ่าย งบประมาณรายจ่ายประจำปีขององค์กรปกครองส่วนท้องถิ่น แยกดังนี้

สำนักปลัด ตั้งไว้ 10,000 บาท
กองการศึกษา ตั้งไว้ 5,000 บาท
กองช่าง ตั้งไว้ 20,000 บาท

- เป็นไปตามระเบียบกระทรวงมหาดไทยว่าด้วยการเบิกค่าใช้จ่ายในการบริหารงานขององค์กรปกครองส่วนท้องถิ่น พ.ศ. 2562
- หนังสือกรมส่งเสริมการปกครองท้องถิ่น ที่ มท 0808.2/ว 1095 ลงวันที่ 28 พฤษภาคม 2564

แผนงานงบกลาง

งบกลาง	**รวม**	**6,796,875**	**บาท**
งบกลาง	**รวม**	**6,796,875**	**บาท**
งบกลาง	**รวม**	**6,796,875**	**บาท**
เงินสมทบกองทุนประกันสังคม	จำนวน	67,479	บาท

(กองคลัง)
เพื่อส่งเป็นเงินสมทบกองทุนประกันสังคม กรณีประสบอันตรายหรือเจ็บป่วย ทุพพลภาพ ตายและคลอดบุตร ฯลฯ ตาม พ.ร.บ. ประกันสังคม พ.ศ. 2533 ในอัตราร้อยละ 5 ของค่าจ้างพนักงานจ้าง เงินเพิ่มค่าครองชีพค่าจ้างชั่วคราว พร้อมกับหักค่าจ้างของพนักงานจ้าง ส่งเป็นเงินสมทบในอัตราเดียวกันด้วย
- เป็นไปตามพระราชบัญญัติประกันสังคม พ.ศ. 2533 และที่แก้ไขเพิ่มเติมถึง (ฉบับที่ 4) พ.ศ. 2558

เงินสมทบกองทุนเงินทดแทน	จำนวน	3,000	บาท

(กองคลัง)
เพื่อจ่ายเป็นเงินสมทบกองทุนเงินทดแทน ตามพระราชบัญญัติเงินทดแทน พ.ศ. 2537 แก้ไขเพิ่มเติม ฉบับที่ 2 พ.ศ. 2561 เพื่อให้ความคุ้มครองแก่ลูกจ้างที่ประสบอันตราย เจ็บป่วย ตาย หรือสูญหายอันเนื่องมาจากการทำงานให้แก่นายจ้าง โดยคำนวณในอัตราร้อยละ 0.2 ของค่าจ้างทั้งปี (มกราคม - ธันวาคม)
- เป็นไปตามพระราชบัญญัติเงินทดแทน พ.ศ. 2537 และที่แก้ไขเพิ่มเติมถึง (ฉบับที่ 2) พ.ศ. 2561

เบี้ยยังชีพผู้สูงอายุ จำนวน 5,079,600 บาท

(สำนักปลัด)

เพื่อจ่ายเป็นเงินเพื่อรองรับการจัดสวัสดิการให้แก่ผู้สูงอายุที่มีอายุ 60 ปีบริบูรณ์ขึ้นไปที่มีคุณสมบัติครบถ้วนตามระเบียบกระทรวงมหาดไทยว่าด้วยหลักเกณฑ์การจ่ายเงินเบี้ยยังชีพผู้สูงอายุ ขององค์กรปกครองส่วนท้องถิ่น พ.ศ. 2552 และได้ขึ้นทะเบียนขอรับเงินเบี้ยยังชีพไว้กับองค์การบริหารส่วนตำบลหนองโพไว้แล้ว โดยจ่ายอัตราเบี้ยยังชีพรายเดือนแบบขั้นบันได เว้นแต่ในส่วนของเงินเพิ่มที่องค์กรปกครองส่วนท้องถิ่นดำเนินการตามข้อ 18 (2) แห่งระเบียบกระทรวงมหาดไทยว่าด้วยการจ่ายเงินสงเคราะห์ เพื่อการยังชีพขององค์กรปกครองส่วนท้องถิ่น พ.ศ. 2548 ที่ได้ดำเนินการมาก่อน ใช้ฐานข้อมูลจำนวนผู้สูงอายุตามประกาศบัญชีรายชื่อผู้มีสิทธิรับเงินเบี้ยยังชีพผู้สูงอายุ โดยคำนวณจากอัตราเฉลี่ยการเพิ่มขึ้น 3 ปีย้อนหลัง และข้อมูลจำนวนผู้สูงอายุที่ได้บันทึกในระบบสารสนเทศการจัดการฐานข้อมูลเบี้ยยังชีพขององค์กรปกครองส่วนท้องถิ่นจากประกาศบัญชีรายชื่อฯ โดยดำเนินการจ่ายเงินเบี้ยยังชีพผู้สูงอายุ

- เป็นไปตามระเบียบกระทรวงมหาดไทยว่าด้วยหลักเกณฑ์การจ่ายเงินเบี้ยยังชีพผู้สูงอายุขององค์กรปกครองส่วนท้องถิ่น พ.ศ. 2566
- พระราชบัญญัติกำหนดแผนและขั้นตอนการกระจายอำนาจฯ พ.ศ. 2542 มาตรา 16

เบี้ยยังชีพความพิการ จำนวน 964,800 บาท

(สำนักปลัด)
เพื่อจ่ายเป็นเงินสงเคราะห์เบี้ยยังชีพความพิการ ให้แก่ผู้พิการที่มีสิทธิตามหลักเกณฑ์ที่กำหนด ที่ได้แสดงความจำนงโดยการขอขึ้นทะเบียน เพื่อขอรับเงินเบี้ยความพิการไว้กับองค์การบริหารส่วนตำบลหนองโพ โดยคนพิการที่มีอายุ 18 ปีขึ้นไปได้รับเบี้ยความพิการคนละ 800 บาท ต่อเดือน (ตามมติคณะรัฐมนตรี เมื่อวันที่ 25 พฤศจิกายน 2557) และผู้พิการที่มีอายุต่ำกว่า 18 ปี คนละ 1,000 บาท ต่อเดือน (ตามมติคณะรัฐมนตรี เมื่อวันที่ 28 เมษายน 2563) เว้นแต่ในส่วนของเงินเพิ่มที่องค์กรปกครองส่วนท้องถิ่นดำเนินการตามข้อ 18 (2) แห่งระเบียบกระทรวงมหาดไทยว่าด้วยการจ่ายเงินสงเคราะห์เพื่อการยังชีพขององค์กรปกครองส่วนท้องถิ่น พ.ศ. 2548
- เป็นไประเบียบกระทรวงมหาดไทยว่าด้วยหลักเกณฑ์การจ่ายเงินเบี้ยความพิการให้คนพิการ ขององค์กรปกครองส่วนท้องถิ่น พ.ศ. 2553 และที่แก้ไขเพิ่มเติมถึง (ฉบับที่ 4) พ.ศ. 2562
- พระราชบัญญัติกำหนดแผนและขั้นตอนการกระจายอำนาจฯ พ.ศ. 2542 มาตรา 16

เบี้ยยังชีพผู้ป่วยเอดส์ จำนวน 48,000 บาท

(สำนักปลัด)
เพื่อจ่ายเป็นเงินสงเคราะห์เบี้ยยังชีพผู้ป่วยเอดส์ ให้แก่ผู้ป่วยเอดส์ในเขตองค์การบริหารส่วนตำบลหนองโพ ที่แพทย์ได้รับรองและทำการวินิจฉัยแล้ว และมีความเป็นอยู่ยากจนหรือถูกทอดทิ้ง ขาดผู้อุปการะดูแล ไม่สามารถประกอบอาชีพเลี้ยงตนเองได้ โดยผู้ป่วยเอดส์ที่มีสิทธิจะได้รับเบี้ยยังชีพคนละ 500 ต่อเดือน ครบทั้ง 12 เดือน
- เป็นไปตามระเบียบกระทรวงมหาดไทยว่าด้วยการจ่ายเงินสงเคราะห์เพื่อการยังชีพขององค์กรปกครองส่วนท้องถิ่น พ.ศ. 2548
- พระราชบัญญัติกำหนดแผนและขั้นตอนการกระจายอำนาจฯ พ.ศ. 2542 มาตรา 16

เงินสำรองจ่าย จำนวน 200,000 บาท

เพื่อเป็นค่าใช้จ่ายกรณีที่มีเหตุสาธารณภัยเกิดขึ้น หรือกรณีการป้องกันและยับยั้งก่อนเกิดสาธารณภัย หรือคาดว่าจะเกิดสาธารณภัยหรือกรณีฉุกเฉิน เพื่อบรรเทาปัญหาความเดือดร้อนของประชาชน

เป็นส่วนรวม แยกดังนี้

สำนักปลัด ตั้งไว้ 200,000 บาท

- เป็นไปตามระเบียบกระทรวงมหาดไทยว่าด้วยวิธีการงบประมาณขององค์กรปกครองส่วนท้องถิ่น พ.ศ. 2563 ข้อ 19
- ระเบียบกระทรวงมหาดไทยว่าด้วยค่าใช้จ่ายเพื่อช่วยเหลือประชาชนตามอานาจหน้าที่ขององค์กรปกครองส่วนท้องถิ่น พ.ศ. 2566

รายจ่ายตามข้อผูกพัน

เงินสมทบกองทุนบำเหน็จบำนาญข้าราชการส่วนท้องถิ่น (ก.บ.ท.) จำนวน 379,996 บาท

(สำนักปลัด)

เพื่อจ่ายเป็นเงินสมทบกองทุนบำเหน็จบำนาญข้าราชการส่วนท้องถิ่น (ก.บ.ท.) โดยคำนวณจากประมาณการรายรับทุกประเภทตามข้อบัญญัติงบประมาณรายจ่ายประจำปี ยกเว้นประเภทพันธบัตร เงินกู้ เงินที่มีผู้อุทิศให้/เงินบริจาค และเงินอุดหนุนมารวมคำนวณ

- เป็นไปตามพระราชบัญญัติบำเหน็จบำนาญข้าราชการส่วนท้องถิ่น พ.ศ. 2500 และที่แก้ไขเพิ่มเติมถึง (ฉบับที่ 8) พ.ศ. 2556
- ระเบียบกระทรวงมหาดไทยว่าด้วยเงินบำเหน็จบำนาญข้าราชการส่วนท้องถิ่น (ฉบับที่ 4) พ.ศ. 2563
- กฎกระทรวงการหักเงินจากปริมาณรายรับในงบประมาณรายจ่ายประจำปี สมทบเข้าเป็นกองทุนบำเหน็จบำนาญข้าราชการท้องถิ่น พ.ศ. 2563
- หนังสือสำนักงานกองทุนบำเหน็จบำนาญข้าราชการส่วนท้องถิ่น ที่ มท 0808.5/ว 23 ลงวันที่ 9 กันยายน 2565

เงินสมทบกองทุนหลักประกันสุขภาพองค์กรปกครองส่วนท้องถิ่น (สปสช) (สำนักปลัด) เพื่อจ่ายเป็นเงินสมทบกองทุนระบบหลักประกันสุขภาพองค์การบริหารส่วนตำบลหนองโพ - เป็นไปตามระเบียบกระทรวงมหาดไทยว่าด้วยการตั้งงบประมาณขององค์กรปกครองส่วนท้องถิ่นเพื่อสมทบกองทุน พ.ศ. 2561 และที่แก้ไขเพิ่มเติมถึง (ฉบับที่ 3) พ.ศ. 2565 - ประกาศสำนักงานหลักประกันสุขภาพแห่งชาติ เรื่อง อัตราเงินสมทบจากองค์กรปกครองส่วนท้องถิ่นเข้ากองทุนหลักประกันสุขภาพในระดับท้องถิ่นหรือพื้นที่ พ.ศ. 2568	จำนวน	54,000	บาท

ข้อบัญญัติงบประมาณรายจ่ายประจำปีงบประมาณ พ.ศ. 2570

งบ/รายจ่าย/ประเภทรายจ่าย / แผนงาน			แผนงานบริหารงานทั่วไป	แผนงานการรักษาความสงบภายใน	แผนงานการศึกษา	แผนงานสาธารณสุข	แผนงานเคหะและชุมชน
งบกลาง	งบกลาง	เงินสมทบกองทุนประกันสังคม					
		เงินสมทบกองทุนเงินทดแทน					
		เบี้ยยังชีพผู้สูงอายุ					
		เบี้ยยังชีพความพิการ					
		เบี้ยยังชีพผู้ป่วยเอดส์					
		เงินสำรองจ่าย					
		รายจ่ายตามข้อผูกพัน					
		เงินสมทบกองทุนบำเหน็จบำนาญข้าราชการส่วนท้องถิ่น (ก.บ.ท.)					
		เงินสมทบกองทุนหลักประกันสุขภาพองค์กรปกครองส่วนท้องถิ่น (สปสช)					
งบบุคลากร	เงินเดือน (ฝ่ายการเมือง)	ค่าตอบแทนรายเดือนนายก/รองนายกองค์กรปกครองส่วนท้องถิ่น	695,520				
		ค่าตอบแทนประจำตำแหน่งนายก/รองนายก	120,000				
		ค่าตอบแทนพิเศษนายก/รองนายก	120,000				

งบ/รายจ่าย/ประเภทรายจ่าย / แผนงาน			แผนงานสร้างความเข้มแข็งของชุมชน	แผนงานการศาสนาวัฒนธรรม และนันทนาการ	แผนงานอุตสาหกรรมและการโยธา	แผนงานการเกษตร	แผนงานงบกลาง
งบกลาง	งบกลาง	เงินสมทบกองทุนประกันสังคม					67,479
		เงินสมทบกองทุนเงินทดแทน					3,000
		เบี้ยยังชีพผู้สูงอายุ					5,079,600
		เบี้ยยังชีพความพิการ					964,800
		เบี้ยยังชีพผู้ป่วยเอดส์					48,000
		เงินสำรองจ่าย					200,000
		รายจ่ายตามข้อผูกพัน					
		เงินสมทบกองทุนบำเหน็จบำนาญข้าราชการส่วนท้องถิ่น (ก.บ.ท.)					379,996
		เงินสมทบกองทุนหลักประกันสุขภาพองค์กรปกครองส่วนท้องถิ่น (สปสช)					54,000
งบบุคลากร	เงินเดือน (ฝ่ายการเมือง)	ค่าตอบแทนรายเดือนนายก/รองนายกองค์กรปกครองส่วนท้องถิ่น					
		ค่าตอบแทนประจำตำแหน่งนายก/รองนายก					
		ค่าตอบแทนพิเศษนายก/รองนายก					

งบ/รายจ่าย/ประเภทรายจ่าย / แผนงาน			รวม
งบกลาง	งบกลาง	เงินสมทบกองทุนประกันสังคม	67,479
		เงินสมทบกองทุนเงินทดแทน	3,000
		เบี้ยยังชีพผู้สูงอายุ	5,079,600
		เบี้ยยังชีพความพิการ	964,800
		เบี้ยยังชีพผู้ป่วยเอดส์	48,000
		เงินสำรองจ่าย	200,000
		รายจ่ายตามข้อผูกพัน	
		เงินสมทบกองทุนบำเหน็จบำนาญข้าราชการส่วนท้องถิ่น (ก.บ.ท.)	379,996
		เงินสมทบกองทุนหลักประกันสุขภาพองค์กรปกครองส่วนท้องถิ่น (สปสช)	54,000
งบบุคลากร	เงินเดือน (ฝ่ายการเมือง)	ค่าตอบแทนรายเดือนนายก/รองนายกองค์กรปกครองส่วนท้องถิ่น	695,520
		ค่าตอบแทนประจำตำแหน่งนายก/รองนายก	120,000
		ค่าตอบแทนพิเศษนายก/รองนายก	120,000

งบ/รายจ่าย/ประเภทรายจ่าย / แผนงาน			แผนงานบริหารงานทั่วไป	แผนงานการรักษาความสงบภายใน	แผนงานการศึกษา	แผนงานสาธารณสุข	แผนงานเคหะและชุมชน
งบบุคลากร	เงินเดือน (ฝ่ายการเมือง)	ค่าตอบแทนรายเดือนเลขานุการ/ที่ปรึกษานายกเทศมนตรี นายกองค์การบริหารส่วนตำบล	115,920				
		เงินค่าตอบแทนประธานสภา/รองประธานสภา/สมาชิกสภา/เลขานุการสภาองค์กรปกครองส่วนท้องถิ่น	1,142,640				
	เงินเดือน (ฝ่ายประจำ)	เงินเดือนข้าราชการ หรือพนักงานส่วนท้องถิ่น	4,659,408		1,334,152	239,760	
		เงินเพิ่มต่าง ๆ ของข้าราชการ หรือพนักงานส่วนท้องถิ่น	84,000				
		เงินประจำตำแหน่ง	210,000		42,000		
		เงินวิทยฐานะ			42,000		
		ค่าตอบแทนพนักงานจ้าง	780,120	108,000	250,920		
		เงินเพิ่มต่าง ๆ ของพนักงานจ้าง	24,000	24,000			
งบดำเนินงาน	ค่าตอบแทน	ค่าตอบแทนผู้ปฏิบัติราชการอันเป็นประโยชน์แก่องค์กรปกครองส่วนท้องถิ่น					
		ค่าตอบแทนบุคคลหรือคณะกรรมการที่ได้รับแต่งตั้งตามกฎหมายว่าด้วยการจัดซื้อจัดจ้างและการบริหารพัสดุภาครัฐ	50,000				

งบ/รายจ่าย/ประเภทรายจ่าย / แผนงาน			แผนงานสร้างความเข้มแข็งของชุมชน	แผนงานการศาสนาวัฒนธรรม และนันทนาการ	แผนงานอุตสาหกรรมและการโยธา	แผนงานการเกษตร	แผนงานงบกลาง
งบบุคลากร	เงินเดือน (ฝ่ายการเมือง)	ค่าตอบแทนรายเดือนเลขานุการ/ที่ปรึกษานายกเทศมนตรี นายกองค์การบริหารส่วนตำบล					
		เงินค่าตอบแทนประธานสภา/รองประธานสภา/สมาชิกสภา/เลขานุการสภาองค์กรปกครองส่วนท้องถิ่น					
	เงินเดือน (ฝ่ายประจำ)	เงินเดือนข้าราชการ หรือพนักงานส่วนท้องถิ่น	281,748		606,988		
		เงินเพิ่มต่าง ๆ ของข้าราชการ หรือพนักงานส่วนท้องถิ่น					
		เงินประจำตำแหน่ง			42,000		
		เงินวิทยฐานะ					
		ค่าตอบแทนพนักงานจ้าง	286,200		190,560		
		เงินเพิ่มต่าง ๆ ของพนักงานจ้าง			24,000		
งบดำเนินงาน	ค่าตอบแทน	ค่าตอบแทนผู้ปฏิบัติราชการอันเป็นประโยชน์แก่องค์กรปกครองส่วนท้องถิ่น					
		ค่าตอบแทนบุคคลหรือคณะกรรมการที่ได้รับแต่งตั้งตามกฎหมายว่าด้วยการจัดซื้อจัดจ้างและการบริหารพัสดุภาครัฐ					

งบ/รายจ่าย/ประเภทรายจ่าย / แผนงาน			รวม
งบบุคลากร	เงินเดือน (ฝ่ายการเมือง)	ค่าตอบแทนรายเดือนเลขานุการ/ที่ปรึกษานายกเทศมนตรี นายกองค์การบริหารส่วนตำบล	115,920
		เงินค่าตอบแทนประธานสภา/รองประธานสภา/สมาชิกสภา/เลขานุการสภาองค์กรปกครองส่วนท้องถิ่น	1,142,640
	เงินเดือน (ฝ่ายประจำ)	เงินเดือนข้าราชการ หรือพนักงานส่วนท้องถิ่น	7,122,056
		เงินเพิ่มต่าง ๆ ของข้าราชการ หรือพนักงานส่วนท้องถิ่น	84,000
		เงินประจำตำแหน่ง	294,000
		เงินวิทยฐานะ	42,000
		ค่าตอบแทนพนักงานจ้าง	1,615,800
		เงินเพิ่มต่าง ๆ ของพนักงานจ้าง	72,000
งบดำเนินงาน	ค่าตอบแทน	ค่าตอบแทนผู้ปฏิบัติราชการอันเป็นประโยชน์แก่องค์กรปกครองส่วนท้องถิ่น	
		ค่าตอบแทนบุคคลหรือคณะกรรมการที่ได้รับแต่งตั้งตามกฎหมายว่าด้วยการจัดซื้อจัดจ้างและการบริหารพัสดุภาครัฐ	50,000

งบ/รายจ่าย/ประเภทรายจ่าย / แผนงาน			แผนงานบริหารงานทั่วไป	แผนงานการรักษาความสงบภายใน	แผนงานการศึกษา	แผนงานสาธารณสุข	แผนงานเคหะและชุมชน
งบดำเนินงาน	ค่าตอบแทน	ค่าป่วยการอาสาสมัครป้องกันภัยฝ่ายพลเรือน		15,000			
		ค่าป่วยการอาสาสมัครบริบาลท้องถิ่น				44,000	
		ค่าใช้จ่ายในการคัดเลือกพนักงานและลูกจ้างของ อปท.	3,000				
		ค่าตอบแทนการปฏิบัติงานนอกเวลาราชการ	15,000		2,000		
		ค่าเช่าบ้าน	306,000		72,000		
		เงินช่วยเหลือการศึกษาบุตร					
		เงินช่วยเหลือการศึกษาบุตรข้าราชการ/พนักงาน/ลูกจ้างประจำ	25,800		35,000		
	ค่าใช้สอย	รายจ่ายเพื่อให้ได้มาซึ่งบริการ					
		ค่าโฆษณาและเผยแพร่ประชาสัมพันธ์	18,000				
		ค่าจ้างเหมาบริการบุคคลภายนอก	418,000	50,000	60,000	32,000	994,000
		ค่าจ้างเหมาบริการรักษาความปลอดภัย	192,600				
		ค่าจ้างเหมาบุคคลสำหรับการปฏิบัติหน้าที่ตามภารกิจของ อบต.	432,000	216,000	756,000		

งบ/รายจ่าย/ประเภทรายจ่าย \ แผนงาน			แผนงานสร้างความเข้มแข็งของชุมชน	แผนงานการศาสนาวัฒนธรรม และนันทนาการ	แผนงานอุตสาหกรรมและการโยธา	แผนงานการเกษตร	แผนงานงบกลาง
งบดำเนินงาน	ค่าตอบแทน	ค่าป่วยการอาสาสมัครป้องกันภัยฝ่ายพลเรือน					
		ค่าป่วยการอาสาสมัครบริบาลท้องถิ่น					
		ค่าใช้จ่ายในการคัดเลือกพนักงานและลูกจ้างของ อปท.					
		ค่าตอบแทนการปฏิบัติงานนอกเวลาราชการ			3,000		
		ค่าเช่าบ้าน			18,000		
		เงินช่วยเหลือการศึกษาบุตร					
		เงินช่วยเหลือการศึกษาบุตรข้าราชการ/พนักงาน/ลูกจ้างประจำ			10,000		
	ค่าใช้สอย	รายจ่ายเพื่อให้ได้มาซึ่งบริการ					
		ค่าโฆษณาและเผยแพร่ประชาสัมพันธ์					
		ค่าจ้างเหมาบริการบุคคลภายนอก	20,000		100,000		
		ค่าจ้างเหมาบริการรักษาความปลอดภัย					
		ค่าจ้างเหมาบุคคลสำหรับการปฏิบัติหน้าที่ตามภารกิจของ อบต.			1,188,000		

งบ/รายจ่าย/ประเภทรายจ่าย / แผนงาน			รวม
งบดำเนินงาน	ค่าตอบแทน	ค่าป่วยการอาสาสมัครป้องกันภัยฝ่ายพลเรือน	15,000
		ค่าป่วยการอาสาสมัครบริบาลท้องถิ่น	44,000
		ค่าใช้จ่ายในการคัดเลือกพนักงานและลูกจ้างของ อปท.	3,000
		ค่าตอบแทนการปฏิบัติงานนอกเวลาราชการ	20,000
		ค่าเช่าบ้าน	396,000
		เงินช่วยเหลือการศึกษาบุตร	
		เงินช่วยเหลือการศึกษาบุตรข้าราชการ/พนักงาน/ลูกจ้างประจำ	70,800
	ค่าใช้สอย	รายจ่ายเพื่อให้ได้มาซึ่งบริการ	
		ค่าโฆษณาและเผยแพร่ประชาสัมพันธ์	18,000
		ค่าจ้างเหมาบริการบุคคลภายนอก	1,674,000
		ค่าจ้างเหมาบริการรักษาความปลอดภัย	192,600
		ค่าจ้างเหมาบุคคลสำหรับการปฏิบัติหน้าที่ตามภารกิจของ อบต.	2,592,000

งบ/รายจ่าย/ประเภทรายจ่าย / แผนงาน			แผนงานบริหารงานทั่วไป	แผนงานการรักษาความสงบภายใน	แผนงานการศึกษา	แผนงานสาธารณสุข	แผนงานเคหะและชุมชน
งบดำเนินงาน	ค่าใช้สอย	ค่าจ้างเหมาบุคคลสำหรับการปฏิบัติหน้าที่ตามภารกิจของ อบต.	108,000				
		ค่าจ้างเหมาเพื่อให้ได้มาซึ่งป้ายประชาสัมพันธ์ หรือป้ายชื่อสำนักงาน หรือป้ายอื่น ๆ	10,000				
		ค่าเช่าเครื่องถ่ายเอกสาร	26,400				
		ค่าใช้จ่ายในการจัดสถานที่		2,500			
		ค่าใช้จ่ายในการดำเนินคดีตามคำพิพากษา	5,000				
		ค่าใช้จ่ายในการประชาสัมพันธ์		2,500			
		ค่าถ่ายเอกสาร					
		ค่าถ่ายเอกสาร ค่าเย็บหนังสือหรือเข้าปกหนังสือ	2,000				
		ค่าธรรมเนียมต่าง ๆ	10,000				
		ค่าเบี้ยประกันภัยทรัพย์สิน	5,000	15,000			
		ค่าเบี้ยประกันภัยรถยนต์	5,000				

งบ/รายจ่าย/ประเภทรายจ่าย / แผนงาน			แผนงานสร้างความเข้มแข็งของชุมชน	แผนงานการศาสนาวัฒนธรรม และนันทนาการ	แผนงานอุตสาหกรรมและการโยธา	แผนงานการเกษตร	แผนงานงบกลาง
งบดำเนินงาน	ค่าใช้สอย	ค่าจ้างเหมาบุคคลสำหรับการปฏิบัติหน้าที่ตามภารกิจของ อบต.					
		ค่าจ้างเหมาเพื่อให้ได้มาซึ่งป้ายประชาสัมพันธ์ หรือป้ายชื่อสำนักงาน หรือป้ายอื่น ๆ					
		ค่าเช่าเครื่องถ่ายเอกสาร					
		ค่าใช้จ่ายในการจัดสถานที่					
		ค่าใช้จ่ายในการดำเนินคดีตามคำพิพากษา			3,000		
		ค่าใช้จ่ายในการประชาสัมพันธ์					
		ค่าถ่ายเอกสาร			5,000		
		ค่าถ่ายเอกสาร ค่าเย็บหนังสือหรือเข้าปกหนังสือ					
		ค่าธรรมเนียมต่าง ๆ			25,000		
		ค่าเบี้ยประกันภัยทรัพย์สิน					
		ค่าเบี้ยประกันภัยรถยนต์			20,000		

งบ/รายจ่าย/ประเภทรายจ่าย		แผนงาน	รวม
งบดำเนินงาน	ค่าใช้สอย	ค่าจ้างเหมาบุคคลสำหรับการปฏิบัติหน้าที่ตามภารกิจของ อบต.	108,000
		ค่าจ้างเหมาเพื่อให้ได้มาซึ่งป้ายประชาสัมพันธ์ หรือป้ายชื่อสำนักงาน หรือป้ายอื่น ๆ	10,000
		ค่าเช่าเครื่องถ่ายเอกสาร	26,400
		ค่าใช้จ่ายในการจัดสถานที่	2,500
		ค่าใช้จ่ายในการดำเนินคดีตามคำพิพากษา	8,000
		ค่าใช้จ่ายในการประชาสัมพันธ์	2,500
		ค่าถ่ายเอกสาร	5,000
		ค่าถ่ายเอกสาร ค่าเย็บหนังสือหรือเข้าปกหนังสือ	2,000
		ค่าธรรมเนียมต่าง ๆ	35,000
		ค่าเบี้ยประกันภัยทรัพย์สิน	20,000
		ค่าเบี้ยประกันภัยรถยนต์	25,000

งบ/รายจ่าย/ประเภทรายจ่าย / แผนงาน			แผนงานบริหารงานทั่วไป	แผนงานการรักษาความสงบภายใน	แผนงานการศึกษา	แผนงานสาธารณสุข	แผนงานเคหะและชุมชน
งบดำเนินงาน	ค่าใช้สอย	รายจ่ายเกี่ยวกับการรับรองและพิธีการ					
		ค่ารับรอง	10,000				
		ค่าใช้จ่ายในพิธีทางศาสนา/รัฐพิธี	2,000				
		ค่าใช้จ่ายในการประชุมราชการ	20,000		5,000		
		รายจ่ายเกี่ยวเนื่องกับการปฏิบัติราชการที่ไม่เข้าลักษณะรายจ่ายงบรายจ่ายอื่น ๆ					
		ค่าใช้จ่ายในการจัดฝึกอบรมและสัมนา	45,000				
		ค่าใช้จ่ายในการเดินทางไปราชการ	115,000	2,500	15,000	5,000	
		ค่าลงทะเบียนในการฝึกอบรม	170,000		30,000	20,000	
		โครงการการเรียนการสอนแบบโครงการ (Project Approach)			5,000		
		โครงการกีฬาศูนย์พัฒนาเด็กเล็ก อบต.หนองโพ			10,000		
		โครงการเกษตรกรตัวจิ๋ว			20,000		
		โครงการงานแข่งขันกีฬา					

งบ/รายจ่าย/ประเภทรายจ่าย / แผนงาน			แผนงานสร้างความเข้มแข็งของชุมชน	แผนงานการศาสนาวัฒนธรรม และนันทนาการ	แผนงานอุตสาหกรรมและการโยธา	แผนงานการเกษตร	แผนงานงบกลาง
งบดำเนินงาน	ค่าใช้สอย	รายจ่ายเกี่ยวกับการรับรองและพิธีการ					
		ค่ารับรอง					
		ค่าใช้จ่ายในพิธีทางศาสนา/รัฐพิธี					
		ค่าใช้จ่ายในการประชุมราชการ					
		รายจ่ายเกี่ยวเนื่องกับการปฏิบัติราชการที่ไม่เข้าลักษณะรายจ่ายงบรายจ่ายอื่น ๆ					
		ค่าใช้จ่ายในการจัดฝึกอบรมและสัมนา					
		ค่าใช้จ่ายในการเดินทางไปราชการ	8,000		15,000		
		ค่าลงทะเบียนในการฝึกอบรม	50,000		20,000		
		โครงการการเรียนการสอนแบบโครงการ (Project Approach)					
		โครงการกีฬาศูนย์พัฒนาเด็กเล็ก อบต.หนองโพ					
		โครงการเกษตรกรตัวจิ๋ว					
		โครงการงานแข่งขันกีฬา		100,000			

งบ/รายจ่าย/ประเภทรายจ่าย / แผนงาน			รวม
งบดำเนินงาน	ค่าใช้สอย	รายจ่ายเกี่ยวกับการรับรองและพิธีการ	
		ค่ารับรอง	10,000
		ค่าใช้จ่ายในพิธีทางศาสนา/รัฐพิธี	2,000
		ค่าใช้จ่ายในการประชุมราชการ	25,000
		รายจ่ายเกี่ยวเนื่องกับการปฏิบัติราชการที่ไม่เข้าลักษณะรายจ่ายงบรายจ่ายอื่น ๆ	
		ค่าใช้จ่ายในการจัดฝึกอบรมและสัมนา	45,000
		ค่าใช้จ่ายในการเดินทางไปราชการ	160,500
		ค่าลงทะเบียนในการฝึกอบรม	290,000
		โครงการการเรียนการสอนแบบโครงการ (Project Approach)	5,000
		โครงการกีฬาศูนย์พัฒนาเด็กเล็ก อบต.หนองโพ	10,000
		โครงการเกษตรกรตัวจิ๋ว	20,000
		โครงการงานแข่งขันกีฬา	100,000

งบ/รายจ่าย/ประเภทรายจ่าย / แผนงาน			แผนงานบริหารงานทั่วไป	แผนงานการรักษาความสงบภายใน	แผนงานการศึกษา	แผนงานสาธารณสุข	แผนงานเคหะและชุมชน
งบดำเนินงาน	ค่าใช้สอย	โครงการช่วยเหลือประชาชนตามอำนาจหน้าที่ของ อบต.หนองโพ กรณีช่วยเหลือเกษตรกรผู้มีรายได้น้อย					
		โครงการช่วยเหลือประชาชนตามอำนาจหน้าที่ของ อบต.หนองโพ กรณีเยียวยาหรือฟื้นฟูหลังเกิดสาธารณภัย					
		โครงการช่วยเหลือประชาชนตามอำนาจหน้าที่ของ อบต.หนองโพ ด้านการป้องกันและควบคุมโรคติดต่อ					
		โครงการช่วยเหลือประชาชนตามอำนาจหน้าที่ของ อบต.หนองโพ ด้านส่งเสริมและพัฒนาคุณภาพชีวิต					
		โครงการเด็กปฐมวัยใส่ใจภูมิปัญญาท้องถิ่น ของ ศพด. อบต.หนองโพ			3,000		
		โครงการเด็กปฐมวัยหัวใจประชาธิปไตย			2,000		
		โครงการตาวิเศษ ของ ศพด.อบต.หนองโพ			3,000		
		โครงการเตรียมความพร้อมการป้องกันและระงับอัคคีภัย		30,000			
		โครงการโตไปไม่โกง ของ ศพด. อบต.หนองโพ			3,000		

งบ/รายจ่าย/ประเภทรายจ่าย / แผนงาน			แผนงานสร้างความเข้มแข็งของชุมชน	แผนงานการศาสนาวัฒนธรรม และนันทนาการ	แผนงานอุตสาหกรรมและการโยธา	แผนงานการเกษตร	แผนงานงบกลาง
งบดำเนินงาน	ค่าใช้สอย	โครงการช่วยเหลือประชาชนตามอำนาจหน้าที่ของ อบต.หนองโพ กรณีช่วยเหลือเกษตรกรผู้มีรายได้น้อย	10,000				
		โครงการช่วยเหลือประชาชนตามอำนาจหน้าที่ของ อบต.หนองโพ กรณีเยียวยาหรือฟื้นฟูหลังเกิดสาธารณภัย	10,000				
		โครงการช่วยเหลือประชาชนตามอำนาจหน้าที่ของ อบต.หนองโพ ด้านการป้องกันและควบคุมโรคติดต่อ	10,000				
		โครงการช่วยเหลือประชาชนตามอำนาจหน้าที่ของ อบต.หนองโพ ด้านส่งเสริมและพัฒนาคุณภาพชีวิต	10,000				
		โครงการเด็กปฐมวัยใส่ใจภูมิปัญญาท้องถิ่น ของ ศพด. อบต.หนองโพ					
		โครงการเด็กปฐมวัยหัวใจประชาธิปไตย					
		โครงการตาวิเศษ ของ ศพด.อบต.หนองโพ					
		โครงการเตรียมความพร้อมการป้องกันและระงับอัคคีภัย					
		โครงการโตไปไม่โกง ของ ศพด. อบต.หนองโพ					

งบ/รายจ่าย/ประเภทรายจ่าย / แผนงาน			รวม
งบดำเนินงาน	ค่าใช้สอย	โครงการช่วยเหลือประชาชนตามอำนาจหน้าที่ของ อบต.หนองโพ กรณีช่วยเหลือเกษตรกรผู้มีรายได้น้อย	10,000
		โครงการช่วยเหลือประชาชนตามอำนาจหน้าที่ของ อบต.หนองโพ กรณีเยียวยาหรือฟื้นฟูหลังเกิดสาธารณภัย	10,000
		โครงการช่วยเหลือประชาชนตามอำนาจหน้าที่ของ อบต.หนองโพ ด้านการป้องกันและควบคุมโรคติดต่อ	10,000
		โครงการช่วยเหลือประชาชนตามอำนาจหน้าที่ของ อบต.หนองโพ ด้านส่งเสริมและพัฒนาคุณภาพชีวิต	10,000
		โครงการเด็กปฐมวัยใส่ใจภูมิปัญญาท้องถิ่น ของ ศพด. อบต.หนองโพ	3,000
		โครงการเด็กปฐมวัยหัวใจประชาธิปไตย	2,000
		โครงการตาวิเศษ ของ ศพด.อบต.หนองโพ	3,000
		โครงการเตรียมความพร้อมการป้องกันและระงับอัคคีภัย	30,000
		โครงการโตไปไม่โกง ของ ศพด. อบต.หนองโพ	3,000

งบ/รายจ่าย/ประเภทรายจ่าย \ แผนงาน			แผนงานบริหารงานทั่วไป	แผนงานการรักษาความสงบภายใน	แผนงานการศึกษา	แผนงานสาธารณสุข	แผนงานเคหะและชุมชน
งบดำเนินงาน	ค่าใช้สอย	โครงการถังขยะเปียก ลดโลกร้อน ขององค์การบริหารส่วนตำบลหนองโพ					
		โครงการปฐมนิเทศ ของ ศพด. อบต.หนองโพ			2,000		
		โครงการประกันคุณภาพการศึกษาภายในสถานศึกษา			1,000		
		โครงการประชุมผู้ปกครองนักเรียน			2,000		
		โครงการปรับปรุงพัฒนาแผนการศึกษาสำหรับหลักสูตรระดับปฐมวัย			1,000		
		โครงการฝึกอบรมชุดปฏิบัติการจิตอาสาภัยพิบัติประจำองค์การบริหารส่วนตำบลหนองโพ		50,000			
		โครงการพัฒนาครูสู่มืออาชีพ			3,000		
		โครงการพัฒนาศักยภาพในการบริหารราชการ	40,000				
		โครงการฟื้นฟูสภาพทางสังคมให้กับผู้ติดยาเสพติดหรือผู้ผ่านการบำบัดรักษา					
		โครงการเยี่ยมบ้านคนพิการ					

งบ/รายจ่าย/ประเภทรายจ่าย / แผนงาน			แผนงานสร้างความเข้มแข็งของชุมชน	แผนงานการศาสนาวัฒนธรรม และนันทนาการ	แผนงานอุตสาหกรรมและการโยธา	แผนงานการเกษตร	แผนงานงบกลาง
งบดำเนินงาน	ค่าใช้สอย	โครงการถังขยะเปียก ลดโลกร้อน ขององค์การบริหารส่วนตำบลหนองโพ	10,000				
		โครงการปฐมนิเทศ ของ ศพด. อบต.หนองโพ					
		โครงการประกันคุณภาพการศึกษาภายในสถานศึกษา					
		โครงการประชุมผู้ปกครองนักเรียน					
		โครงการปรับปรุงพัฒนาแผนการศึกษาสำหรับหลักสูตรระดับปฐมวัย					
		โครงการฝึกอบรมชุดปฏิบัติการจิตอาสาภัยพิบัติประจำองค์การบริหารส่วนตำบลหนองโพ					
		โครงการพัฒนาครูสู่มืออาชีพ					
		โครงการพัฒนาศักยภาพในการบริหารราชการ					
		โครงการฟื้นฟูสภาพทางสังคมให้กับผู้ติดยาเสพติดหรือผู้ผ่านการบำบัดรักษา	10,000				
		โครงการเยี่ยมบ้านคนพิการ	3,000				

งบ/รายจ่าย/ประเภทรายจ่าย		แผนงาน	รวม
งบดำเนินงาน	ค่าใช้สอย	โครงการถังขยะเปียก ลดโลกร้อน ขององค์การบริหารส่วนตำบลหนองโพ	10,000
		โครงการปฐมนิเทศ ของ ศพด. อบต.หนองโพ	2,000
		โครงการประกันคุณภาพการศึกษาภายในสถานศึกษา	1,000
		โครงการประชุมผู้ปกครองนักเรียน	2,000
		โครงการปรับปรุงพัฒนาแผนการศึกษาสำหรับหลักสูตรระดับปฐมวัย	1,000
		โครงการฝึกอบรมชุดปฏิบัติการจิตอาสาภัยพิบัติประจำองค์การบริหารส่วนตำบลหนองโพ	50,000
		โครงการพัฒนาครูสู่มืออาชีพ	3,000
		โครงการพัฒนาศักยภาพในการบริหารราชการ	40,000
		โครงการฟื้นฟูสภาพทางสังคมให้กับผู้ติดยาเสพติดหรือผู้ผ่านการบำบัดรักษา	10,000
		โครงการเยี่ยมบ้านคนพิการ	3,000

งบ/รายจ่าย/ประเภทรายจ่าย / แผนงาน			แผนงานบริหารงานทั่วไป	แผนงานการรักษาความสงบภายใน	แผนงานการศึกษา	แผนงานสาธารณสุข	แผนงานเคหะและชุมชน
งบดำเนินงาน	ค่าใช้สอย	โครงการเยี่ยมบ้านสานสัมพันธ์ ของ ศพด. อบต.หนองโพ			5,000		
		โครงการวันเด็กแห่งชาติ					
		โครงการวันแม่แห่งชาติ ของ ศพด. อบต.หนองโพ			3,000		
		โครงการวันลอยกระทง					
		โครงการวันลอยกระทง ของ ศพด. อบต.หนองโพ			3,000		
		โครงการวันสำคัญทางศาสนา					
		โครงการวันไหว้ครู ของ ศพด. อบต.หนองโพ			3,000		
		โครงการวันอาสาฬหบูชาและวันเข้าพรรษา					
		โครงการศึกษาแหล่งเรียนรู้นอกสถานที่			30,000		
		โครงการส่งเสริมการประกอบอาชีพเสริม					
		โครงการส่งเสริมความปลอดภัยของเด็กปฐมวัย			10,000		

งบ/รายจ่าย/ประเภทรายจ่าย / แผนงาน			แผนงานสร้างความเข้มแข็งของชุมชน	แผนงานการศาสนาวัฒนธรรม และนันทนาการ	แผนงานอุตสาหกรรมและการโยธา	แผนงานการเกษตร	แผนงานงบกลาง
งบดำเนินงาน	ค่าใช้สอย	โครงการเยี่ยมบ้านสานสัมพันธ์ ของ ศพด. อบต.หนองโพ					
		โครงการวันเด็กแห่งชาติ		50,000			
		โครงการวันแม่แห่งชาติ ของ ศพด. อบต.หนองโพ					
		โครงการวันลอยกระทง		50,000			
		โครงการวันลอยกระทง ของ ศพด. อบต.หนองโพ					
		โครงการวันสำคัญทางศาสนา		20,000			
		โครงการวันไหว้ครู ของ ศพด. อบต.หนองโพ					
		โครงการวันอาสาฬหบูชาและวันเข้าพรรษา		20,000			
		โครงการศึกษาแหล่งเรียนรู้นอกสถานที่					
		โครงการส่งเสริมการประกอบอาชีพเสริม	40,000				
		โครงการส่งเสริมความปลอดภัยของเด็กปฐมวัย					

งบ/รายจ่าย/ประเภทรายจ่าย / แผนงาน			รวม
งบดำเนินงาน	ค่าใช้สอย	โครงการเยี่ยมบ้านสานสัมพันธ์ ของ ศพด. อบต.หนองโพ	5,000
		โครงการวันเด็กแห่งชาติ	50,000
		โครงการวันแม่แห่งชาติ ของ ศพด. อบต.หนองโพ	3,000
		โครงการวันลอยกระทง	50,000
		โครงการวันลอยกระทง ของ ศพด. อบต.หนองโพ	3,000
		โครงการวันสำคัญทางศาสนา	20,000
		โครงการวันไหว้ครู ของ ศพด. อบต.หนองโพ	3,000
		โครงการวันอาสาฬหบูชาและวันเข้าพรรษา	20,000
		โครงการศึกษาแหล่งเรียนรู้นอกสถานที่	30,000
		โครงการส่งเสริมการประกอบอาชีพเสริม	40,000
		โครงการส่งเสริมความปลอดภัยของเด็กปฐมวัย	10,000

งบ/รายจ่าย/ประเภทรายจ่าย / แผนงาน			แผนงานบริหารงานทั่วไป	แผนงานการรักษาความสงบภายใน	แผนงานการศึกษา	แผนงานสาธารณสุข	แผนงานเคหะและชุมชน
งบดำเนินงาน	ค่าใช้สอย	โครงการส่งเสริมคุณธรรมจริยธรรมครูผู้สอนและบุคลากรทางการศึกษา			3,000		
		โครงการส่งเสริมและพัฒนาชีวิตของผู้สูงอายุ ผู้พิการ และผู้ด้อยโอกาส					
		โครงการส่งเสริมและสนับสนุนการบำบัดรักษาผู้ติดยาเสพติดในพื้นที่องค์การบริหารส่วนตำบลหนองโพ					
		โครงการส่งเสริมสุขภาพเชิงรุกเพื่อลดภาวะคลอดก่อนกำหนด				5,000	
		โครงการสนับสนุนค่าใช้จ่ายการบริหารสถานศึกษา			116,225		
		โครงการสนับสนุนค่าใช้จ่ายการบริหารสถานศึกษา (ค่าอาหารกลางวัน)			352,800		
		โครงการสานสัมพันธ์วันบัณฑิตน้อย			10,000		
		โครงการสิ่งแวดล้อมและอนุรักษ์ทรัพยากร					
		โครงการสืบสานประเพณีวันสงกรานต์					
		โครงการสืบสานประเพณีวันสงกรานต์ของ ศพด. อบต.หนองโพ			3,000		

งบ/รายจ่าย/ประเภทรายจ่าย / แผนงาน			แผนงานสร้างความเข้มแข็งของชุมชน	แผนงานการศาสนาวัฒนธรรม และนันทนาการ	แผนงานอุตสาหกรรมและการโยธา	แผนงานการเกษตร	แผนงานงบกลาง
งบดำเนินงาน	ค่าใช้สอย	โครงการส่งเสริมคุณธรรมจริยธรรมครูผู้สอนและบุคลากรทางการศึกษา					
		โครงการส่งเสริมและพัฒนาชีวิตของผู้สูงอายุ ผู้พิการ และผู้ด้อยโอกาส	20,000				
		โครงการส่งเสริมและสนับสนุนการบำบัดรักษาผู้ติดยาเสพติดในพื้นที่องค์การบริหารส่วนตำบลหนองโพ	20,000				
		โครงการส่งเสริมสุขภาพเชิงรุกเพื่อลดภาวะคลอดก่อนกำหนด					
		โครงการสนับสนุนค่าใช้จ่ายการบริหารสถานศึกษา					
		โครงการสนับสนุนค่าใช้จ่ายการบริหารสถานศึกษา (ค่าอาหารกลางวัน)					
		โครงการสานสัมพันธ์วันบัณฑิตน้อย					
		โครงการสิ่งแวดล้อมและอนุรักษ์ทรัพยากร				10,000	
		โครงการสืบสานประเพณีวันสงกรานต์		50,000			
		โครงการสืบสานประเพณีวันสงกรานต์ของ ศพด. อบต.หนองโพ					

งบ/รายจ่าย/ประเภทรายจ่าย / แผนงาน			รวม
งบดำเนินงาน	ค่าใช้สอย	โครงการส่งเสริมคุณธรรมจริยธรรมครูผู้สอนและบุคลากรทางการศึกษา	3,000
		โครงการส่งเสริมและพัฒนาชีวิตของผู้สูงอายุ ผู้พิการ และผู้ด้อยโอกาส	20,000
		โครงการส่งเสริมและสนับสนุนการบำบัดรักษาผู้ติดยาเสพติดในพื้นที่องค์การบริหารส่วนตำบลหนองโพ	20,000
		โครงการส่งเสริมสุขภาพเชิงรุกเพื่อลดภาวะคลอดก่อนกำหนด	5,000
		โครงการสนับสนุนค่าใช้จ่ายการบริหารสถานศึกษา	116,225
		โครงการสนับสนุนค่าใช้จ่ายการบริหารสถานศึกษา (ค่าอาหารกลางวัน)	352,800
		โครงการสานสัมพันธ์วันบัณฑิตน้อย	10,000
		โครงการสิ่งแวดล้อมและอนุรักษ์ทรัพยากร	10,000
		โครงการสืบสานประเพณีวันสงกรานต์	50,000
		โครงการสืบสานประเพณีวันสงกรานต์ของ ศพด. อบต.หนองโพ	3,000

งบ/รายจ่าย/ประเภทรายจ่าย / แผนงาน			แผนงานบริหารงานทั่วไป	แผนงานการรักษาความสงบภายใน	แผนงานการศึกษา	แผนงานสาธารณสุข	แผนงานเคหะและชุมชน
งบดำเนินงาน	ค่าใช้สอย	โครงการอบรมอาสาสมัครท้องถิ่นรักษ์โลก (อถล.) ขององค์การบริหารส่วนตำบลหนองโพ เพื่อขับเคลื่อนการจัดการขยะมูลฝอย					
		ค่าบำรุงรักษาและซ่อมแซม	890,000				
	ค่าวัสดุ	วัสดุสำนักงาน	140,000	2,500	65,000	13,000	
		วัสดุไฟฟ้าและวิทยุ	20,000		5,000		
		วัสดุงานบ้านงานครัว	46,500		280,664	5,000	
		วัสดุก่อสร้าง	10,000		30,000		
		วัสดุยานพาหนะและขนส่ง	50,000	100,000			
		วัสดุเชื้อเพลิงและหล่อลื่น	80,000	100,000	5,000	100,000	
		วัสดุวิทยาศาสตร์หรือการแพทย์			7,000	75,000	
		วัสดุการเกษตร					
		วัสดุโฆษณาและเผยแพร่	24,000		8,000	15,000	
		วัสดุเครื่องแต่งกาย		15,000		14,000	

งบ/รายจ่าย/ประเภทรายจ่าย / แผนงาน			แผนงานสร้างความเข้มแข็งของชุมชน	แผนงานการศาสนาวัฒนธรรม และนันทนาการ	แผนงานอุตสาหกรรมและการโยธา	แผนงานการเกษตร	แผนงานงบกลาง
งบดำเนินงาน	ค่าใช้สอย	โครงการอบรมอาสาสมัครท้องถิ่นรักษ์โลก (อถล.) ขององค์การบริหารส่วนตำบลหนองโพ เพื่อขับเคลื่อนการจัดการขยะมูลฝอย	10,000				
		ค่าบำรุงรักษาและซ่อมแซม					
	ค่าวัสดุ	วัสดุสำนักงาน	6,200		20,000		
		วัสดุไฟฟ้าและวิทยุ			152,000		
		วัสดุงานบ้านงานครัว	1,000		10,000		
		วัสดุก่อสร้าง			90,000		
		วัสดุยานพาหนะและขนส่ง			20,000		
		วัสดุเชื้อเพลิงและหล่อลื่น			180,000		
		วัสดุวิทยาศาสตร์หรือการแพทย์					
		วัสดุการเกษตร				35,000	
		วัสดุโฆษณาและเผยแพร่	7,200		3,000		
		วัสดุเครื่องแต่งกาย			5,000		

งบ/รายจ่าย/ประเภทรายจ่าย \ แผนงาน			รวม
งบดำเนินงาน	ค่าใช้สอย	โครงการอบรมอาสาสมัครท้องถิ่นรักษ์โลก (อถล.) ขององค์การบริหารส่วนตำบลหนองโพ เพื่อขับเคลื่อนการจัดการขยะมูลฝอย	10,000
		ค่าบำรุงรักษาและซ่อมแซม	890,000
	ค่าวัสดุ	วัสดุสำนักงาน	246,700
		วัสดุไฟฟ้าและวิทยุ	177,000
		วัสดุงานบ้านงานครัว	343,164
		วัสดุก่อสร้าง	130,000
		วัสดุยานพาหนะและขนส่ง	170,000
		วัสดุเชื้อเพลิงและหล่อลื่น	465,000
		วัสดุวิทยาศาสตร์หรือการแพทย์	82,000
		วัสดุการเกษตร	35,000
		วัสดุโฆษณาและเผยแพร่	57,200
		วัสดุเครื่องแต่งกาย	34,000

งบ/รายจ่าย/ประเภทรายจ่าย / แผนงาน			แผนงานบริหารงานทั่วไป	แผนงานการรักษาความสงบภายใน	แผนงานการศึกษา	แผนงานสาธารณสุข	แผนงานเคหะและชุมชน
งบดำเนินงาน	ค่าวัสดุ	วัสดุกีฬา					
		วัสดุคอมพิวเตอร์	80,000		25,000		
		วัสดุเครื่องดับเพลิง		50,000			
		วัสดุสำรวจ					
		วัสดุจราจร		40,000			
		วัสดุอื่น	20,000	25,000	3,000	5,000	
	ค่าสาธารณูปโภค	ค่าไฟฟ้า	300,000		100,000		
		ค่าน้ำประปา ค่าน้ำบาดาล	10,000		10,000		
		ค่าบริการโทรศัพท์	3,600				
		ค่าบริการไปรษณีย์	33,000				
		ค่าบริการสื่อสารและโทรคมนาคม	59,000		20,500		
		ค่าเช่าพื้นที่เว็บไซต์ และค่าธรรมเนียมที่เกี่ยวข้อง	4,900				

งบ/รายจ่าย/ประเภทรายจ่าย / แผนงาน			แผนงานสร้างความเข้มแข็งของชุมชน	แผนงานการศาสนาวัฒนธรรม และนันทนาการ	แผนงานอุตสาหกรรมและการโยธา	แผนงานการเกษตร	แผนงานงบกลาง
งบดำเนินงาน	ค่าวัสดุ	วัสดุกีฬา		50,000			
		วัสดุคอมพิวเตอร์			15,000		
		วัสดุเครื่องดับเพลิง					
		วัสดุสำรวจ			10,000		
		วัสดุจราจร					
		วัสดุอื่น					
	ค่าสาธารณูปโภค	ค่าไฟฟ้า					
		ค่าน้ำประปา ค่าน้ำบาดาล					
		ค่าบริการโทรศัพท์					
		ค่าบริการไปรษณีย์					
		ค่าบริการสื่อสารและโทรคมนาคม					
		ค่าเช่าพื้นที่เว็บไซต์ และค่าธรรมเนียมที่เกี่ยวข้อง					

งบ/รายจ่าย/ประเภทรายจ่าย \ แผนงาน			รวม
งบดำเนินงาน	ค่าวัสดุ	วัสดุกีฬา	50,000
		วัสดุคอมพิวเตอร์	120,000
		วัสดุเครื่องดับเพลิง	50,000
		วัสดุสำรวจ	10,000
		วัสดุจราจร	40,000
		วัสดุอื่น	53,000
	ค่าสาธารณูปโภค	ค่าไฟฟ้า	400,000
		ค่าน้ำประปา ค่าน้ำบาดาล	20,000
		ค่าบริการโทรศัพท์	3,600
		ค่าบริการไปรษณีย์	33,000
		ค่าบริการสื่อสารและโทรคมนาคม	79,500
		ค่าเช่าพื้นที่เว็บไซต์ และค่าธรรมเนียมที่เกี่ยวข้อง	4,900

งบ/รายจ่าย/ประเภทรายจ่าย / แผนงาน			แผนงานบริหารงานทั่วไป	แผนงานการรักษาความสงบภายใน	แผนงานการศึกษา	แผนงานสาธารณสุข	แผนงานเคหะและชุมชน
งบลงทุน	ค่าครุภัณฑ์	ครุภัณฑ์สำนักงาน					
		เก้าอี้บุนวม 4 ขา ชุบโครเมี่ยม			3,800		
		ครุภัณฑ์คอมพิวเตอร์หรืออิเล็กทรอนิกส์					
		เครื่องคอมพิวเตอร์ All In One สำหรับงานสำนักงาน			22,000		
		เครื่องพิมพ์ Multifunction แบบฉีดหมึกพร้อมติดตั้งถังหมึกพิมพ์ (Ink Tank Printer)			8,000		
		ค่าบำรุงรักษาและปรับปรุงครุภัณฑ์					
		ค่าบำรุงรักษาและปรับปรุงครุภัณฑ์	30,000	100,000			
	ค่าที่ดินและสิ่งก่อสร้าง	ค่าปรับปรุงที่ดินและสิ่งก่อสร้าง					
		ค่าบำรุงรักษาและปรับปรุงที่ดินและสิ่งก่อสร้าง					
		โครงการปรับปรุงระบบประปา หมู่ที่ 6 บริเวณบ้านนายเนื่อง หนูน้อย					
		โครงการปรับปรุงระบบประปา หมู่ที่ 6 บริเวณบ้านศาลาอเนกประสงค์ หมู่ที่ 6					

งบ/รายจ่าย/ประเภทรายจ่าย / แผนงาน			แผนงานสร้างความเข้มแข็งของชุมชน	แผนงานการศาสนาวัฒนธรรม และนันทนาการ	แผนงานอุตสาหกรรมและการโยธา	แผนงานการเกษตร	แผนงานงบกลาง
งบลงทุน	ค่าครุภัณฑ์	ครุภัณฑ์สำนักงาน					
		เก้าอี้บุนวม 4 ขา ชุบโครเมี่ยม					
		ครุภัณฑ์คอมพิวเตอร์หรืออิเล็กทรอนิกส์					
		เครื่องคอมพิวเตอร์ All In One สำหรับงานสำนักงาน					
		เครื่องพิมพ์ Multifunction แบบฉีดหมึกพร้อมติดตั้งถังหมึกพิมพ์ (Ink Tank Printer)					
		ค่าบำรุงรักษาและปรับปรุงครุภัณฑ์					
		ค่าบำรุงรักษาและปรับปรุงครุภัณฑ์			30,000		
	ค่าที่ดินและสิ่งก่อสร้าง	ค่าปรับปรุงที่ดินและสิ่งก่อสร้าง					
		ค่าบำรุงรักษาและปรับปรุงที่ดินและสิ่งก่อสร้าง			70,000		
		โครงการปรับปรุงระบบประปา หมู่ที่ 6 บริเวณบ้านนายเนื่อง หนูน้อย			110,000		
		โครงการปรับปรุงระบบประปา หมู่ที่ 6 บริเวณบ้านศาลาอเนกประสงค์ หมู่ที่ 6			110,000		

งบ/รายจ่าย/ประเภทรายจ่าย / แผนงาน			รวม
งบลงทุน	ค่าครุภัณฑ์	ครุภัณฑ์สำนักงาน	
		เก้าอี้บุนวม 4 ขา ชุบโครเมี่ยม	3,800
		ครุภัณฑ์คอมพิวเตอร์หรืออิเล็กทรอนิกส์	
		เครื่องคอมพิวเตอร์ All In One สำหรับงานสำนักงาน	22,000
		เครื่องพิมพ์ Multifunction แบบฉีดหมึกพร้อมติดตั้งถังหมึกพิมพ์ (Ink Tank Printer)	8,000
		ค่าบำรุงรักษาและปรับปรุงครุภัณฑ์	
		ค่าบำรุงรักษาและปรับปรุงครุภัณฑ์	160,000
	ค่าที่ดินและสิ่งก่อสร้าง	ค่าปรับปรุงที่ดินและสิ่งก่อสร้าง	
		ค่าบำรุงรักษาและปรับปรุงที่ดินและสิ่งก่อสร้าง	70,000
		โครงการปรับปรุงระบบประปา หมู่ที่ 6 บริเวณบ้านนายเนื่อง หนูน้อย	110,000
		โครงการปรับปรุงระบบประปา หมู่ที่ 6 บริเวณบ้านศาลาอเนกประสงค์ หมู่ที่ 6	110,000

งบ/รายจ่าย/ประเภทรายจ่าย \ แผนงาน			แผนงานบริหารงานทั่วไป	แผนงานการรักษาความสงบภายใน	แผนงานการศึกษา	แผนงานสาธารณสุข	แผนงานเคหะและชุมชน
งบลงทุน	ค่าที่ดินและสิ่งก่อสร้าง	โครงการปรับปรุงระบบประปา หมู่ที่ 7 บริเวณบ้านนางสมควร อยู่ดี					
		ค่าชดเชยสัญญาแบบปรับราคาได้ (ค่า K)					
งบเงินอุดหนุน	เงินอุดหนุน	เงินอุดหนุนองค์กรปกครองส่วนท้องถิ่น					
		เงินอุดหนุนองค์กรปกครองส่วนท้องถิ่น	30,000				
		เงินอุดหนุนส่วนราชการ					
		โครงการขอรับเงินอุดหนุนเพื่อเพิ่มศักยภาพในการป้องกันและแก้ไขปัญหายาเสพติดของที่ทำการปกครองจังหวัดราชบุรี โดย ศอ.ปส.จ.รบ.					
		อุดหนุนส่วนราชการ (โรงเรียนบ้านหนองกระทุ่ม)			432,000		
		เงินอุดหนุนองค์กรประชาชน					
		โครงการควบคุมโรคขาดสารไอโอดีนของสมเด็จพระกนิษฐาธิราชเจ้า กรมสมเด็จพระเทพรัตนราชสุดาฯ สยามบรมราชกุมารี หมู่ที่ 1				10,000	

งบ/รายจ่าย/ประเภทรายจ่าย / แผนงาน			แผนงานสร้างความเข้มแข็งของชุมชน	แผนงานการศาสนาวัฒนธรรม และนันทนาการ	แผนงานอุตสาหกรรมและการโยธา	แผนงานการเกษตร	แผนงานงบกลาง
งบลงทุน	ค่าที่ดินและสิ่งก่อสร้าง	โครงการปรับปรุงระบบประปา หมู่ที่ 7 บริเวณบ้านนางสมควร อยู่ดี			110,000		
		ค่าชดเชยสัญญาแบบปรับราคาได้ (ค่า K)			20,000		
งบเงินอุดหนุน	เงินอุดหนุน	เงินอุดหนุนองค์กรปกครองส่วนท้องถิ่น					
		เงินอุดหนุนองค์กรปกครองส่วนท้องถิ่น					
		เงินอุดหนุนส่วนราชการ					
		โครงการขอรับเงินอุดหนุนเพื่อเพิ่มศักยภาพในการป้องกันและแก้ไขปัญหายาเสพติดของที่ทำการปกครองจังหวัดราชบุรี โดย ศอ.ปส.จ.รบ.	5,000				
		อุดหนุนส่วนราชการ (โรงเรียนบ้านหนองกระทุ่ม)					
		เงินอุดหนุนองค์กรประชาชน					
		โครงการควบคุมโรคขาดสารไอโอดีนของสมเด็จพระกนิษฐาธิราชเจ้า กรมสมเด็จพระเทพรัตนราชสุดาฯ สยามบรมราชกุมารี หมู่ที่ 1					

งบ/รายจ่าย/ประเภทรายจ่าย \ แผนงาน			รวม
งบลงทุน	ค่าที่ดินและสิ่งก่อสร้าง	โครงการปรับปรุงระบบประปา หมู่ที่ 7 บริเวณบ้านนางสมควร อยู่ดี	110,000
		ค่าชดเชยสัญญาแบบปรับราคาได้ (ค่า K)	20,000
งบเงินอุดหนุน	เงินอุดหนุน	เงินอุดหนุนองค์กรปกครองส่วนท้องถิ่น	
		เงินอุดหนุนองค์กรปกครองส่วนท้องถิ่น	30,000
		เงินอุดหนุนส่วนราชการ	
		โครงการขอรับเงินอุดหนุนเพื่อเพิ่มศักยภาพในการป้องกันและแก้ไขปัญหายาเสพติดของที่ทำการปกครองจังหวัดราชบุรี โดย ศอ.ปส.จ.รบ.	5,000
		อุดหนุนส่วนราชการ (โรงเรียนบ้านหนองกระทุ่ม)	432,000
		เงินอุดหนุนองค์กรประชาชน	
		โครงการควบคุมโรคขาดสารไอโอดีนของสมเด็จพระกนิษฐาธิราชเจ้า กรมสมเด็จพระเทพรัตนราชสุดาฯ สยามบรมราชกุมารี หมู่ที่ 1	10,000

งบ/รายจ่าย/ประเภทรายจ่าย		แผนงาน	แผนงานบริหารงานทั่วไป	แผนงานการรักษาความสงบภายใน	แผนงานการศึกษา	แผนงานสาธารณสุข	แผนงานเคหะและชุมชน
งบเงินอุดหนุน	เงินอุดหนุน	โครงการควบคุมโรคขาดสารไอโอดีนของสมเด็จพระกนิษฐาธิราชเจ้า กรมสมเด็จพระเทพรัตนราชสุดาฯ สยามบรมราชกุมารี หมู่ที่ 7				10,000	
		โครงการควบคุมโรคขาดสารไอโอดีนของสมเด็จพระกนิษฐาธิราชเจ้า กรมสมเด็จพระเทพรัตนราชสุดาฯ สยามบรมราชกุมารี หมู่ที่ 9				20,000	
		โครงการรณรงค์และแก้ไขปัญหายาเสพติด To be number one (ศูนย์เพื่อนใจวัยรุ่นในชุมชน/หมู่บ้าน) ของทูลกระหม่อมหญิงอุบลรัตนราชกัญญาสิริวัฒนาพรรณวดี หมู่ที่ 10				20,000	
		โครงการรณรงค์และแก้ไขปัญหายาเสพติด To be number one (ศูนย์เพื่อนใจวัยรุ่นในชุมชน/หมู่บ้าน) ของทูลกระหม่อมหญิงอุบลรัตนราชกัญญาสิริวัฒนาพรรณวดี หมู่ที่ 3				20,000	
		โครงการรณรงค์และแก้ไขปัญหายาเสพติด To be number one (ศูนย์เพื่อนใจวัยรุ่นในชุมชน/หมู่บ้าน) ของทูลกระหม่อมหญิงอุบลรัตนราชกัญญาสิริวัฒนาพรรณวดี หมู่ที่ 8				20,000	

งบ/รายจ่าย/ประเภทรายจ่าย / แผนงาน			แผนงานสร้างความเข้มแข็งของชุมชน	แผนงานการศาสนาวัฒนธรรม และนันทนาการ	แผนงานอุตสาหกรรมและการโยธา	แผนงานการเกษตร	แผนงานงบกลาง
งบเงินอุดหนุน	เงินอุดหนุน	โครงการควบคุมโรคขาดสารไอโอดีนของสมเด็จพระกนิษฐาธิราชเจ้า กรมสมเด็จพระเทพรัตนราชสุดาฯ สยามบรมราชกุมารี หมู่ที่ 7					
		โครงการควบคุมโรคขาดสารไอโอดีนของสมเด็จพระกนิษฐาธิราชเจ้า กรมสมเด็จพระเทพรัตนราชสุดาฯ สยามบรมราชกุมารี หมู่ที่ 9					
		โครงการรณรงค์และแก้ไขปัญหายาเสพติด To be number one (ศูนย์เพื่อนใจวัยรุ่นในชุมชน/หมู่บ้าน) ของทูลกระหม่อมหญิงอุบลรัตนราชกัญญาสิริวัฒนาพรรณวดี หมู่ที่ 10					
		โครงการรณรงค์และแก้ไขปัญหายาเสพติด To be number one (ศูนย์เพื่อนใจวัยรุ่นในชุมชน/หมู่บ้าน) ของทูลกระหม่อมหญิงอุบลรัตนราชกัญญาสิริวัฒนาพรรณวดี หมู่ที่ 3					
		โครงการรณรงค์และแก้ไขปัญหายาเสพติด To be number one (ศูนย์เพื่อนใจวัยรุ่นในชุมชน/หมู่บ้าน) ของทูลกระหม่อมหญิงอุบลรัตนราชกัญญาสิริวัฒนาพรรณวดี หมู่ที่ 8					

งบ/รายจ่าย/ประเภทรายจ่าย		แผนงาน	รวม
งบเงินอุดหนุน	เงินอุดหนุน	โครงการควบคุมโรคขาดสารไอโอดีน ของสมเด็จพระกนิษฐาธิราชเจ้า กรม สมเด็จพระเทพรัตนราชสุดาฯ สยาม บรมราชกุมารี หมู่ที่ 7	10,000
		โครงการควบคุมโรคขาดสารไอโอดีน ของสมเด็จพระกนิษฐาธิราชเจ้า กรม สมเด็จพระเทพรัตนราชสุดาฯ สยาม บรมราชกุมารี หมู่ที่ 9	20,000
		โครงการรณรงค์และแก้ไขปัญหายาเสพติด To be number one (ศูนย์เพื่อนใจวัยรุ่นในชุมชน/หมู่บ้าน) ของทูลกระหม่อมหญิงอุบลรัตนราชกัญญาสิริวัฒนาพรรณวดี หมู่ที่ 10	20,000
		โครงการรณรงค์และแก้ไขปัญหายาเสพติด To be number one (ศูนย์เพื่อนใจวัยรุ่นในชุมชน/หมู่บ้าน) ของทูลกระหม่อมหญิงอุบลรัตนราชกัญญาสิริวัฒนาพรรณวดี หมู่ที่ 3	20,000
		โครงการรณรงค์และแก้ไขปัญหายาเสพติด To be number one (ศูนย์เพื่อนใจวัยรุ่นในชุมชน/หมู่บ้าน) ของทูลกระหม่อมหญิงอุบลรัตนราชกัญญาสิริวัฒนาพรรณวดี หมู่ที่ 8	20,000

งบ/รายจ่าย/ประเภทรายจ่าย / แผนงาน			แผนงานบริหารงานทั่วไป	แผนงานการรักษาความสงบภายใน	แผนงานการศึกษา	แผนงานสาธารณสุข	แผนงานเคหะและชุมชน
งบเงินอุดหนุน	เงินอุดหนุน	โครงการอบรมหมอหมู่บ้านในพระราชประสงค์ หมู่ที่ 1				10,000	
		โครงการอบรมหมอหมู่บ้านในพระราชประสงค์ หมู่ที่ 2				20,000	
		โครงการอบรมหมอหมู่บ้านในพระราชประสงค์ หมู่ที่ 5				20,000	
		โครงการอบรมหมอหมู่บ้านในพระราชประสงค์ หมู่ที่ 6				20,000	
		โครงการอบรมหมอหมู่บ้านในพระราชประสงค์ หมู่ที่ 7				10,000	
		รวม	11,816,408	948,000	4,263,061	752,760	994,000

งบ/รายจ่าย/ประเภทรายจ่าย / แผนงาน			แผนงานสร้างความเข้มแข็งของชุมชน	แผนงานการศาสนาวัฒนธรรม และนันทนาการ	แผนงานอุตสาหกรรมและการโยธา	แผนงานการเกษตร	แผนงานงบกลาง
งบเงินอุดหนุน	เงินอุดหนุน	โครงการอบรมหมอหมู่บ้านในพระราชประสงค์ หมู่ที่ 1					
		โครงการอบรมหมอหมู่บ้านในพระราชประสงค์ หมู่ที่ 2					
		โครงการอบรมหมอหมู่บ้านในพระราชประสงค์ หมู่ที่ 5					
		โครงการอบรมหมอหมู่บ้านในพระราชประสงค์ หมู่ที่ 6					
		โครงการอบรมหมอหมู่บ้านในพระราชประสงค์ หมู่ที่ 7					
		รวม	818,348	340,000	3,225,548	45,000	6,796,875

งบ/รายจ่าย/ประเภทรายจ่าย		แผนงาน	รวม
งบเงินอุดหนุน	เงินอุดหนุน	โครงการอบรมหมอหมู่บ้านในพระราชประสงค์ หมู่ที่ 1	10,000
		โครงการอบรมหมอหมู่บ้านในพระราชประสงค์ หมู่ที่ 2	20,000
		โครงการอบรมหมอหมู่บ้านในพระราชประสงค์ หมู่ที่ 5	20,000
		โครงการอบรมหมอหมู่บ้านในพระราชประสงค์ หมู่ที่ 6	20,000
		โครงการอบรมหมอหมู่บ้านในพระราชประสงค์ หมู่ที่ 7	10,000
		รวม	30,000,000

ภาคผนวก

โครงการปรับปรุงระบบประปา หมู่ที่ 6
จากบริเวณบ้านนายเนื่อง หนูน้อย หมู่ที่ 6
ตำบลหนองโพ อำเภอโพธาราม จังหวัดราชบุรี



โครงการปรับปรุงระบบประปาหมู่บ้าน

บริเวณบ้านนายเนื่อง หนูน้อย หมู่ 6 ต.หนองโพ อ.โพธาราม จ.ราชบุรี

ปริมาณงาน

ปรับปรุงระบบประปาหมู่บ้าน โดยเปลี่ยนถังกรองน้ำประปา จำนวน 1 ใบ พร้อมอุปกรณ์

หน่วยงาน องค์การบริหารส่วนตำบลหนองโพ ต.หนองโพ อ.โพธาราม จ.ราชบุรี

แผนที่สังเขป

โครงการปรับปรุงระบบประปาหมู่บ้าน
บริเวณบ้านนายเนื่อง หนูน้อย
N 13°75'19.08", E 99°93'33.22"

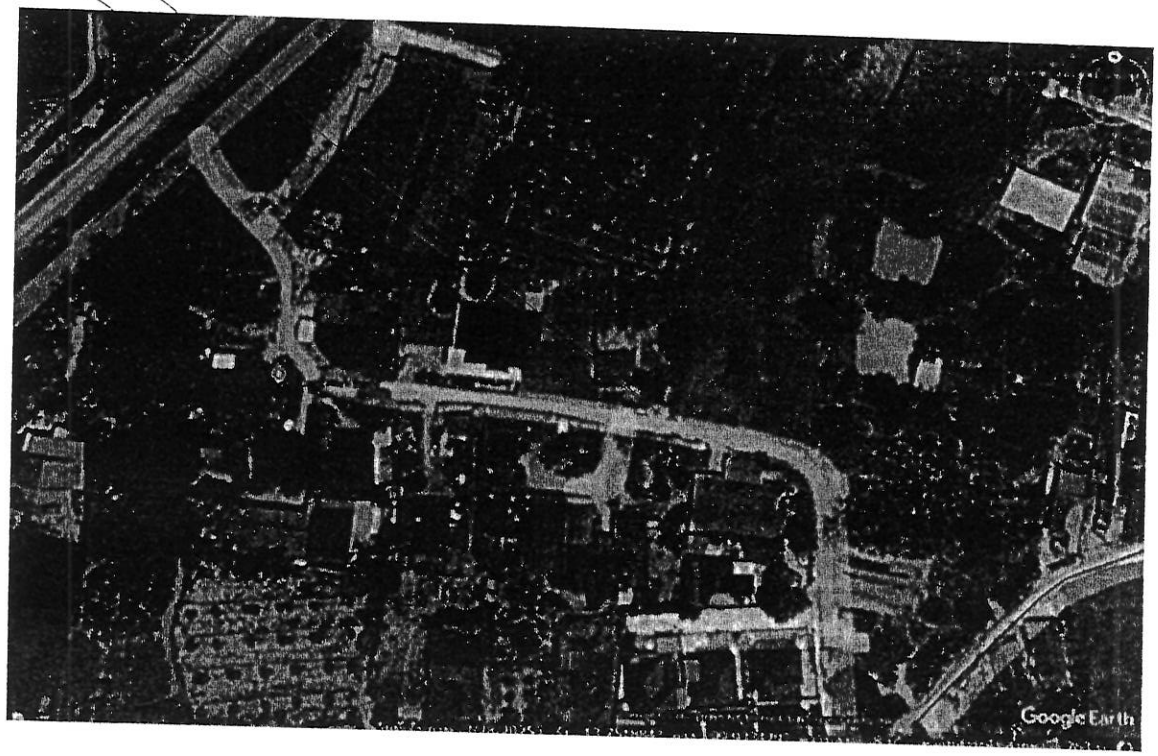

อบต.หนองโพ
อ.โพธาราม จ.ราชบุรี

กองช่าง
องค์การบริหารส่วนตำบลหนองโพ
ต.หนองโพ อ.โพธาราม จ.ราชบุรี

โครงการ/งาน

โครงการปรับปรุงระบบประปาหมู่บ้าน
โดยเปลี่ยนถังกรองน้ำประปา
บริเวณบ้านนายเนื่อง หนูน้อย หมู่ที่ 6

สำรวจ/เขียนแบบ

(นายสรวิชญ์ อินทระ)
ผู้ช่วยนายช่างโยธา

ตรวจ

(นายชาคริต สิทธิสม)
ผู้อำนวยการกองช่าง

ตรวจทาน/เห็นชอบ

(นางสาวพรทิพย์ ศุภสุข)
รองปลัดองค์การบริหารส่วนตำบลหนองโพรักษา
ราชการแทนปลัดองค์การบริหารส่วนตำบลหนองโพ

อนุมัติ

(นายสมคิด ยอดกาวี)
นายกองค์การบริหารส่วนตำบลหนองโพ

แผ่นที่	จำนวนแผ่นทั้งหมด
1	3

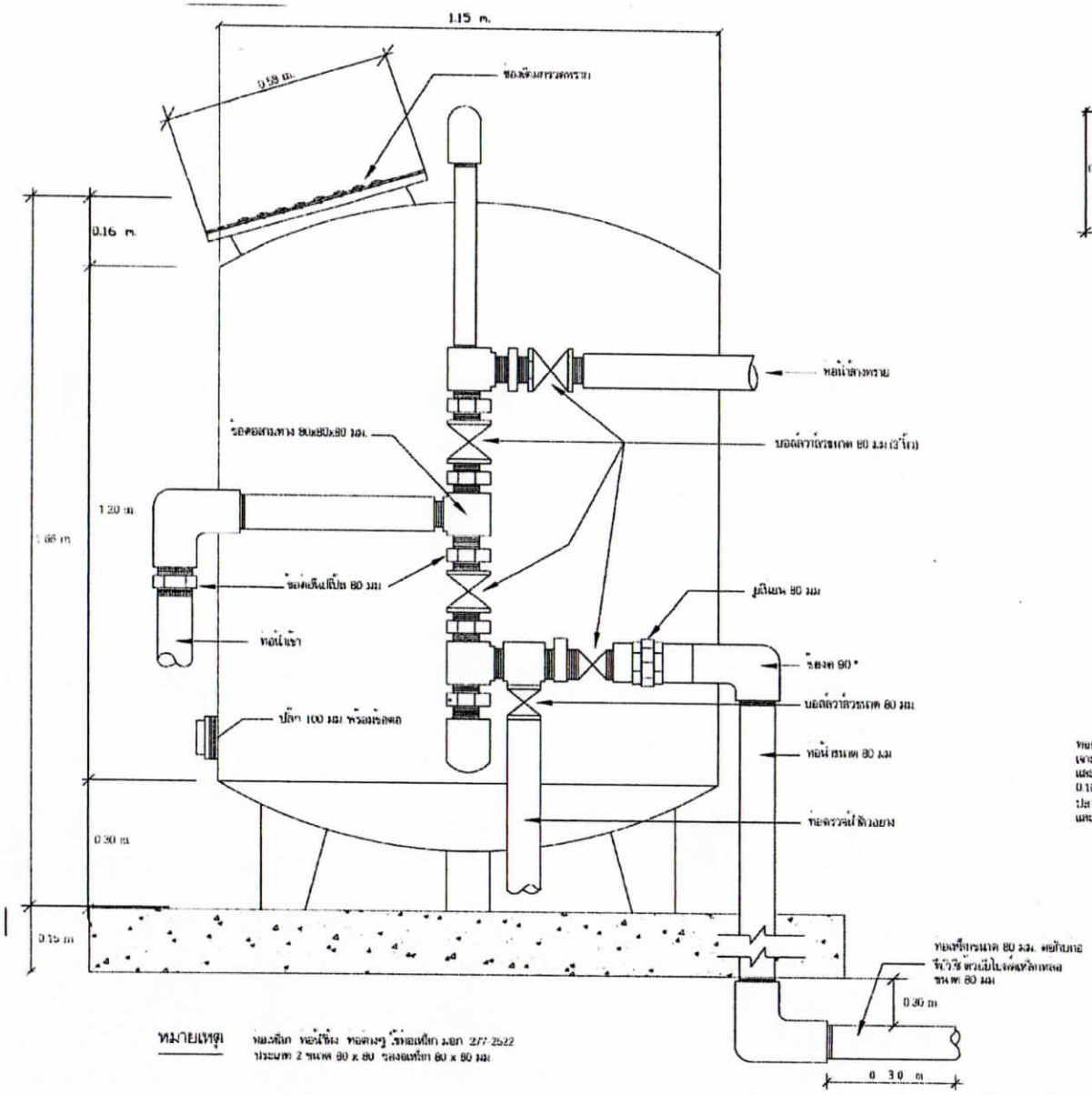

หมายเหตุ ท่อเหล็ก ท่อน้ำทิ้ง ท่อต่างๆ ใช้ท่อเหล็ก มอก 277-2522
ประเภท 2 ขนาด 80 x 80 รองอเหล็ก 80 x 80 มม.

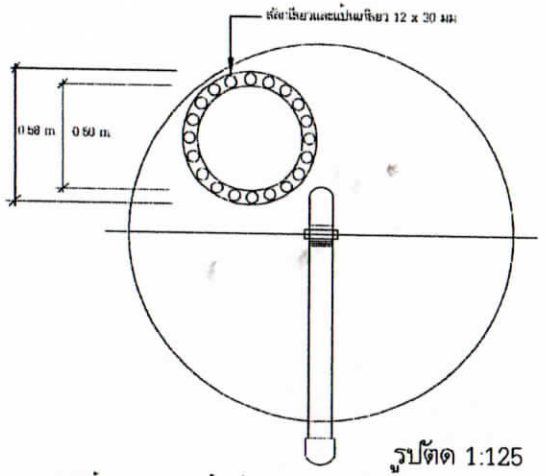

รูปตัด 1:125

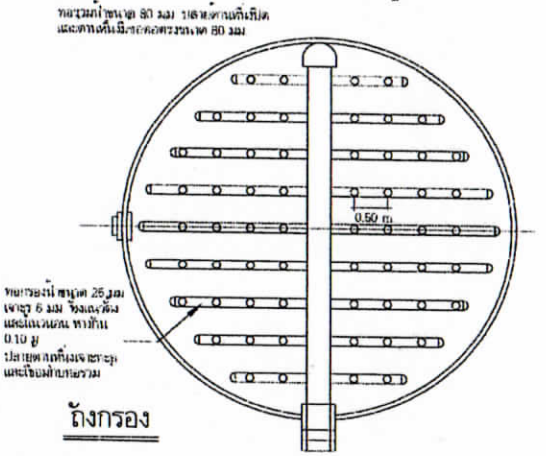

ถังกรอง

อบ ต.หนองโพ อ.โพธาราม จ.ราชบุรี

กองช่าง
องค์การบริหารส่วนตำบลหนองโพ
ต.หนองโพ อ.โพธาราม จ.ราชบุรี

โครงการ/งาน

โครงการปรับปรุงระบบประปาหมู่บ้าน
โดยเปลี่ยนถังกรองน้ำประปา
บริเวณบ้านนายเนื่อง หนูน้อย หมู่ที่ 6

สำรวจ/เขียนแบบ

(นายสรวิชญ์ อินทระ)
ผู้ช่วยนายช่างโยธา

ตรวจ

(นายชาคริต สิทธิสม)
ผู้อำนวยการกองช่าง

ตรวจทาน/เห็นชอบ

(นางสาวพรทิพย์ ศุภสุข)
รองปลัดองค์การบริหารส่วนตำบลหนองโพรักษาราชการแทนปลัดองค์การบริหารส่วนตำบลหนองโพ

อนุมัติ

(นายสมคิด ยอดกาวี)
นายกองค์การบริหารส่วนตำบลหนองโพ

แผ่นที่	จำนวนแผ่นทั้งหมด
2	3

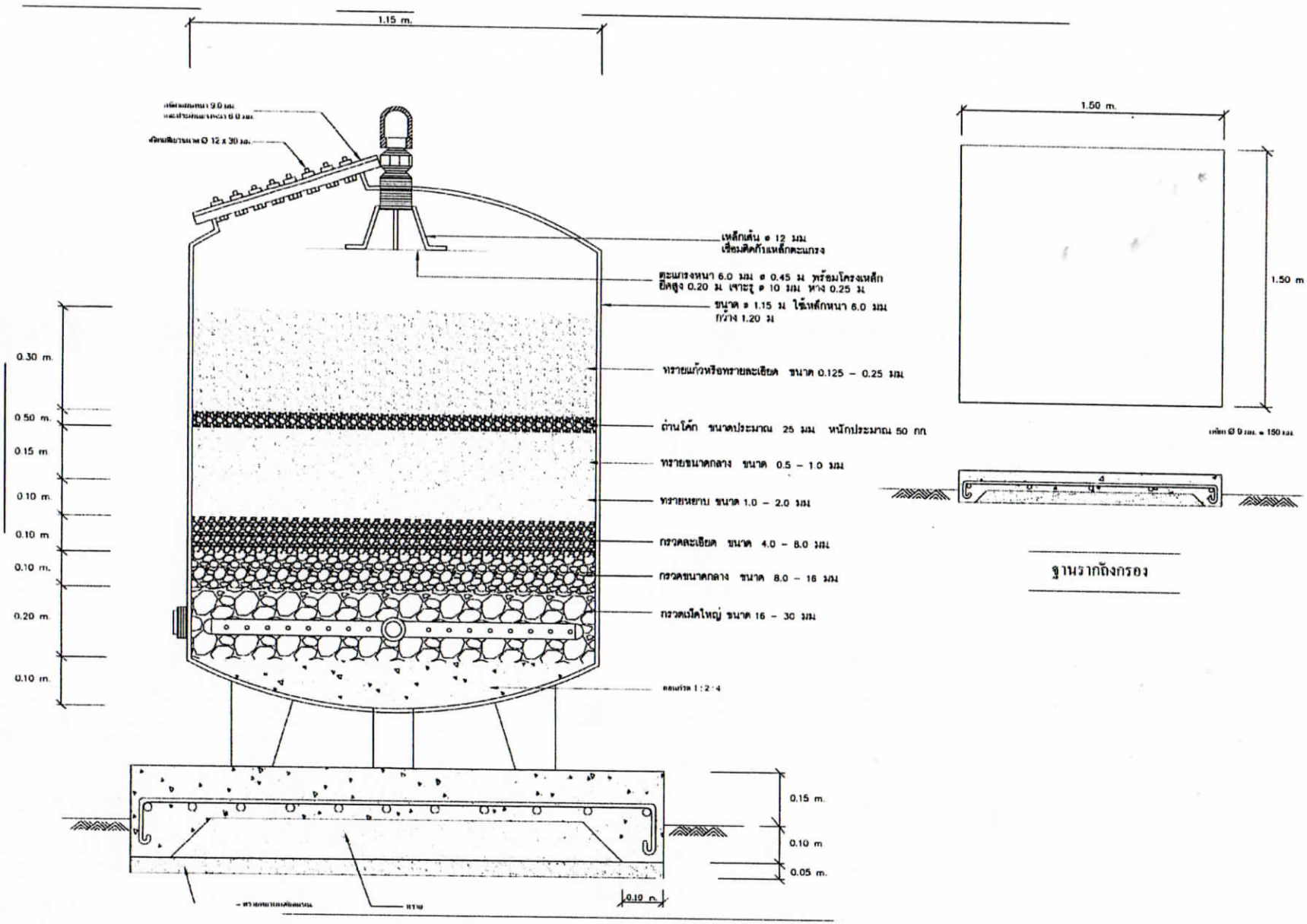

กองช่าง
องค์การบริหารส่วนตำบลหนองโพ
ต.หนองโพ อ.โพธาราม จ.ราชบุรี

โครงการ/งาน

โครงการปรับปรุงระบบประปาหมู่บ้าน
โดยเปลี่ยนถังกรองน้ำประปา
บริเวณบ้านนายเนื่อง หนูน้อย หมู่ที่ 6

สำรวจ/เขียนแบบ

(นายสรวิชญ์ อินทระ)
ผู้ช่วยนายช่างโยธา

ตรวจ

(นายชาคริต สิทธิสม)
ผู้อำนวยการกองช่าง

ตรวจทาน/เห็นชอบ

(นางสาวพรทิพย์ ศุภสุข)
รองปลัดองค์การบริหารส่วนตำบลหนองโพรักษา
ราชการแทนปลัดองค์การบริหารส่วนตำบลหนองโพ

อนุมัติ

(นายสมคิด ยอดการี)
นายกองค์การบริหารส่วนตำบลหนองโพ

แผ่นที่	จำนวนแผ่นทั้งหมด
3	3

แบบ ปร.5

แบบสรุปค่าก่อสร้าง

ส่วนราชการ องค์การบริการส่วนตำบลหนองโพ ต.หนองโพ อ.โพธาราม จ.ราชบุรี

กลุ่มงาน งานอาคาร

ชื่อโครงการ/งานก่อสร้าง ปรับปรุงระบบประปาหมู่บ้าน โดยเปลี่ยนถังกรองน้ำประปา บริเวณบ้านนายเนื่อง หนูน้อย

(ตามแบบ อบต.หนองโพกำหนด)

สถานที่ก่อสร้าง ม.6 ต.หนองโพ อ.โพธาราม จ.ราชบุรี

แบบเลขที่

หน่วยงานเจ้าของโครงการ กองช่าง องค์การบริการส่วนตำบลหนองโพ

แบบ ปร.4 ที่แบบ มีจำนวน 1 หน้า

คำนวณราคากลาง

เมื่อวันที่

หน่วย : บาท

ลำดับที่	รายการ	ค่างานต้นทุน	Factor F	ค่าก่อสร้าง	หมายเหตุ
1	กลุ่มงานอาคาร				
	- ปรับปรุงระบบประปาหมู่บ้าน โดยเปลี่ยนถัง	103,000.00	1.07	110,210.00	
	กรองน้ำประปา บริเวณบ้านนายเนื่อง หนูน้อย				
	(ตามแบบ อบต.หนองโพกำหนด)				
2	กลุ่มงานชลประทาน				
3	กลุ่มงานทาง งานสะพานและท่อเหลี่ยม				
4	ค่าใช้จ่ายอื่นๆ				
	เงื่อนไขการใช้ตาราง Factor F				
	เงื่อนไขล่วงหน้าจ่าย.....-.....%				
	เงินประกันผลงานหัก.....-.....%				
	ดอกเบี้ยเงินกู้.....-.....%				
	ภาษีมูลค่าเพิ่ม.....7.....%				
สรุป			รวมค่าก่อสร้าง	110,210.00	
			คิดราคาค่าก่อสร้าง เป็นจำนวนเงินเพียง	110,000	
	ตัวอักษร		(หนึ่งแสนหนึ่งหมื่นบาทถ้วน)		

ลงชื่อ.....ผู้ประมาณราคา

นายชาคริต สิทธิสม

ผู้อำนวยการกองช่าง

แบบแสดงรายการ ปริมาณงาน และราคา

แบบ ปร.4 แผ่นที่ 1 / 1

กลุ่มงาน : งานอาคาร

ชื่อโครงการ/งานก่อสร้าง : ปรับปรุงระบบประปาหมู่บ้าน โดยเปลี่ยนถังกรองน้ำประปา บริเวณบ้านนายเนื่อง หนูน้อย (ตามแบบ อบต.หนองโพกำหนด)

สถานที่ก่อสร้าง : ม.6 ต.หนองโพ อ.โพธาราม จ.ราชบุรี

หน่วยงานเจ้าของโครงการ : กองช่าง องค์การบริการส่วนตำบลหนองโพ

คำนวณราคาโดย :

เมื่อวันที่

ลำดับ	รายการ	จำนวน	หน่วย	ค่าวัสดุ		ค่าแรงงาน		รวมค่าวัสดุและค่าแรงงาน (บาท)	หมายเหตุ
				ราคาต่อหน่วย (บาท)	จำนวนเงิน (บาท)	ราคาต่อหน่วย (บาท)	จำนวนเงิน (บาท)		
1	- งานรื้อถอนถังกรองน้ำสนิมเหล็กเดิมพร้อมขนย้ายมายัง อบต.หนองโพ	1	งาน	5,000	5,000	0	0	5,000	
2	- งานติดตั้งถังกรองน้ำสนิมเหล็ก ขนาด Ø 1.15 เมตร สูง 1.20 เมตร พร้อมสารกรองน้ำ	1	ใบ	90,000	90,000	0	0	90,000	
3	- งานประสานระบบ จากถังกรองน้ำเชื่อมเข้าหอถังสูงและจากถังกรองน้ำเชื่อมเข้าท่อน้ำจ่าย	1	งาน	5,000	5,000	0	0	5,000	
4	- ค่าขนส่ง	1	งาน	3,000	3,000	0	0	3,000	
	รวม							103,000.00	

ลงชื่อ.....ผู้ประมาณราคา

นายชาคริต สิทธิสม

โครงการปรับปรุงระบบประปา หมู่ที่ 6
จากบริเวณศาลาอเนกประสงค์ หมู่ที่ 6
ตำบลหนองโพ อำเภอโพธาราม จังหวัดราชบุรี



โครงการปรับปรุงระบบประปาหมู่บ้าน

บริเวณศาลาอเนกประสงค์ หมู่ 6 ต.หนองโพ อ.โพธาราม จ.ราชบุรี

ปริมาณงาน

ปรับปรุงระบบประปาหมู่บ้าน โดยเปลี่ยนถังกรองน้ำประปา จำนวน 1 ใบ พร้อมอุปกรณ์

หน่วยงาน องค์การบริหารส่วนตำบลหนองโพ ต.หนองโพ อ.โพธาราม จ.ราชบุรี

แผนที่สังเขป

โครงการปรับปรุงระบบประปาหมู่บ้าน
บริเวณจากศาลาอเนกประสงค์
N 13°75'65.41" , E 99°93'28.01"



อบต.หนองโพ
อ.โพธาราม จ.ราชบุรี

กองช่าง
องค์การบริหารส่วนตำบลหนองโพ
ต.หนองโพ อ.โพธาราม จ.ราชบุรี

โครงการ/งาน

โครงการปรับปรุงระบบประปาหมู่บ้าน
โดยเปลี่ยนถังกรองน้ำประปา
บริเวณศาลาอเนกประสงค์ หมู่ที่ 6

สำรวจ/เขียนแบบ

(นายสรวิชญ์ อินทระ)
ผู้ช่วยนายช่างโยธา

ตรวจ

(นายชาคริต สิทธิสม)
ผู้อำนวยการกองช่าง

ตรวจทาน/เห็นชอบ

(นางสาวพรทิพย์ คุภสุข)
รองปลัดองค์การบริหารส่วนตำบลหนองโพรักษา
ราชการแทนปลัดองค์การบริหารส่วนตำบลหนองโพ

อนุมัติ

(นายสมคิด ยอดการี)
นายกองค์การบริหารส่วนตำบลหนองโพ

แผ่นที่	จำนวนแผ่นทั้งหมด
1	3

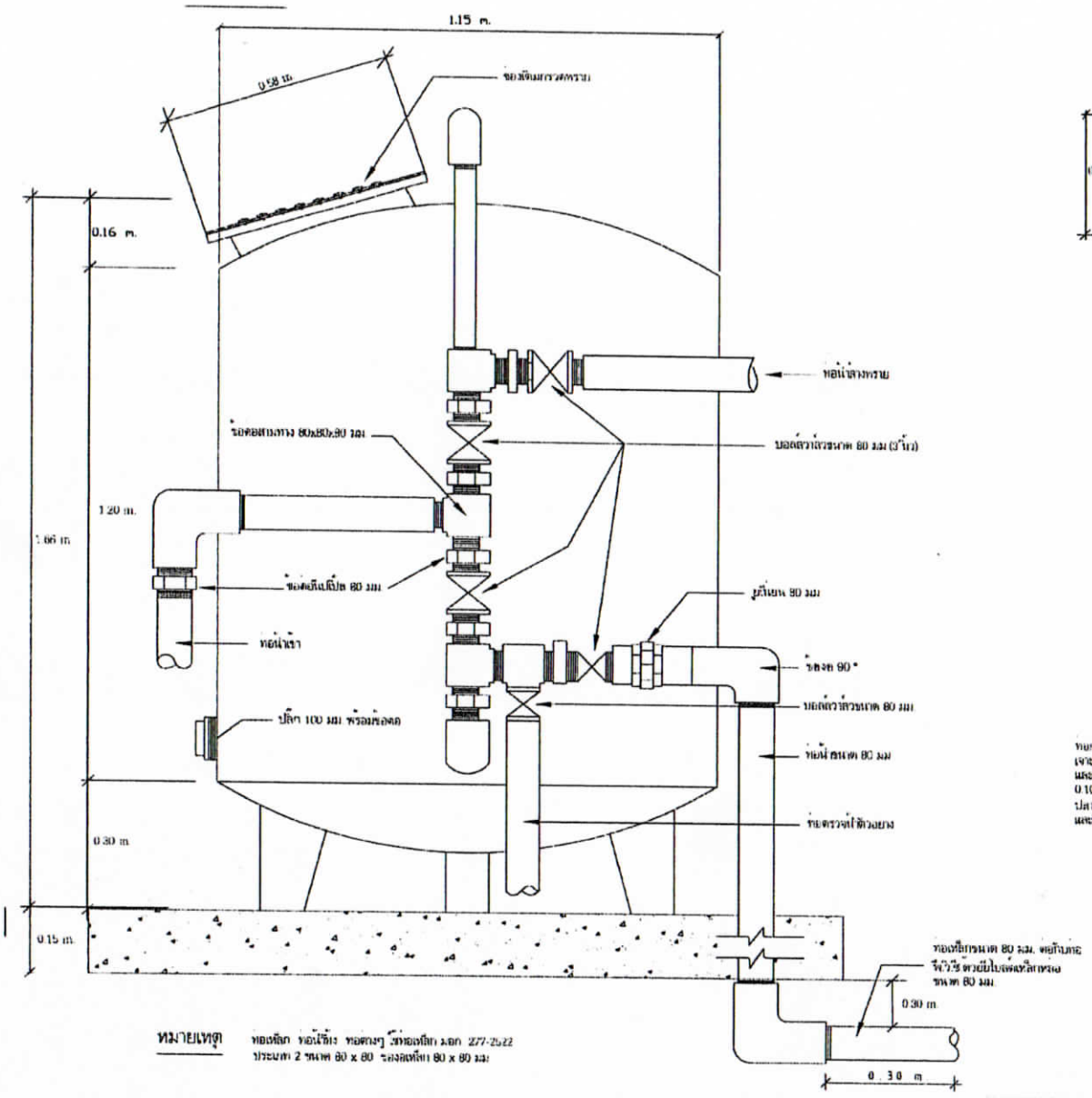

หมายเหตุ ท่อเหล็ก ท่อน้ำดิบ ท่อต่างๆ ที่ท่อเหล็ก มอก 277-2522
ประเภท 2 ขนาด 80 x 80 ระดับเหล็ก 80 x 80 มม

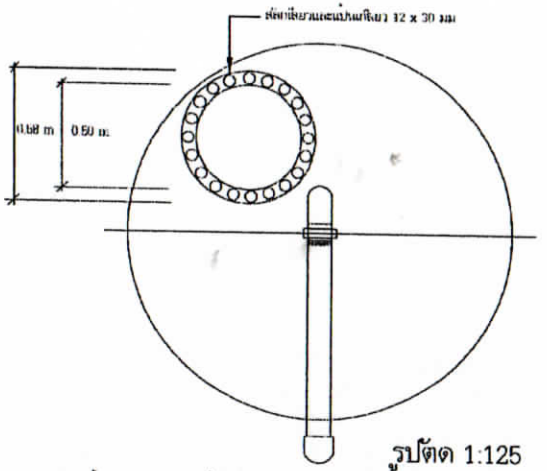

รูปตัด 1:125

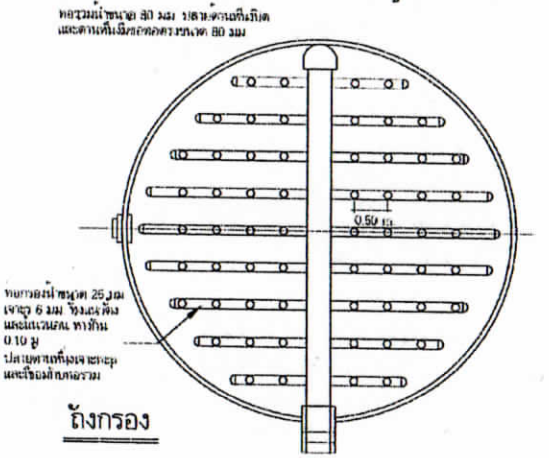

ถังกรอง

กองช่าง
องค์การบริหารส่วนตำบลหนองโพ
ต.หนองโพ อ.โพธาราม จ.ราชบุรี

โครงการ/งาน

โครงการปรับปรุงระบบประปาหมู่บ้าน
โดยเปลี่ยนถังกรองน้ำประปา
บริเวณศาลาอเนกประสงค์ หมู่ที่ 6

สำรวจ/เขียนแบบ

(นายสรวิชญ์ อินทระ)
ผู้ช่วยนายช่างโยธา

ตรวจ

(นายชาคริต สิทธิสม)
ผู้อำนวยการกองช่าง

ตรวจทาน/เห็นชอบ

(นางสาวพรทิพย์ ศุภสุข)
รองปลัดองค์การบริหารส่วนตำบลหนองโพรักษาราชการแทนปลัดองค์การบริหารส่วนตำบลหนองโพ

อนุมัติ

(นายสมคิด ยอดการี)
นายกองค์การบริหารส่วนตำบลหนองโพ

แผ่นที่	จำนวนแผ่นทั้งหมด
2	3

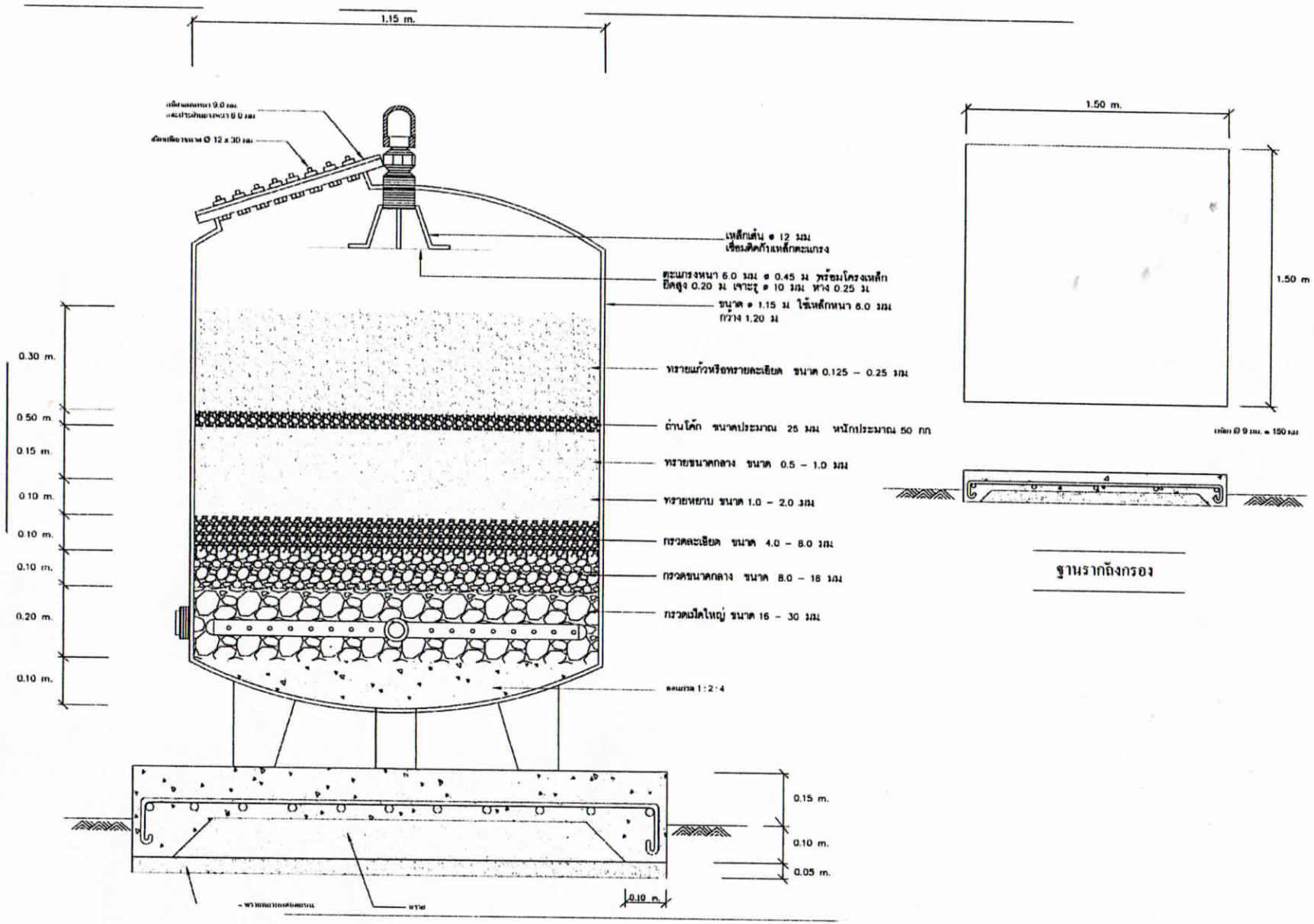

อบต.หนองโพ อ.โพธาราม จ.ราชบุรี

กองช่าง
องค์การบริหารส่วนตำบลหนองโพ
ต.หนองโพ อ.โพธาราม จ.ราชบุรี

โครงการ/งาน

โครงการปรับปรุงระบบประปาหมู่บ้าน
โดยเปลี่ยนถังกรองน้ำประปา
บริเวณศาลาอเนกประสงค์ หมู่ที่ 6

สำรวจ/เขียนแบบ

(นายสรวิชญ์ อินทระ)
ผู้ช่วยนายช่างโยธา

ตรวจ

(นายชาคริต สิทธิสม)
ผู้อำนวยการกองช่าง

ตรวจทาน/เห็นชอบ

(นางสาวพรทิพย์ ศุภสุข)
รองปลัดองค์การบริหารส่วนตำบลหนองโพรักษา
ราชการแทนปลัดองค์การบริหารส่วนตำบลหนองโพ

อนุมัติ

(นายสมคิด ยอดการี)
นายกองค์การบริหารส่วนตำบลหนองโพ

แผ่นที่	จำนวนแผ่นทั้งหมด
3	3

แบบ ปร.5

แบบสรุปค่าก่อสร้าง

ส่วนราชการ องค์การบริการส่วนตำบลหนองโพ ต.หนองโพ อ.โพธาราม จ.ราชบุรี

กลุ่มงาน งานอาคาร

ชื่อโครงการ/งานก่อสร้าง ปรับปรุงระบบประปาหมู่บ้าน โดยเปลี่ยนถังกรองน้ำประปา บริเวณศาลาอเนกประสงค์

(ตามแบบ อบต.หนองโพกำหนด)

สถานที่ก่อสร้าง ม.6 ต.หนองโพ อ.โพธาราม จ.ราชบุรี

แบบเลขที่

หน่วยงานเจ้าของโครงการ กองช่าง องค์การบริการส่วนตำบลหนองโพ

แบบ ปร.4 ที่แนบ มีจำนวน 1 หน้า

คำนวณราคากลาง

เมื่อวันที่

หน่วย : บาท

ลำดับที่	รายการ	ค่างานต้นทุน	Factor F	ค่าก่อสร้าง	หมายเหตุ
1	กลุ่มงานอาคาร				
	- ปรับปรุงระบบประปาหมู่บ้าน โดยเปลี่ยนถัง	103,000.00	1.07	110,210.00	
	กรองน้ำประปา บริเวณศาลาอเนกประสงค์				
	(ตามแบบ อบต.หนองโพกำหนด)				
2	กลุ่มงานชลประทาน				
3	กลุ่มงานทาง งานสะพานและท่อเหลี่ยม				
4	ค่าใช้จ่ายอื่นๆ				
	เงื่อนไขการใช้ตาราง Factor F				
	เงื่อนไขล่วงหน้าจ่าย.....-.....%				
	เงินประกันผลงานหัก.....-.....%				
	ดอกเบี้ยเงินกู้.....-.....%				
	ภาษีมูลค่าเพิ่ม.....7.....%				
สรุป			รวมค่าก่อสร้าง	110,210.00	
			คิดราคาค่าก่อสร้าง เป็นจำนวนเงินเพียง	110,000	
	ตัวอักษร		(หนึ่งแสนหนึ่งหมื่นบาทถ้วน)		

ลงชื่อ.....ผู้ประมาณราคา

นายชาคริต สิทธิสม

ผู้อำนวยการกองช่าง

แบบแสดงรายการ ปริมาณงาน และราคา

แบบ ปร.4 แผ่นที่ 1 / 1

กลุ่มงาน : งานอาคาร

ชื่อโครงการ/งานก่อสร้าง : ปรับปรุงระบบประปาหมู่บ้าน โดยเปลี่ยนถังกรองน้ำประปา บริเวณศาลาอเนกประสงค์ (ตามแบบ อบต.หนองโพกำหนด)

สถานที่ก่อสร้าง : ม.6 ต.หนองโพ อ.โพธาราม จ.ราชบุรี

หน่วยงา

คำนวณราคาโดย :

เมื่อวันที่

ลำดับ	รายการ	จำนวน	หน่วย	ค่าวัสดุ		ค่าแรงงาน		รวมค่าวัสดุและค่าแรงงาน (บาท)	หมายเหตุ
				ราคาต่อหน่วย (บาท)	จำนวนเงิน (บาท)	ราคาต่อหน่วย (บาท)	จำนวนเงิน (บาท)		
1	- งานรื้อถอนถังกรองน้ำสนิมเหล็กเดิมพร้อมขนย้ายมายัง อบต.หนองโพ	1	งาน	5,000	5,000	0	0	5,000	
2	- งานติดตั้งถังกรองน้ำสนิมเหล็ก ขนาด Ø 1.15 เมตร สูง 1.20 เมตร พร้อมสารกรองน้ำ	1	ใบ	90,000	90,000	0	0	90,000	
3	- งานประสานระบบ จากถังกรองน้ำเชื่อมเข้าหอถังสูงและจากถังกรองน้ำเชื่อมเข้าท่อน้ำจ่าย	1	งาน	5,000	5,000	0	0	5,000	
4	- ค่าขนส่ง	1	งาน	3,000	3,000	0	0	3,000	
	รวม							103,000.00	

ลงชื่อ.....ผู้ประมาณราคา

นายชาคริต สิทธิสม

โครงการปรับปรุงระบบประปา หมู่ที่ 7
จากบริเวณบ้านนายสมควร อยู่ดี หมู่ที่ 7
ตำบลหนองโพ อำเภอโพธาราม จังหวัดราชบุรี



โครงการปรับปรุงระบบประปาหมู่บ้าน

บริเวณบ้านนายสมควร อยู่ดี หมู่ 7 ต.หนองโพ อ.โพธาราม จ.ราชบุรี

ปริมาณงาน

ปรับปรุงระบบประปาหมู่บ้าน โดยเปลี่ยนถังกรองน้ำประปา จำนวน 1 ใบ พร้อมอุปกรณ์

หน่วยงาน องค์การบริหารส่วนตำบลหนองโพ ต.หนองโพ อ.โพธาราม จ.ราชบุรี

แผนที่สังเขป

โครงการปรับปรุงระบบประปาหมู่บ้าน
บริเวณบ้านนายสมควรอยู่ดี
N 13°74'69.68" , E 99°91'08.29"



อบต.หนองโพ
อ.โพธาราม จ.ราชบุรี

กองช่าง
องค์การบริหารส่วนตำบลหนองโพ
ต.หนองโพ อ.โพธาราม จ.ราชบุรี

โครงการ/งาน

โครงการปรับปรุงระบบประปาหมู่บ้าน
โดยเปลี่ยนถังกรองน้ำประปา
บริเวณบ้านนายสมควร อยู่ดี หมู่ที่ 7

สำรวจ/เขียนแบบ

(นายสรวิชญ์ อินทระ)
ผู้ช่วยนายช่างโยธา

ตรวจ

(นายชาคริต สิทธิสม)
ผู้อำนวยการกองช่าง

ตรวจทาน/เห็นชอบ

(นางสาวพรทิพย์ ศุภสุข)
รองปลัดองค์การบริหารส่วนตำบลหนองโพรักษา
ราชการแทนปลัดองค์การบริหารส่วนตำบลหนองโพ

อนุมัติ

(นายสมคิด ยอดกาวี)
นายกองค์การบริหารส่วนตำบลหนองโพ

แผ่นที่	จำนวนแผ่นทั้งหมด
1	3

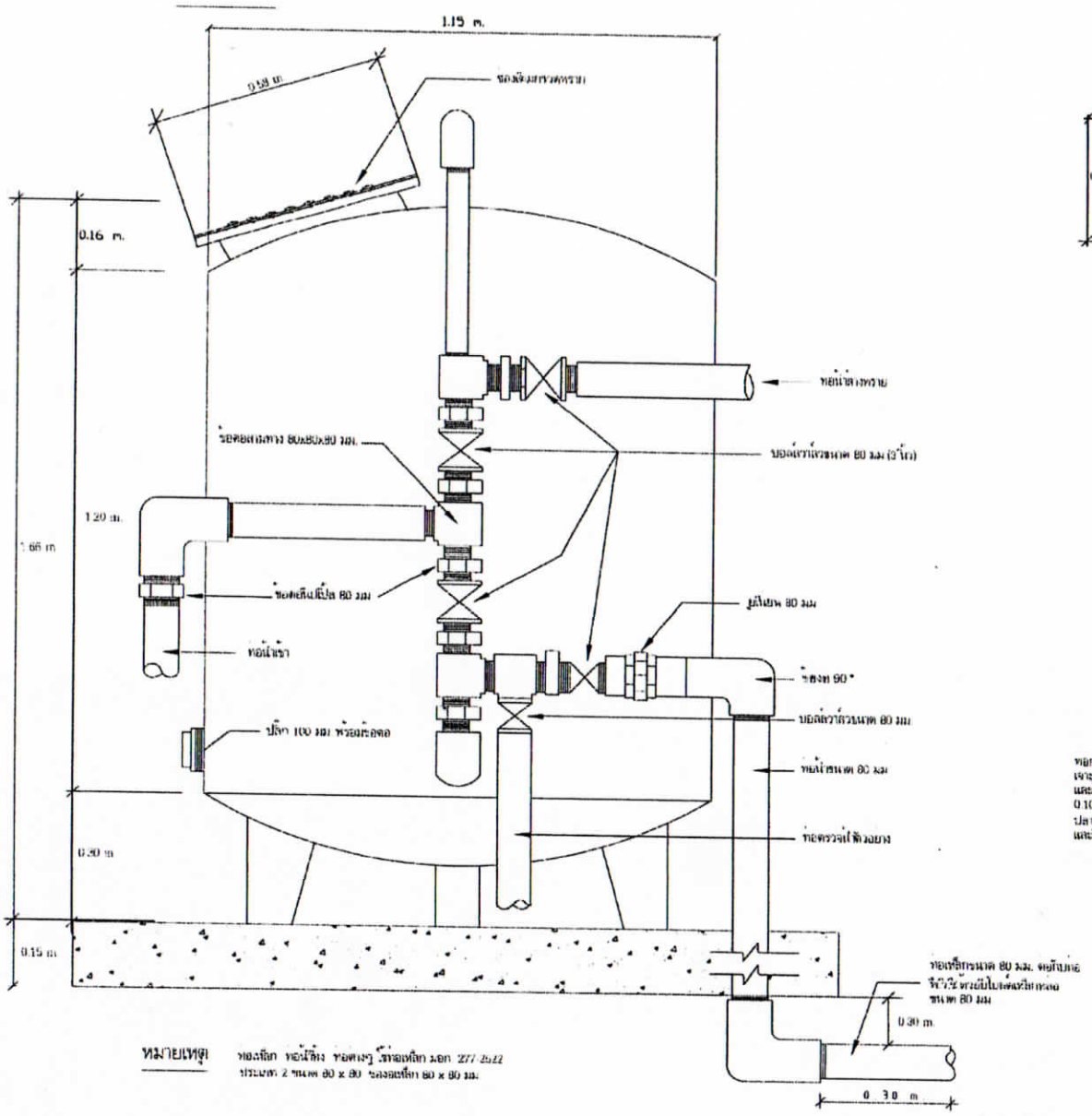

หมายเหตุ ท่อเหล็ก ท่อน้ำดิบ ท่อส่งน้ำ ใช้ท่อเหล็ก มอก. 277-2522
ประเภท 2 ขนาด 80 x 80 ข้องอเหล็ก 80 x 80 มม.

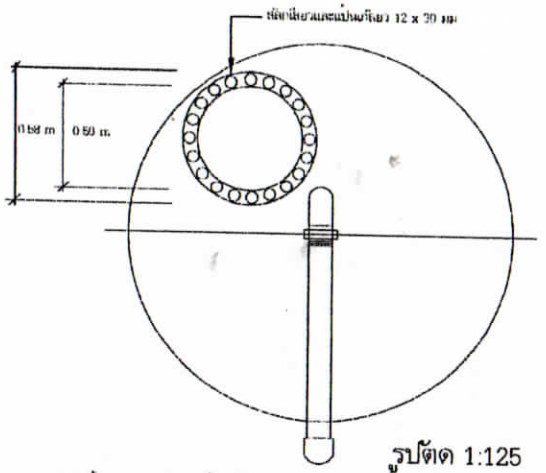

รูปตัด 1:125

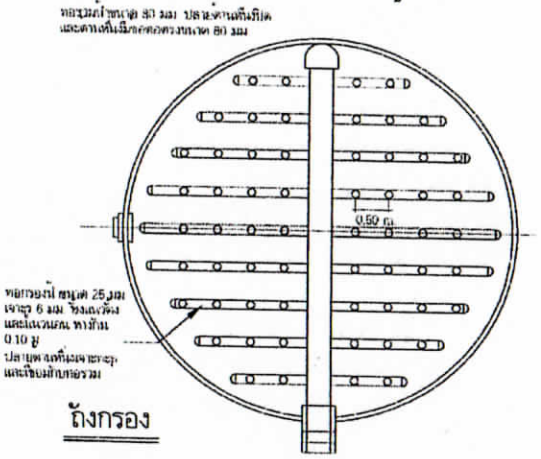

ถังกรอง

อบต.หนองโพ
อโพธาราม จ.ราชบุรี

กองช่าง
องค์การบริหารส่วนตำบลหนองโพ
ต.หนองโพ อ.โพธาราม จ.ราชบุรี

โครงการ/งาน

โครงการปรับปรุงระบบประปาหมู่บ้าน
โดยเปลี่ยนถังกรองน้ำประปา
บริเวณบ้านนายสมควร อยู่ดี หมู่ที่ 7

สำรวจ/เขียนแบบ

(นายสรวิชญ์ อินทระ)
ผู้ช่วยนายช่างโยธา

ตรวจ

(นายชาคริต สิทธิสม)
ผู้อำนวยการกองช่าง

ตรวจทาน/เห็นชอบ

(นางสาวพรทิพย์ ศุภสุข)
รองปลัดองค์การบริหารส่วนตำบลหนองโพรักษาราชการแทนปลัดองค์การบริหารส่วนตำบลหนองโพ

อนุมัติ

(นายสมคิด ยอดการี)
นายกองค์การบริหารส่วนตำบลหนองโพ

แผ่นที่	จำนวนแผ่นทั้งหมด
2	3

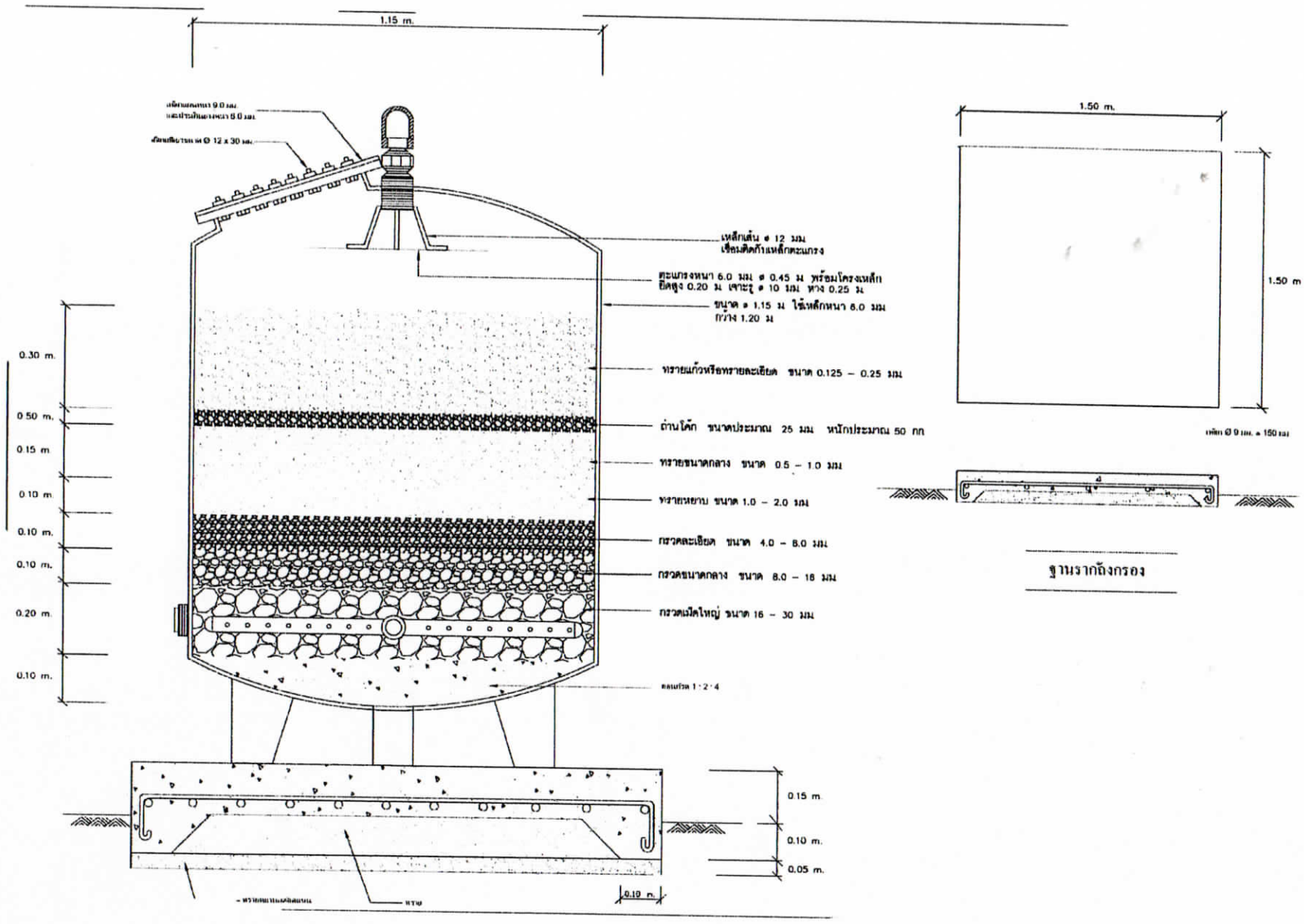

กองช่าง
องค์การบริหารส่วนตำบลหนองโพ
ต.หนองโพ อ.โพธาราม จ.ราชบุรี

โครงการ/งาน

โครงการปรับปรุงระบบประปาหมู่บ้าน
โดยเปลี่ยนถังกรองน้ำประปา
บริเวณบ้านนายสมควร อยู่ดี หมู่ที่ 7

สำรวจ/เขียนแบบ

(นายสรวิชญ์ อินทระ)
ผู้ช่วยนายช่างโยธา

ตรวจ

(นายชาคริต สิทธิสม)
ผู้อำนวยการกองช่าง

ตรวจทาน/เห็นชอบ

(นางสาวพรทิพย์ ศุภสุข)
รองปลัดองค์การบริหารส่วนตำบลหนองโพรักษา
ราชการแทนปลัดองค์การบริหารส่วนตำบลหนองโพ

อนุมัติ

(นายสมคิด ยอดการี)
นายกองค์การบริหารส่วนตำบลหนองโพ

แผ่นที่	จำนวนแผ่นทั้งหมด
3	3

แบบ ปร.5

แบบสรุปค่าก่อสร้าง

ส่วนราชการ องค์การบริการส่วนตำบลหนองโพ ต.หนองโพ อ.โพธาราม จ.ราชบุรี

กลุ่มงาน งานอาคาร

ชื่อโครงการ/งานก่อสร้าง ปรับปรุงระบบประปาหมู่บ้าน โดยเปลี่ยนถังกรองน้ำประปา บริเวณบ้านนายสมควร อยู่ดี (ตามแบบ อบต.หนองโพกำหนด)

สถานที่ก่อสร้าง ม.7 ต.หนองโพ อ.โพธาราม จ.ราชบุรี

แบบเลขที่

หน่วยงานเจ้าของโครงการ กองช่าง องค์การบริการส่วนตำบลหนองโพ

แบบ ปร.4 ที่แนบ มีจำนวน 1 หน้า

คำนวณราคากลาง

เมื่อวันที่

หน่วย : บาท

ลำดับที่	รายการ	ค่างานต้นทุน	Factor F	ค่าก่อสร้าง	หมายเหตุ
1	กลุ่มงานอาคาร				
	- ปรับปรุงระบบประปาหมู่บ้าน โดยเปลี่ยนถัง	103,000.00	1.07	110,210.00	
	กรองน้ำประปา บริเวณบ้านนายสมควร อยู่ดี				
	(ตามแบบ อบต.หนองโพกำหนด)				
2	กลุ่มงานชลประทาน				
3	กลุ่มงานทาง งานสะพานและท่อเหลี่ยม				
4	ค่าใช้จ่ายอื่นๆ				
	เงื่อนไขการใช้ตาราง Factor F				
	เงื่อนไขล่วงหน้าจ่าย - %				
	เงินประกันผลงานหัก - %				
	ดอกเบี้ยเงินกู้ - %				
	ภาษีมูลค่าเพิ่ม 7 %				
สรุป				รวมค่าก่อสร้าง	110,210.00
				คิดราคาค่าก่อสร้าง เป็นจำนวนเงินเพียง	110,000
	ตัวอักษร			(หนึ่งแสนหนึ่งหมื่นบาทถ้วน)	

ลงชื่อ.....ผู้ประมาณราคา

นายชาคริต สิทธิสม

ผู้อำนวยการกองช่าง

แบบแสดงรายการ ปริมาณงาน และราคา

แบบ ปร.4 แผ่นที่ 1 / 1

กลุ่มงาน : งานอาคาร

ชื่อโครงการ/งานก่อสร้าง : ปรับปรุงระบบประปาหมู่บ้าน โดยเปลี่ยนถังกรองน้ำประปา บริเวณบ้านนายสมควร อยู่ดี (ตามแบบ อบต.หนองโพกำหนด)

สถานที่ก่อสร้าง : ม.7 ต.หนองโพ อ.โพธาราม จ.ราชบุรี

หน่วยงานเจ้าของโครงการ : กองช่าง องค์การบริการส่วนตำบลหนองโพ

คำนวณราคาโดย :

เมื่อวันที่

ลำดับ	รายการ	จำนวน	หน่วย	ค่าวัสดุ		ค่าแรงงาน		รวมค่าวัสดุและค่าแรงงาน (บาท)	หมายเหตุ
				ราคาต่อหน่วย (บาท)	จำนวนเงิน (บาท)	ราคาต่อหน่วย (บาท)	จำนวนเงิน (บาท)		
1	- งานรื้อถอนถังกรองน้ำสนิมเหล็กเดิมพร้อมขนย้ายมายัง อบต.หนองโพ	1	งาน	5,000	5,000	0	0	5,000	
2	- งานติดตั้งถังกรองน้ำสนิมเหล็ก ขนาด Ø 1.15 เมตร สูง 1.20 เมตร พร้อมสารกรองน้ำ	1	ใบ	90,000	90,000	0	0	90,000	
3	- งานประสานระบบ จากถังกรองน้ำเชื่อมเข้าหอถังสูงและจากถังกรองน้ำเชื่อมเข้าท่อน้ำจ่าย	1	งาน	5,000	5,000	0	0	5,000	
4	- ค่าขนส่ง	1	งาน	3,000	3,000	0	0	3,000	
	รวม							103,000.00	

ลงชื่อ.....ผู้ประมาณราคา

นายชาคริต สิทธิสม

เกษตรยั่งยืน สังคมมีสุข
สิ่งแวดล้อมสมดุล ประชาชนมั่งคั่ง